THIS DOCUMENT AND THE DATA DISCLOSED HEREIN OR HEREWITH IS THE PROPERTY OF ALTIUM LIMITED AND MAY BE FREELY DISTRIBUTED IN WHOLE. NO RIGHTS ARE RESERVED OR EXPRESS OR IMPLIED WARANTEE GIVEN.

REVISION	DESCRIPTION	DATE	APPROVED

REGULADOR 7V-5V

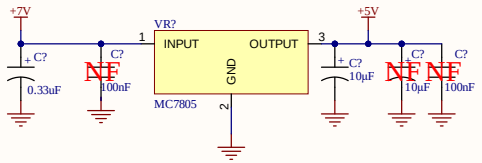

O GND DEVE SER COMPARTILHADO ENTRE A ENTRADA E SAÍDA COMO ESPECIFICADO PELA FABRICANTE.

MCU - ESP32

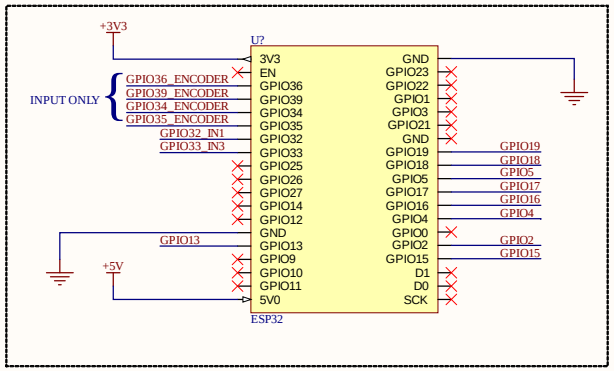

SENSOR REFLETÂNCIA FRONTAL

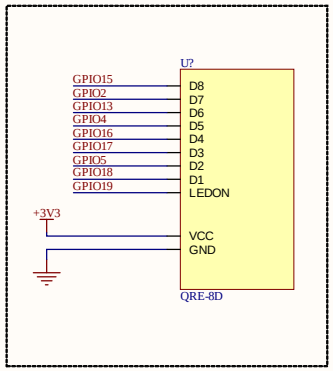

PONTE-H

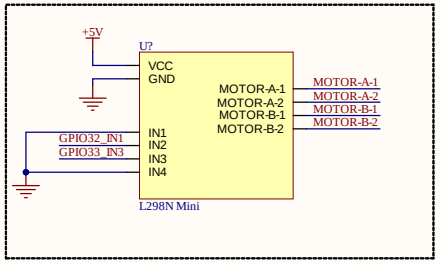

MOTORES

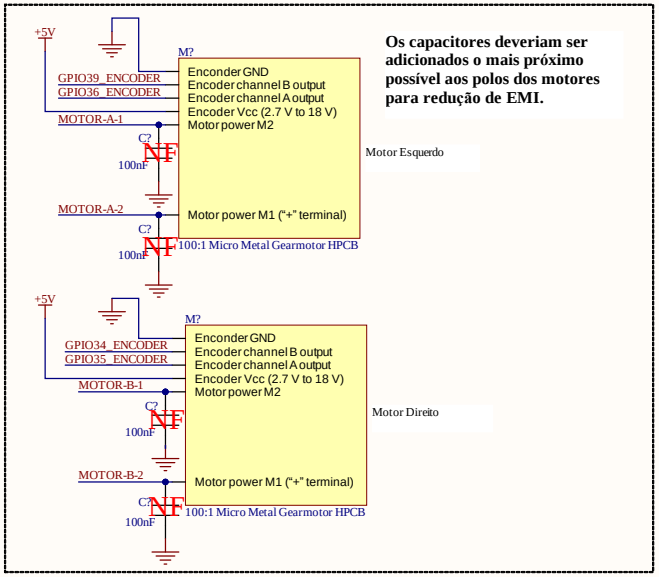

Os capacitores deveriam ser adicionados o mais próximo possível aos polos dos motores para redução de EMI.

APPROVALS	DATE
ENG: HENRIQUE O. B	26/04/26
DSN: *	
CHK: *	
REFERENCE DOCUMENTS	
BOM:	
ASSY DWG:	
FAB DWG:	
PCB DWG:	

PROJECT: TITANS SEGUIDOR

PROJECT REVISION: 1.2 | DOCUMENT REVISION: 1.03.2026 | AUTHOR: HENRIQUE DE O. BERNARDES

TITLE: Esquemático Base Seguidor 1

SIZE: A3 | CAGE CODE | DWG NO. | REV

SCALE: | FILE NAME: Seguidor1Base.SchDoc | SHEET 1 OF 3