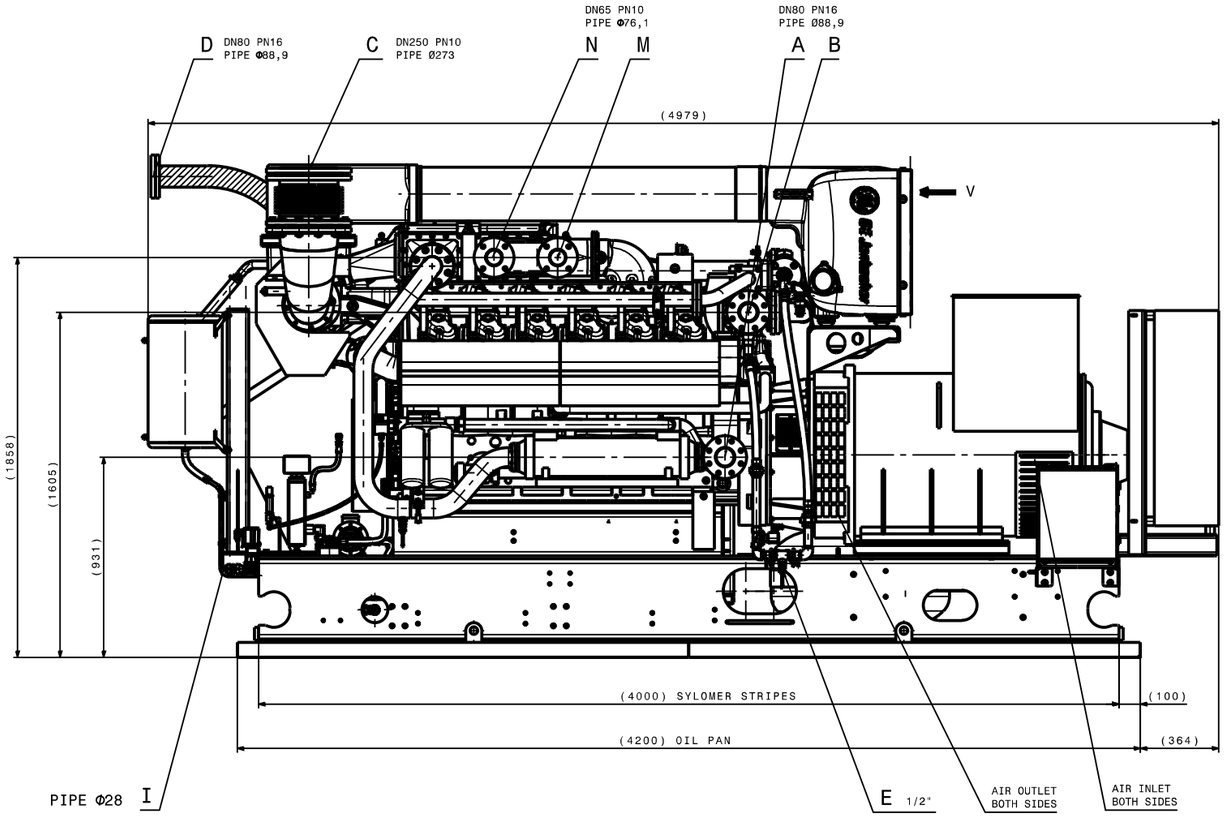


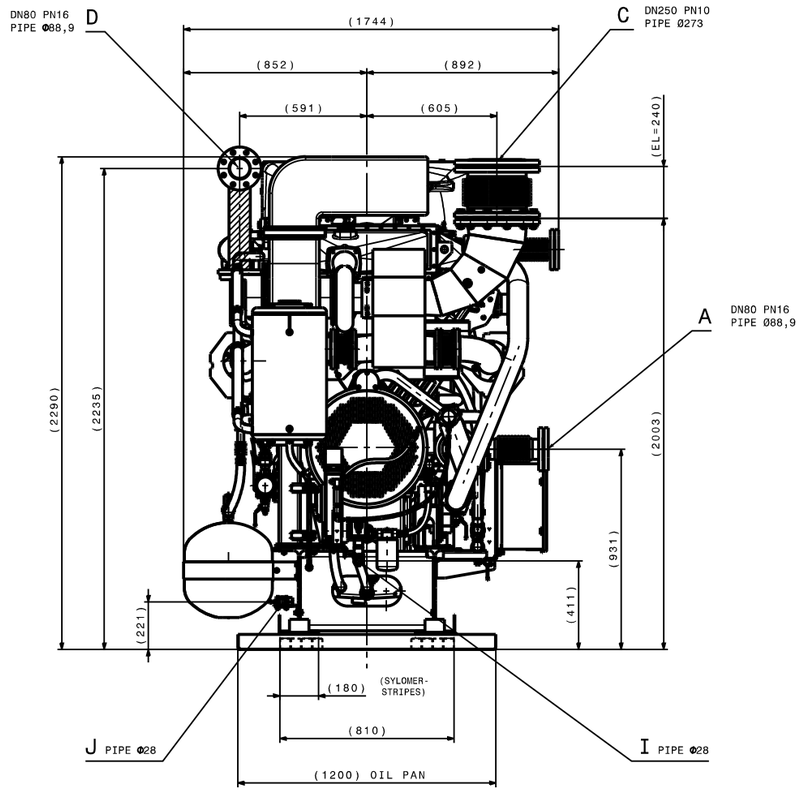


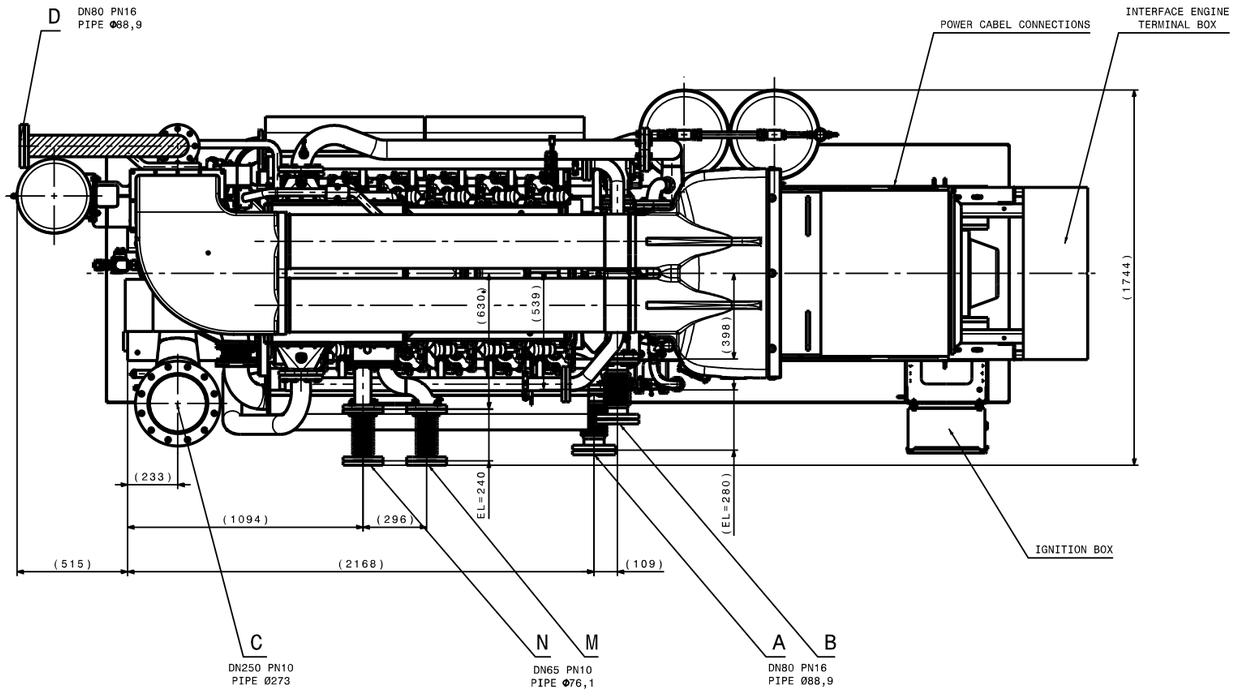


LEGENDE SIEHE
**E 12344 00**
LEGEND SEE

E 12344

# STANDARD UNIT
# JGS 312 GS

DESIGN SUBJECT TO CHANGE

| GEWICHT/MASS | | |
|---|---|---|
| Mges tr | 8000 | kg |
| Mges gf | 8500 | kg |
| Mmot tr | 3500 | kg |
| Mmot gf | 3830 | kg |
| Mgen | 2145 | kg |

| LACKIERUNG/COAT OF LAQUER | |
|---|---|
| Lmot | RAL6018 |
| Lgen | RAL6018 |
| Lfra | RAL6018 |

NUR ZUR INFORMATION
ONLY FOR INFORMATION

ISO 13920
ISO 2768 mK E
DIN 6930
DIN 5310

| | Datum date | Name group name |
|---|---|---|
| gez. drawn | 31-08-2010 | delmeddo / VVI |
| geprüft checked | 31-08-2010 | delmeddo |

Toleranzangaben nach Fertigungsgenauigkeit, Form und Lage, orientieren, Isoktem und run-out DIN ISO 7 ff.
Tolerancing acc. to manufacturing precision DIN ISO 7 ff.

Werkstoff/material
Oberflächenschutz/finish DIN EN ISO 12944
Oberflächenbeschaffenheit/surface condition DIN EN ISO 1302

Ersatz für/repl. for
Ersetzt durch/repl. by

Qualitätsmerkmale critical to quality

Maßstab/scale 1:10 | Gewicht/weight | Blatt/sheet 1 | Blattzahl/sheets 2 | A0

Benennung/title
Aggregatzeichnung
Unit drawing

Copyright by General Electric Company, 2010

GE Jenbacher

Zeichnungs-Nr. drawing no. E16413 00 02
Erstellt/created: 2010-08-31 Geändert/changed: Ersetzt/replaced: Ersetzt durch/replaced by:
TLNr. partno. Standard 312

Übernommen aus/originated from: