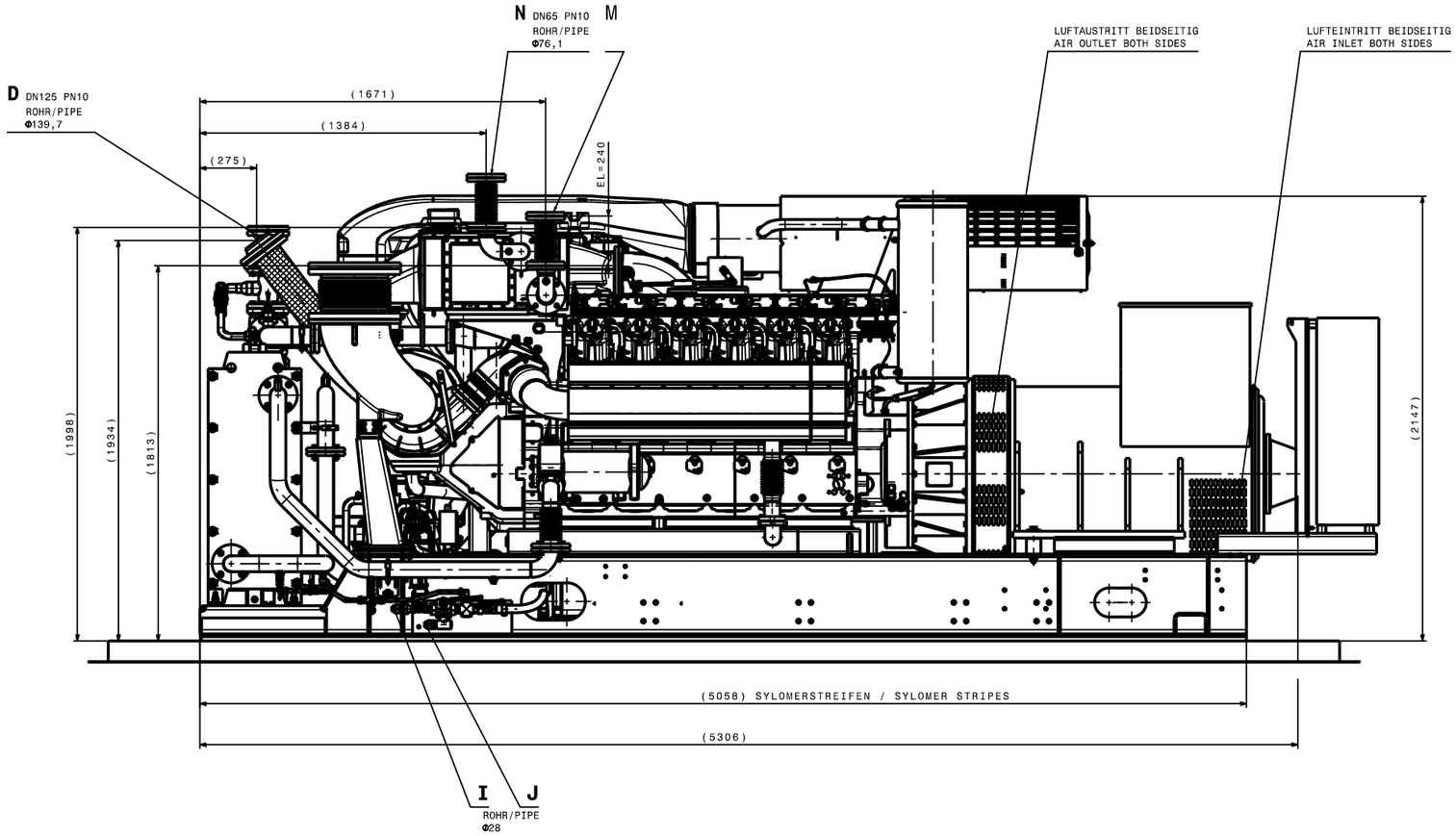

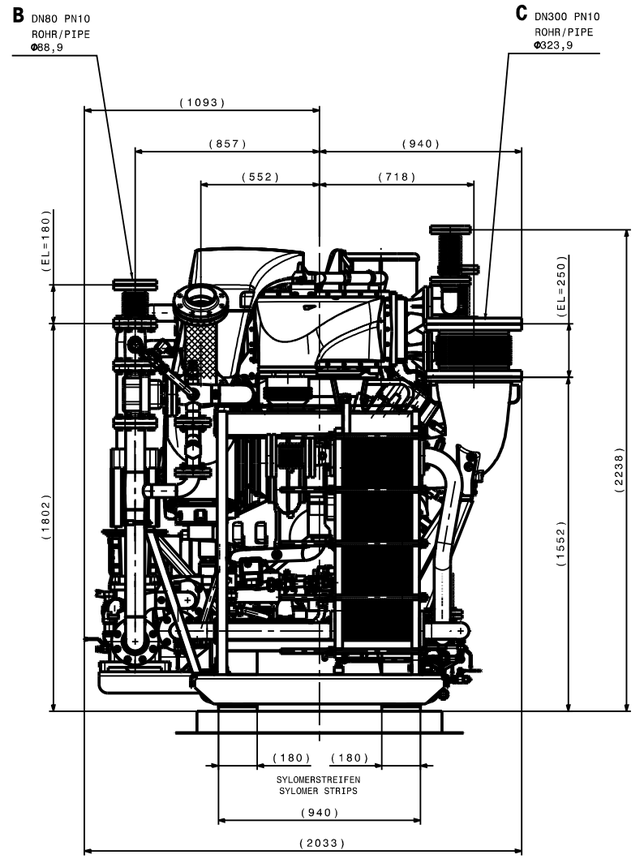

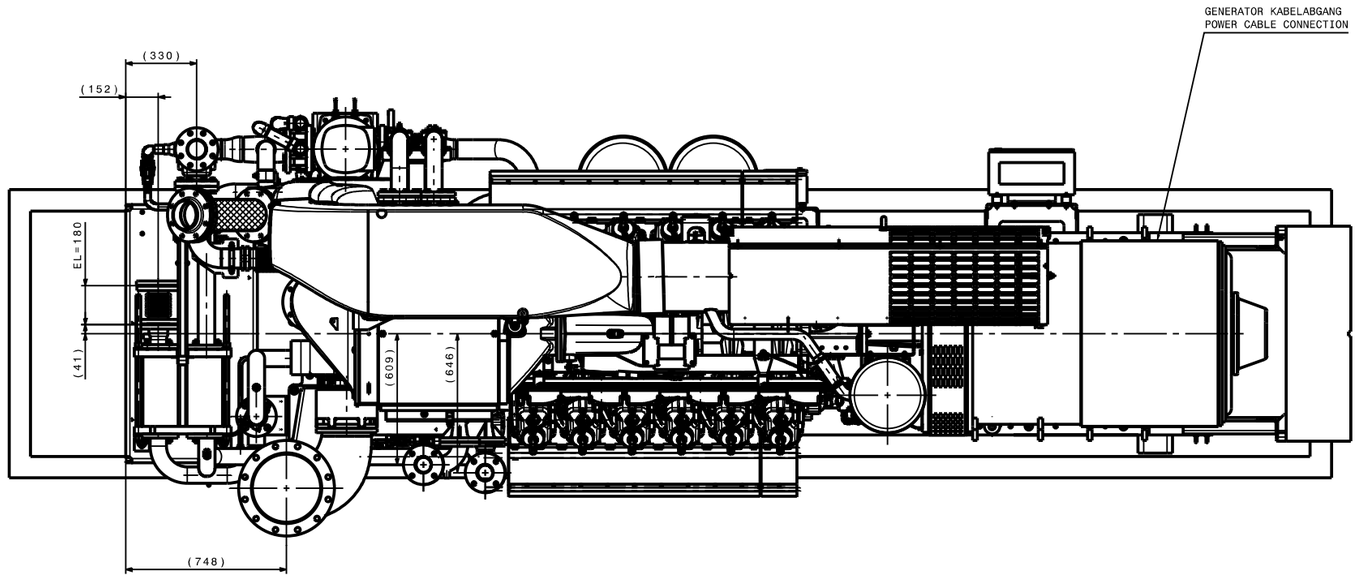

LEGENDE SIEHE
E 16287 XX
LEGEND SEE

STANDARD UNIT
JGS 412 GS

DESIGN SUBJECT TO CHANGE

GEWICHT / MASS		
$M_{Mass\ dry}$	10900	KG
M_{Mass}	11600	KG
LACKIERUNG COAT OF LAQUER		
L_{Grot}	RAL 6018	
L_{Gopp}	RAL 6018	
L_{Tca}	RAL 6018	

NUR ZUR INFORMATION
ONLY FOR INFORMATION

ISO 13920
ISO 2768 mK-E
DIN 6930
DIN 2310

	Datum date	Name/Firma name/firm	Datum date	Name name	geprüft checked
gez. drawn	07-09-2010	delmeddo / VVI			
gepr. checked	07-09-2010	delmeddo			

Toleranzangaben nach Form, Richtungs-, Ort und Lauf toler. of form, orientation, location and run-out DIN ISO 1101

Toleranzangaben gemäß Allgemeintoleranz Allgemeintoleranz nach DIN ISO 8015

Werkstoff/material

Oberflächenzustand ISO 1302
surface condition ISO 1302
Oberflächenbehandlung DIN ISO 1302
surface treatment DIN ISO 1302

Maßstab scale 1:10 | Gewicht weight | Blatt-Nr. sheet no. 1 | Blattanzahl sheets 2 | A0

Benennung/title
Aggregatzeichnung
module drawing

GE Jenbacher

ZCNr. drawing no. E16419 00 02

TLNr. part no. Standard 412

Übernommen aus/originated from: