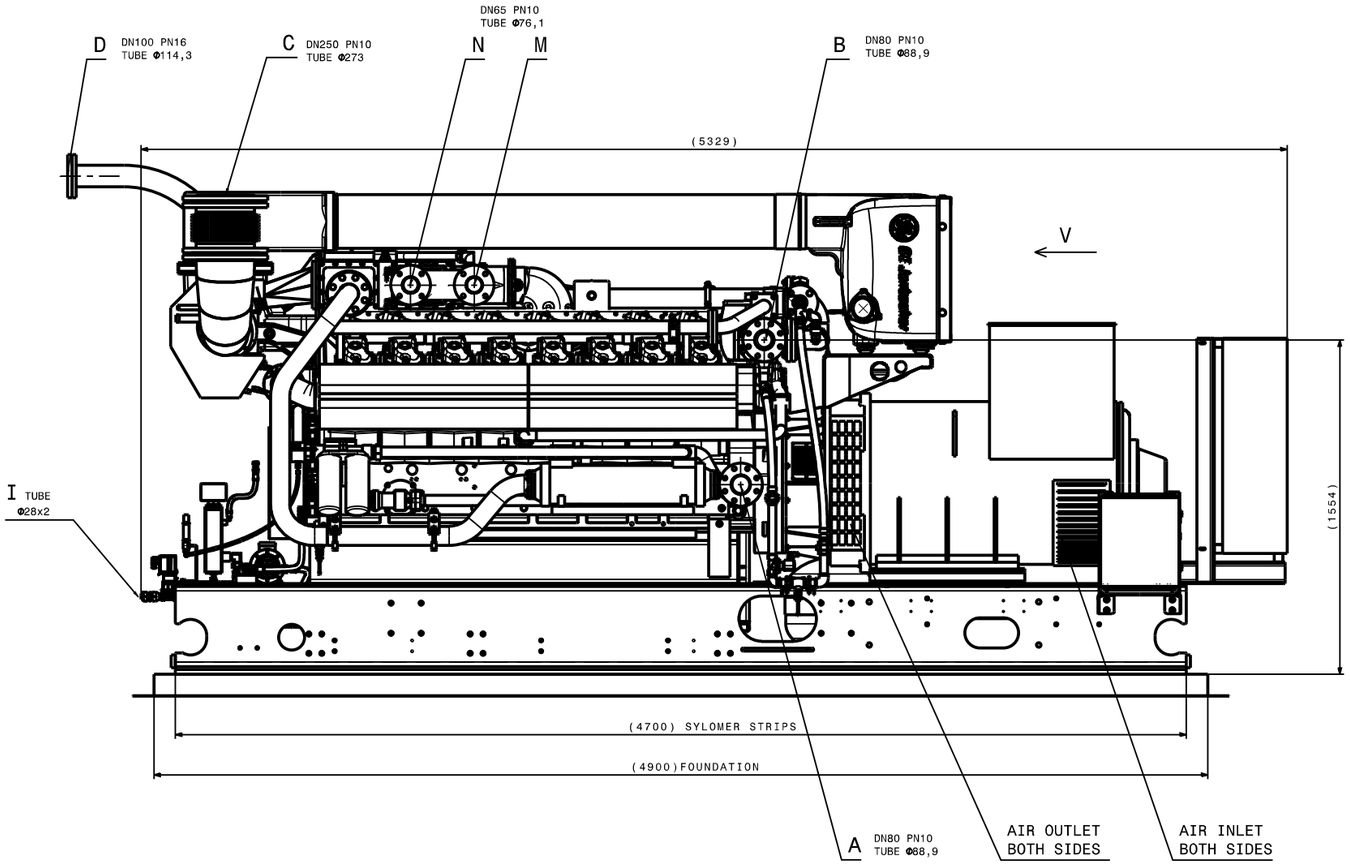

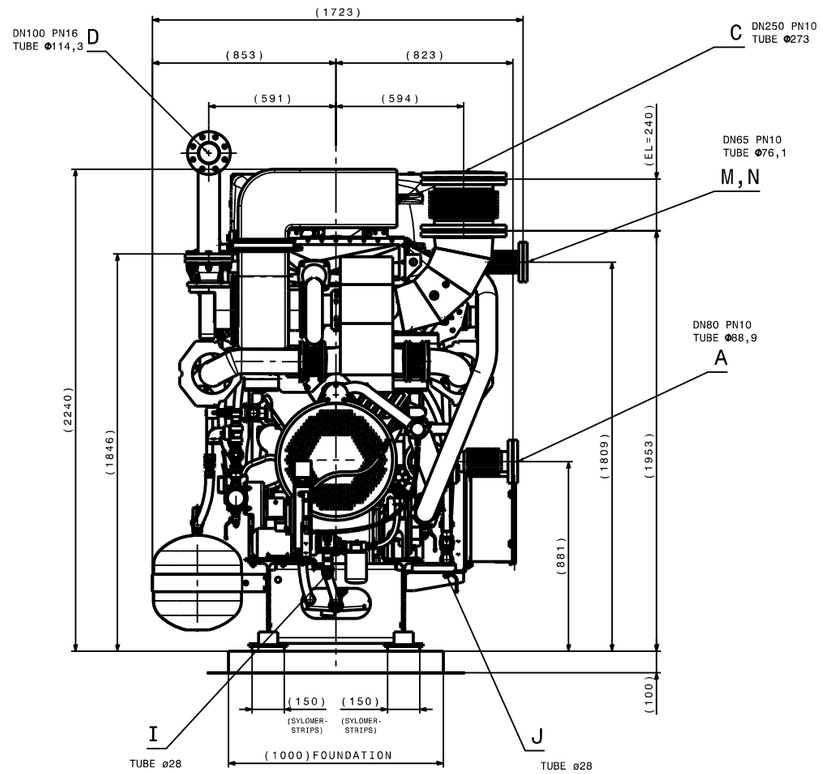

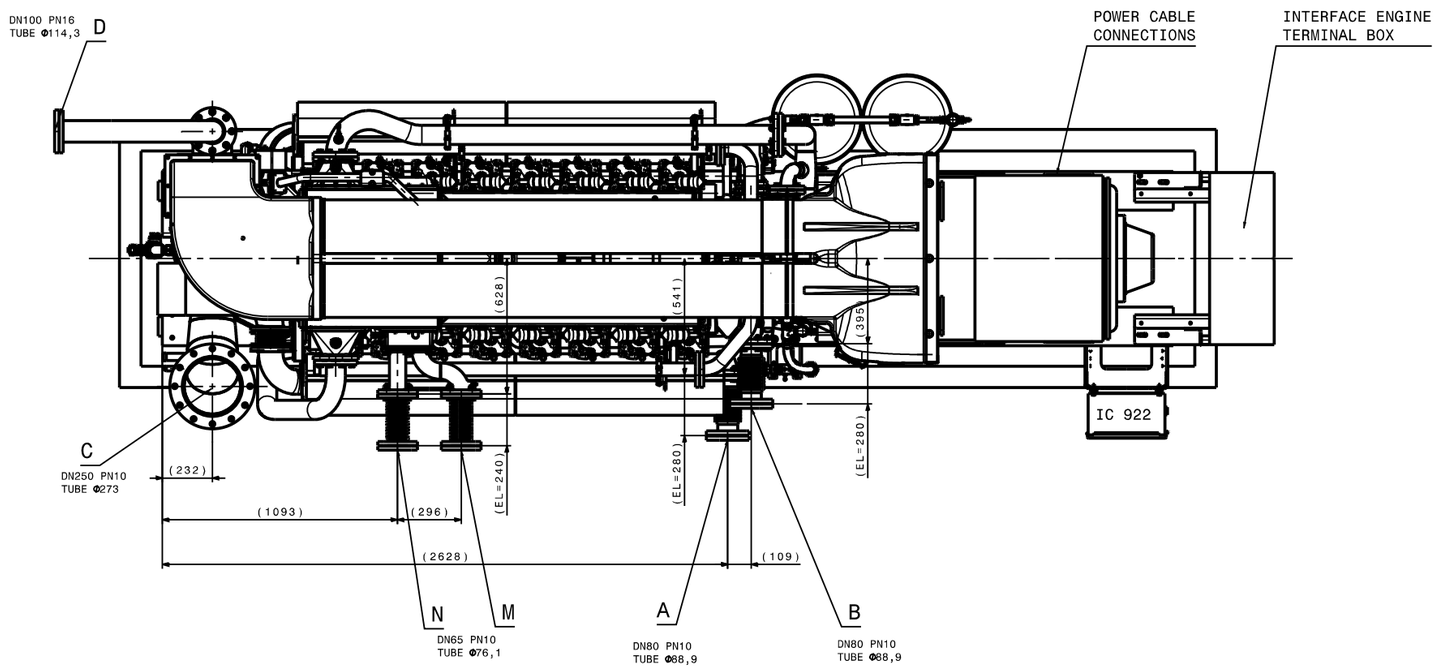

LEGENDE SIEHE
E 16287 XX
LEGEND SEE

STANDARD UNIT
JGS 316 GS

DESIGN SUBJECT TO CHANGE

GEWICHT / MASS		
$M_{mes\ tr}$	8900	KG
$M_{mes\ of}$	9500	KG
$M_{met\ tr}$	4000	KG
$M_{met\ of}$	4490	KG
M_{open}	2581	KG

LACKIERUNG / COAT OF LAQUER	
L_{met}	RAL 6018
L_{open}	RAL 6018
L_{fra}	RAL 6018

NUR ZUR INFORMATION
ONLY FOR INFORMATION

ISO 13920
ISO 2768 mK-E
DIN 6930
ISO 8013

	Datum date	Name name	Benennung Nr. special number	Datum date	Name name	geprüft checked
gez. drawn	02-09-2010	delmeddo / VVI				
geänd. changed	02-09-2010	delmeddo				

Ersetzt für replaces:
Ersetzt durch replaced by:
Toleranzen nach Form, Richtung, Ort und Lauf. tolar. of form, orientation, location and run-out DIN ISO 1101
Tolerierungsgrundsatz formoriented tolerancing principle DIN ISO 8015
Werkstoff/material:
Oberflächenzustand ISO 13920 surface condition ISO 13920
Allgemeintoleranzen DIN 2768 general tolerances DIN 2768
Kantenzustand DIN 6930 edge condition DIN 6930
Schweißnahtqualität ISO 8013 weld quality ISO 8013

Ersatz für replaces:
Ersetzt durch replaced by:
Maßstab scale: 1:10
Gewicht weight:
Blatt sheet: 1
Blattzahl sheets: 2
A0

Qualitätsmerkmal critical to quality

Alle Rechte vorbehalten / Weitergabe und Vervielfältigung dieser Unterlage, sowie Verwertung ihres Inhalts nicht gestattet soweit nicht ausdrücklich zugesagt. All rights reserved. Reproduction and distribution of this document, as well as utilization of its contents and communication thereof to others not permitted without express authorization. Offenders will be held liable for payment of damages. All rights created by patent grant or registration of a utility model or design are reserved.
Übernommen aus/originated from:

Benennung/title
Aggregatzeichnung
Unit drawing

GE Jenbacher

Zeichn. Nr. drawing no.: E16414 00 02
Index Änderung Datum Name Benennung/Änderungsgrund Index Datum
TLNr. part no.: Standard 316