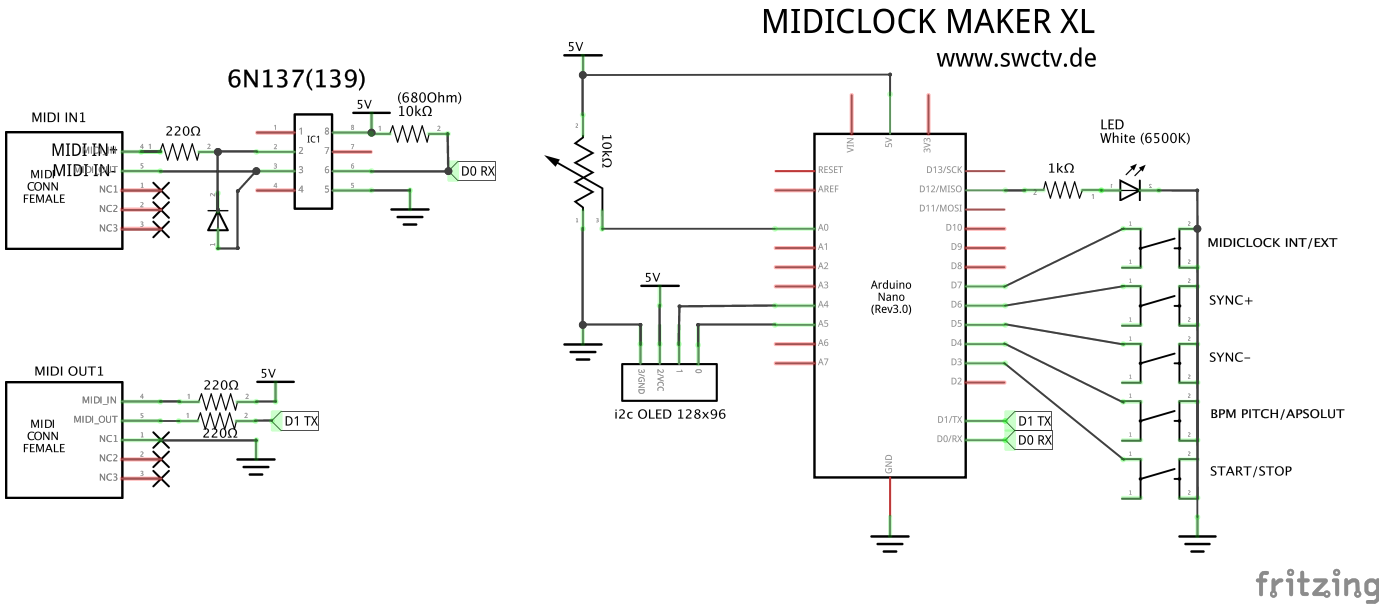
MIDICLOCK MAKER XL
www.swctv.de
6N137(139)
MIDI IN1
MIDI CONN FEMALE
MIDI_IN+
MIDI_IN-
NC1
NC2
NC3
220Ω
IC1
5V
(680Ohm)
10kΩ
D0 RX
MIDI OUT1
MIDI_IN
MIDI_OUT
220Ω
220Ω
5V
D1 TX
5V
10kΩ
VIN
5V
3V3
RESET
AREF
A0
A1
A2
A3
A4
A5
A6
A7
D13/SCK
D12/MISO
D11/MOSI
D10
D9
D8
D7
D6
D5
D4
D3
D2
D1/TX
D0/RX
GND
Arduino Nano (Rev3.0)
1kΩ
LED
White (6500K)
MIDICLOCK INT/EXT
SYNC+
SYNC-
BPM PITCH/APSOLUT
START/STOP
5V
3/GND
2/VCC
1
0
i2c OLED 128x96
D1 TX
D0 RX
fritzing