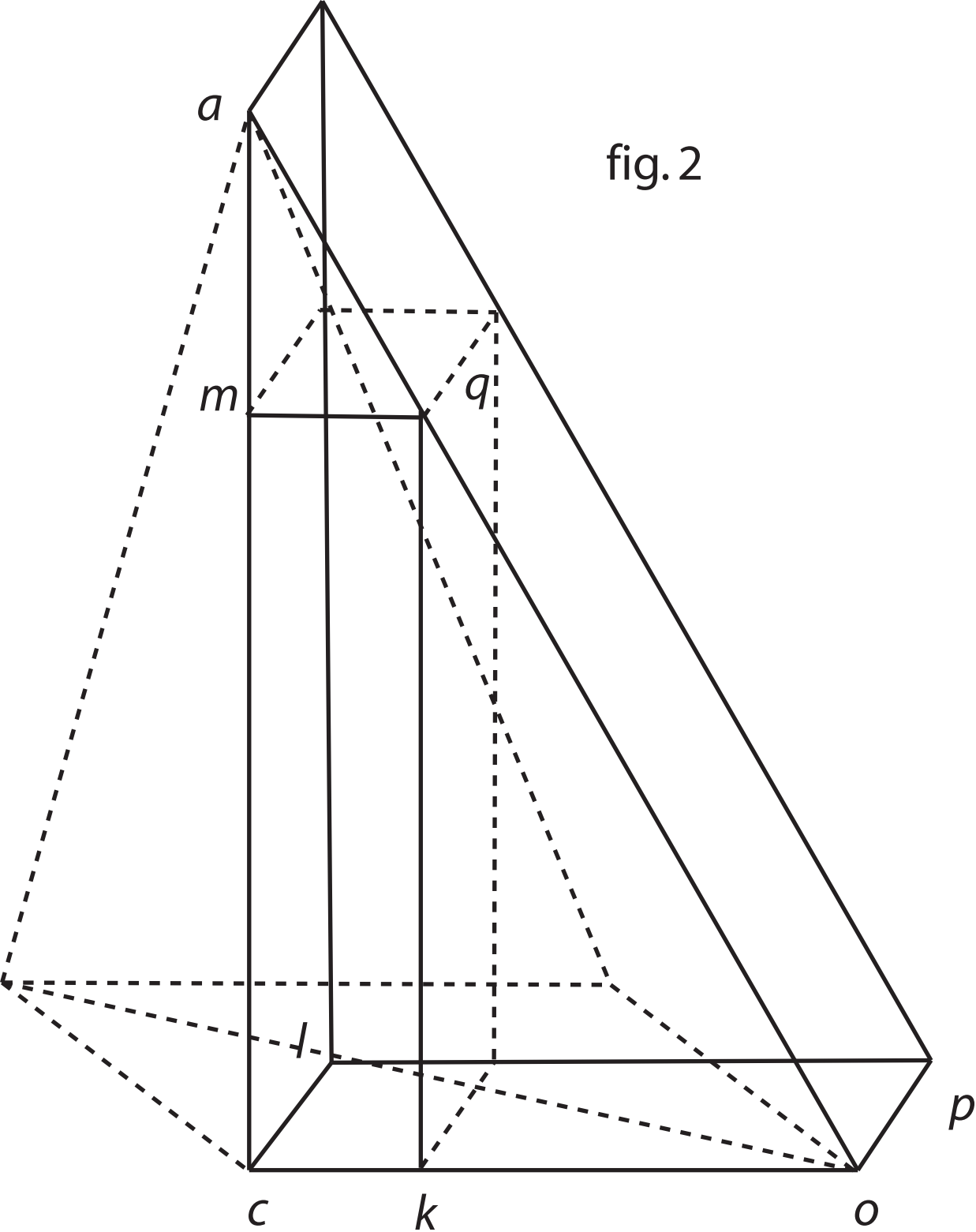

fig. 2