QATAR NAVIGATION (QPSC)

SHIP REPAIR & FABRICATION

Telephones
Office : 4771690 / 4771695
Fax : 4771687

Telex : 4206 DH
Cable : "NAVIGATION" Doha
Bank A/c:QNB Main Branch
P.O.Box 1000, Doha - Qatar
Swift Code : QNBAQAQA
QAR A/C No. 0013-000309-060
USD A/C No. 0013-000309-061

INVOICE

103307
MINISTRY OF INTERIOR-DEPARTMENT OF LOGISTICS
PURCH
Doha Doha QA 4020

INVOICE NO: SFWK/INV/012962/2021
DATE: 29/09/2021
EXPENSE A/C:
W/O NO: 21-011197 / 1
W/O REF: MLY21161

Vessel Name/Description : COAST GUARD "COUGAR BOATS"

Job No	Description	Line Amount
	TC/2021/167	
1150	REPLACEMENT OF MAIN DIESEL ENGINES AND GEAR BOX :-	1,373,751.00
	Supply of four Yanmar engines model: 6 LY 2A-STP. Supply of four Twin Disc gearbox model: MG-5061SC RR 1.15:1. Supply of two Ultra-Flex Control Head Supply of accessories (D-Panel and Harness). Supply of Sensor for various panels for each engine. Exhaust / water mixing elbow (L-type) for each engine. Cooling water hoses. Sub coolant tank. Fuel oil pipe. Flexible mounts. Alternator 12V-80A.	
	Country of origin: Engines: Yanmar 6LY2A-STP: Japan. Gearbox: Twin Disc MG-5061SC: Italy. Control Heads: Ultra-Flex: Italy. Optional accessories: Japan.	
	As per our quotation EM 15761, item 1.1	
1151	REPLACEMENT OF DIESEL GENERATORS FOR THREE COUGAR BOATS:-	202,150.00
	Replacement of HFL diesel generators. Replacement of four 6KVA/6KW Gemini, Marine Diesel Generator with brushless synchron 2-pole alternator, and water cooled engine, close coupled via flex.disc. and bellhousing to 2 cylinder Perkins diesel engine. Engine with forced oil lubrication system, electric start/stop.	

E & O.E

for **QATAR NAVIGATION (Q.S.C)**
SHIP REPAIR, FABRICATION & ENGINEERING DIVISION

This is a computer generated invoice and no signature/stamp required.
Any discrepancy on this document should be notified to us within 3 working days from the receipt of the document.

QATAR NAVIGATION (QPSC)

SHIP REPAIR & FABRICATION

Telephones
Office : 4771690 / 4771695
Fax : 4771687

Telex : 4206 DH
Cable : "NAVIGATION" Doha
Bank A/c:QNB Main Branch
P.O.Box 1000, Doha - Qatar
Swift Code : QNBAQAQA
QAR A/C No. 0013-000309-060
USD A/C No. 0013-000309-061

INVOICE

103307
MINISTRY OF INTERIOR-DEPARTMENT OF LOGISTICS
PURCH
Doha Doha QA 4020

INVOICE NO: SFWK/INV/012962/2021
DATE: 29/09/2021
EXPENSE A/C:
W/O NO: 21-011197 / 1
W/O REF: MLY21161

Vessel Name/Description : COAST GUARD "COUGAR BOATS"

Job No	Description	Line Amount
	230Volts, 50Hz, 1-phase, 3000rpm The set installed in sound enclosure with S/W supply and exhaust outlet. Model H2M6M1C Digital Control Panel, PSM Multicore DC control loom Sump drain pump kit Set fitting instructions fitted to generator HFL GEMINI Generator instruction book As per our quotation EM 15761, item 2.1 Note:- Payment as per contract. Encl:- Copy of contract and work completion report. Copy of CR.	
	Invoice Amount -->	1,575,901.00

(QAR - One Million Five Hundred Seventy-Five Thousand Nine Hundred One Only)

E & O.E

for **QATAR NAVIGATION (Q.S.C)**
SHIP REPAIR, FABRICATION & ENGINEERING DIVISION

This is a computer generated invoice and no signature/stamp required.
Any discrepancy on this document should be notified to us within 3 working days from the receipt of the document.

SHIPREPAIR AND FABRICATION YARD

Work Completed Report

VESSEL/CLIENT : COAST GUARD COUGAR BOATS-11197

WORK ORDER NO. : MLY 21161/21-011197

OWNER'S OR AGENT. : COAST GUARD

Date Work Commenced : 12/09/2020

Date Work Completed : 30/09/2020

JOB NO.	DESCRIPTION OF WORK CARRIED OUT
1150-11197	REPLACEMENT OF MAIN DIESEL ENGINES AND GEAR BOX FOR THREE COUGAR BOATS:-

Replacement of Yanmar diesel engines and Twindisc gearboxes
Supply of four Yanmar engines model: 6 LY 2A-STP.
Supply of four Twin Disc gearbox model: MG-5061SC RR 1.15:1.
Supply of two Ultra-Flex Control Head
Supply of accessories (D-Panel and Harness).
Supply of Sensor for various panels for each engine.
Exhaust / water mixing elbow (L-type) for each engine.
Cooling water hoses.
Sub coolant tank.
Fuel oil pipe.
Flexible mounts.
Alternator 12V-80A.
Exclusions:
Propulsion system.
Exhaust system.
Battery system.
Fuel system.
Sea water system.
Electronic control.
Additional items not mentioned in priced scope of supply.
Installation.
Country of origin:
Engines: Yanmar 6LY2A-STP: Japan.
Gearbox: Twin Disc MG-5061SC: Italy.
Control Heads: Ultra-Flex: Italy.
Optional accessories: Japan.
Delivery time:
Item delivery on April Third week.
Payment terms:
Within 30 day from submission of invoice.
Installation and commissioning:
The marine engines and gearboxes will be delivered in wooden palate, it is the responsibility of the client to get it installed in the boat. However, our technical team will commission the engines within Qatar territory, but they will not be held responsible for any damage or loss due to wrong installation/ connections or bad material delivered by the customer.
Milaha will not be held responsible for boat performance and speed.
Condition of warranty:
We will attend the services call for warranty period which is 12 months / 1000 hours from the date of commissioning and limited to 18 months after ex-factory shipment date. Warranty will be as per the manufacture warranty terms. Warranty of above-mentioned engine against manufacturing/material defects. Consumables and preventive maintenance parts are not covered under warranty.
Note:
Maintenance work is not included in our proposal.
Supply of any spare parts are not included in our quotation.

PROJECT MANAGER :

SIGNATURE : DATE : 18-09-2021

NAME : Calin

OWNER'S REPRESENTATIVE:

SIGNATURE : DATE : 19-09-2021

NAME : maj Abdulla Khalid

MILAHA S&F

SHIPREPAIR AND FABRICATION YARD

Work Completed Report

VESSEL/CLIENT : COAST GUARD COUGAR BOATS-11197

WORK ORDER NO. : MLY 21161/21-011197

OWNER'S OR AGENT. : COAST GUARD

Date Work Commenced : 12/09/2020

Date Work Completed : 30/09/2020

JOB NO.	DESCRIPTION OF WORK CARRIED OUT
1151-11197	REPLACEMENT OF DIESEL GENERATORS FOR THREE COUGAR BOATS:-

Replacement of HFL diesel Generators
"Replacement of four 6KVA/6KW Gemini, Marine Diesel Generator with brushless synchron 2-pole alternator, and water cooled engine, close coupled via flex.disc. and bellhousing to 2 cylinder Perkins diesel engine.
Engine with forced oil lubrication system, electric start/stop.
230Volts, 50Hz, 1-phase, 3000rpm
The set installed in sound enclosure with S/W supply and exhaust outlet.
Model H2M6M1C"
Digital Control Panel, PSM
Multicore DC control loom
Sump drain pump kit
Set fitting instructions fitted to generator
HFL GEMINI Generator instruction book
Exclusions:
Exhaust system.
Battery system.
Fuel system.
Sea water system.
Electronic control.
Installation.
All kind of fiber/steel/wood work onboard.
Country of origin:
Engines: Perkins 402D-05: joint manufacturer with Perkins in China.
Alternator: Mecc Alte, LT3N100: Italy.
Delivery time:
Item delivery on April Third week.
Payment terms:
Within 30 day from submission of invoice.
Installation and commissioning:
The generators will be delivered in wooden palate, it is the responsibility of the client to get it installed in the boat. However, our technical team will commission the engines within Qatar territory, but they will not be held responsible for any damage or loss due to wrong installation/ connections or bad material delivered by the customer.
Milaha will not be held responsible for boat performance.
Condition of warranty:
Please see maker conditions of sale, No.14 (attached)
Note:
Maintenance work is not included in our proposal.
Supply of any spare parts are not included in our quotation.

MILAHA
S & F

PROJECT MANAGER :
SIGNATURE : DATE : 18-09-2021
NAME : Calin

OWNER'S REPRESENTATIVE:
SIGNATURE : DATE : 17-09-20
NAME : maj Abdalla Khalid

الطرف الأول « وزارة الداخلية »

الطرف الثاني « شركة الملاحة القطرية »

عقد رقم « TC/2021/167 »

أعمال الصيانة لزوارق الكوجار

عقد رقم « TC/2021/167 » بشأن أعمال الصيانة لزوارق الكوجار

انـــه فـــي يـــوم «الاربعـــاء » - الموافـــق « 2021/08/04 » تـــم التعاقـــد بـــين كـــل مـــن :-

1) حكومـــة دولـــة قطـــر - وزارة الداخليـــة - ويمثلهـــا العقيـــد / خمـــيس ســـيف المنصـــوري بصـــفته مـــدير إدارة المشـــتريات

ص . ب « 4020 » الدوحـة « طرف أول »

2) الســـادة / شـــركة الملاحـــة القطريـــة - ويمثلهـــا الســـيد / علـــي محمـــد علـــي البـــوعفره الكـــواري بصفته مفوض بالتوقيع على العقد

ص . ب « 153 » الدوحة ت « 44947000 » - فاكس رقم « 44771687 » « طرف ثاني »

علـــى مـــا يـأتـــي :-

مقـــدمـــة

لما كان الطرف الأول يرغب في أعمال الصيانة لزوارق الكوجار (بنجاح) والمشار إليها في المادة « 2 » من هذا العقد عن طريق المناقصة المحدود رقم « s6/2020 » .

فقد تقدم الطرف الثاني بعرض أسعار رقم « EM-15761 » بتاريخ « 2021/3/07 » ، وتم إسناد عملية الصيانة المذكورة بالمادة رقم « 2 » إليه بعد موافقة السلطة المختصة بتاريخ « 2021/06/15 » على التعاقد بطريق المناقصة المحدودة ، وأخطر بذلك بموجب الكتاب رقم «إ ع إ ت/إ م/ق م ن/س/1981 » بتاريخ « 2021/06/20 » ، حيث قدم بتاريخ « 2021/06/22 » خطاب ضمان بنكي رقم « ILG/2021/03007QA » صادر من « بنك قطر الوطني » بمبلغ وقدره « 157,590 » ريال قطري «فقط/ مائة وسبعة وخمسون ألفاً وخمسمائة وتسعون ريال قطري» غير مقترن بأي قيد أو شرط وصالح للأداء بأكمله وغير قابل للرجوع فيه لصالح الطرف الأول وساري المفعول طوال مدة العقد ولمدة« 7 » أيام عمل بعد إتمام تنفيذ العقد بصفة نهائية بما في ذلك مدة الضمان والصيانة والدعم الفني ، وذلك كتأمين نهائي لتنفيذ التزاماته الواردة في هذا العقد وبعد ذلك يرد التأمين لصاحبه بغير توقف على طلب منه خلال مدة لا تجاوز « 7 » أيام عمل من إتمام تنفيذ العقد بصفه نهائية ، وقد إتفق الطرفان على ما يلي :-

مـادة رقـم (1)

تعتبر المقدمة المشار إليها أعلاه وعرض السعر المقدم من الطرف الثاني والمقبول من الطرف الأول ، وكشوف ومواصفات المواد والأعمال المرفقة ، كذلك كافة مستندات المناقصة المحدودة جزءاً لا يتجزأ من هذا العقد ومتممة لأحكامه فيما لا يخالف شروط هذا العقد وبنوده ، وفي حالة الخلاف بين النصوص تكون الأولوية لبنود العقد ثم الشروط العامة والخاصة ومستندات المناقصة المحدودة للمواصفات المطلوبة ثم عرض السعر المقبول .

مـادة رقـم (2)

ويلتزم الطرف الثاني بصيانة زوارق الكوجار «بنجاح» ، طبقاً للمواصفات المتفق عليها والمبينة في مستندات المناقصة المحدودة ، وطبقاً للعرض المقدم من الطرف الثاني والمقبول من الطرف الأول ، ويلتزم بأن يستخدم في أعمال الصيانة مواد أصلية ، كما يلتزم الطرف الثاني بتنفيذ كافة الملاحظات التي ترد من الطرف الأول عند تسليم الزوارق بعد الإنتهاء من عمل الصيانة ودون أي تكاليف مالية إضافية .

وبيان هذه الأصناف والاعمال كالتالي :-

رقم الصنف	وصف الاعمال	الكمية	سعر الوحدة (ر . ق)	السعر الإجمالي (ر . ق)	بلد المنشأ	الضمان
[1]	MAINTENANCE OF 3 COUGAR BOATS (REPLACE ENGINES 4 NUMBERS- YANMAR DIESEL ENGINE 6LY2A-STP) . (REPLACE GEAR BOX 4 NUMBERS TWIN DISC MG-506SCRR 1.15:1). (REPLACE ULTRA FLEX CONTROL HEAD 2 NUMBERS) AND (REPLACE GENERATOR 4 NUMBERS HFL H2M6MIC . GENERATOR INSTALLATION 4 NUMBERS)	1 Number	1,575,900	1,575,900	ENGINES : JAPAN GEARBOXES ITALY GENERATORS :GERMANY	12 MONTHS

ويكون إجمالي ثمن صيانة الزوارق موضوع هذا العقد هو مبلغاً وقدره « **1,575,900** » ريال قطري « فقط/ مليون وخمسمائة وخمسة وسبعون ألفاً وتسعمائة ريال قطري لا غير » شاملاً مدة الضمان والدعم الفني وقطع الغيار اللازمة ، ويتم سداد المستحقات بعد الانتهاء من إجراء أعمال الصيانة المطلوبة والاستلام والقبول النهائي للزوارق طبقاً للقواعد الواردة في المادة رقم « 7 » من هذا العقد .

مـادة رقـم (3)

يلتزم الطرف الثاني «بالضمان و الصيانة والدعم الفني» للأصناف المشار إليها في المادة « ٢ » من هذا العقد لمدة «سنة واحدة» ، من تاريخ الاستلام والقبول النهائي ، وصدور شهادة بذلك الاستلام من الجهة المشرفة على تنفيذ العقد «إدارة الإسناد - الإدارة العامة لأمن السواحل والحدود» ويكون مسئولاً مسئولية كاملة عن أي خلل يحدث خلال مدة الضمان من تاريخ القبول والاستلام النهائي ، كما يلتزم الطرف الثاني بتقديم شهادة ضمان عند توريد الأصناف وقطع الغيار، وفي حالة إخلال الطرف الثاني بهذا الشرط ، يحق للطرف الأول استبدال أي من الأصناف موضوع هذا العقد على حساب الطرف الثاني وخصم التكاليف من أية مستحقات له لدى الطرف الأول أو لدى أية جهة حكومية أخرى مع حق الطرف الأول في المطالبة بالتعويض عن أي أضرار تلحق به دون أن يخل ذلك بحق الطرف الأول من توقيع الغرامات المنصوص عليها في هذا العقد .

مـادة رقـم (4)

- مع مراعاة حكم المادة « ٣ » من هذا العقد ، تكون مدة توريد الأصناف المذكورة في الجدول المدرج بالمادة « ٢ » أعلاه « أسبوع واحد » ، تبدأ من تاريخ توقيع العقد ، وتنتهي في تاريخ « 2021/08/11 » .
- مدة تركيب وتشغيل الأصناف المذكورة في الجدول المدرج بالمادة « ٢ » اعلاه « شهر واحد » تبدأ من « 2021/08/12 » وتنتهي في تاريخ « 2021/09/11 » .
- مدة الضمان و الصيانة والدعم الفني « سنة واحدة » تبدأ من تاريخ الاستلام والقبول النهائي والتشغيل « بنجاح » ، ويلتزم خلالها الطرف الثاني بتنفيذ كافة الالتزامات الواردة بهذا العقد وبحسن نية .

مـادة رقـم (5)

من المتفق عليه بين الطرفين أن سعر صيانة الزوارق شامل كافة الرسوم الجمركية ورسوم الموانئ والضرائب وقيمة التأمين عليها إن وجدت ، ولا يتحمل الطرف الأول أية مبالغ إضافية من أي نوع كانت خلاف السعر المتفق عليه والوارد ذكره في المادة رقم « 2 » من هذا العقد ، ويحق للطرف الأول وفقاً لمقتضيات المصلحة العامة أثناء مدة تنفيذ العقد وبعد موافقة وزير الداخلية بناءً على توصية لجنة المناقصات المختصة ووفقاً للقانون واللائحة زيادة أو خفض الكميات أو الأعمال المطلوبة بنسبة لا تزيد على « 20٪ » من قيمة العقد أو مدته وفقاً لشروطه وأسعاره وتعديل قيمة العقد أو مدته وفقاً لذلك « على أن تكون الزيادة من جنس الأصناف أو الأعمال أو الخدمات المتعاقد عليها » ولا يحق للطرف الثاني طلب التعويض عن ذلك ، واستثناء من ذلك يجوز للطرف الأول تجاوز نسبة ال « 20٪ » المشار إليها وذلك وفقاً للضوابط والشروط الواردة بالمادة « 81 » من اللائحة التنفيذية للقانون « 2015/24 » والمعدل بالمرسوم بقانون « 2018/18 » والصادرة بقرار مجلس الوزراء رقم « 2019/16 ».

مـادة رقـم (6)

يتم إستلام الزوارق التي تمت صيانتها إستلاما" مؤقتا" بمعرفة المسؤولين بالجهة المشرفة على تنفيذ العقد « الإدارة العامة لأمن السواحل والحدود » بصفتهم تابعين للطرف الأول من الطرف الأول أو من يعينه لهذا الغرض ، ومن المتفق عليه أنه لا يترتب على هذا الإستلام المؤقت أي اثر فيما يتعلق بمسؤولية الطرف الثاني عن أعمال الصيانة والإصلاح المنجزة من قبله ، حيث تبقى تبعة الهلاك ومسؤولية إعادة أعمال الصيانة بالصورة المطلوبة على عاتقه ، كما يظل ضامنا" لكافة أعمال الصيانة والإصلاح المنجزة إلى أن يتم الإستلام والقبول النهائي .

مـادة رقـم (7)

يتم تسليم الزوارق التي تمت صيانتها موضوع هذا العقد في مقر الطرف الأول لدى « الإدارة العامة لأمن السواحل والحدود » أو أية جهة أخرى يحددها الطرف الأول ويخطر بها الطرف الثاني ، ويتم دفع قيمة

الزوارق التي تمت صيانتها فعلياً للطرف الثاني من قبل الطرف الأول بعد الصيانة وفقاً للمواصفات المطلوبة والإستلام والقبول النهائي وذلك طبقاً للنظم واللوائح المالية المطبقة لدى الطرف الأول والمعمول بها في الدولة.

مادة رقم (8)

يلتزم الطرف الثاني بإرفاق شهادة مخالصة نهائية صادرة منه ومختومة بختمه ، تُفيد بأنه قد استلم كل مستحقاته المالية عن هذا العقد وليس له أو لوكلائه أو مقاوليه من الباطن أي مطالبات نقدية أو عينية على وزارة الداخلية .

مادة رقم (9)

يحق للطرف الأول رفض كل أو بعض الزوارق التي تمت صيانتها من قبل الطرف الثاني إذا تبين له من الفحص عدم مطابقة هذه الزوارق للمواصفات الواردة في مستندات المناقصة المحدودة أو لعرض الأسعار المقدم من الطرف الثاني والمعتمد من الطرف الأول .

مادة رقم (10)

يتم الإستلام والقبول النهائي للزوارق التي تمت صيانتها بقبولها بعد فحصها بمعرفة لجنة فنية يشكلها الطرف الأول لهذا الغرض ويقوم الطرف الأول بإخطار الطرف الثاني كتابة بميعاد فحص الزوارق لحضوره أو من ينوب عنه لحضور عملية الفحص ويوقع الطرف الثاني ، أو من ينوب عنه على محضر الفحص ، ويكون قرار اللجنة نافذا في حقه حتى ولو لم يحضر عملية الفحص رغم إخطاره ، أو امتنع عن التوقيع على المحضر .

مادة رقم (11)

يلتزم الطرف الثاني بتنفيذ أعمال الصيانة والدعم الفني الشامل للطرف الأول في موقع المشروع طوال مدة الضمان ولمدة (٢٤) ساعة في اليوم خلال أيام الأسبوع وفي أيام الجمع والعطلات الرسمية ، ويتم الإبلاغ بالأعطال من خلال الهاتف النقال ويلتزم الطرف الثاني بمعالجة أية مشكلة فنية خلال (٢٤) ساعة طوال مدة الضمان وكذلك يلتزم بتزويد الطرف الأول بقائمة الخبراء والمهندسين والفنيين المختصين واختصاصاتهم وهواتفهم المحمولة ، وفي حالة التأخير في تقديم الدعم الفني خلال المدة المذكورة يتم فرض غرامة تأخير بواقع (١،٠٠٠) ريال قطري « ألف ريال قطري لا غير » بعد انتهاء اليوم وبحد أقصى (١٠٪) من قيمة العقد .

مادة رقم (12)

إذا تأخر الطرف الثاني في صيانة كل الزوارق المتعاقد عليها أو جزء منها في الميعاد المحدد بهذا العقد ويدخل في ذلك ما يحل محل الزوارق المرفوضة ، يجوز للطرف الأول إذا رأى مصلحة في ذلك وبناءً على توصية اللجنة إعطاء الطرف الثاني مهلة إضافية للصيانة على أن توقع عليه غرامة تأخير

طبقاً للمادة « 80 » من اللائحة التنفيذية للقانون رقم « 2015/24 » والمعدل بالمرسوم بقانون رقم « 2018/18 » والصادرة بقرار مجلس الوزراء رقم « ٢٠١٩/١٦ » كالآتي :-

أ - (1٪) عن كل يوم تأخير أو جزء من اليوم وبحد أقصى (10٪) من القيمة الإجمالية للعقد وذلك إذا قدر الطرف الأول إرتباط المواد ببعضها وأن الجزء المتأخر منها يمنع الإنتفاع بالجزء الذي تم صيانته ، وفي جميع الحالات توقع غرامة التأخير دون حاجه إلى إنذار أو إثبات وقوع الضرر من التأخير ودون اللجوء إلى القضاء ، ولا يخل توقيع الغرامة بحق الطرف الأول في الرجوع على الطرف الثاني بكامل التعويض المستحق له عما أصابه من ضرر بسبب التأخير .

ب- (1٪) عن كل يوم تأخير وبحد أقصى (10٪) من قيمة المواد التي تأخر الطرف الثاني في صيانتها وذلك إذا قدر الطرف الأول عدم إرتباط الزوارق ببعضها وأن الجزء المتأخر منها لا يمنع الإنتفاع بالجزء الذي تم صيانته.

ويعتبر العقد سارياً طوال مدة المهلة الإضافية المنصوص عليها في الفقرة الأولى من هذه المادة .

مادة رقم (13)

في حالة عدم قيام الطرف الثاني بصيانة كل الزوارق المتعاقد عليها في الميعاد المنصوص عليه في المادة (4) أو بعد انقضاء المهلة الإضافية المشار إليها في المادة (12) من هذا العقد وبلغت قيمة الغرامة الموقعة عليه (10٪) من القيمة الإجمالية للعقد يحق للطرف الأول بعد إتخاذ اللازم قانوناً طبقاً للمادة (22) من القانون (2015/24) والمعدل بالمرسوم بقانون رقم (2018/18) إتخاذ أحد الإجراءين التاليين :-

أ- صيانة الزوارق التي لم يقم الطرف الثاني بصيانتها من غيره وعلى حسابه وأن يخصم الطرف الأول قيمة هذه الصيانة من مستحقات الطرف الثاني لديه أو لدى أية جهة حكومية أخرى ، وإذا كان سعر صيانة أي زورق يقل عن السعر المتفق عليه في هذا العقد فلا يحق للطرف الثاني المطالبة بالفرق ، مع بقاء حق الطرف الأول في تحصيل قيمة غرامة التأخير المستحقة ، وفي هذه الحالة يصادر التأمين النهائي .

ب- فسخ العقد ومصادرة التأمين النهائي .

وفي جميع الأحوال يكون فسخ العقد او التنفيذ على حساب الطرف الثاني بقرار من وزير الداخلية بناءً على توصية اللجنة ان يعلن الطرف الثاني بهذا القرار

مادة رقم (14)

لا يجوز للطرف الثاني التنازل عن العقد أو عن المبالغ المستحقة له كلها أو بعضها إلى الغير إلا بعد موافقة وزير الداخلية . وفي حالة التنازل عن العقد يبقى الطرف الثاني مسؤولاً بطريق التضامن مع المتنازل إليه عن تنفيذ العقد ، كما لا يخل قبول تنازله عن المبالغ المستحقة له بما يكون للطرف الأول قبله من حقوق .

مـادة رقـم (15)

مـع عـدم الإخـلال بـأي وجـه مـن أوجـه المسـئولية المقـررة قانونـاً يعتبـر العقـد مفسـوخاً فـي أي مـن الحـالتين التاليتين :

1) إذا ثبت أن الطرف الثاني قد إستعمل الغش أو التلاعب في تنفيذ العقد أو في الحصول عليه .

2) إذا ثبت أن الطرف الثاني شرع بنفسه أو بواسطة غيره بطريق مباشر أو غير مباشر في رشوة أحد موظفي الدولة أو التواطؤ معه إضراراً بالطرف الأول .

مـادة رقـم (16)

للطرف الأول الحق في إنهاء العقد في أي من الحالات التالية :-

1) وفاة الطرف الثاني حال كون شخصيته محل إعتبار في العقد .

2) إفلاس أو إعسار الطرف الثاني.

3) إنقضاء الشركة أو المؤسسة (الطرف الثاني) وفقا لأحكام القانون .

4) إذا إقتضت المصلحة العامة ذلك و بموجب قرار مسبب من وزير الداخلية بناء على توصية اللجنة .

مـادة رقـم (17)

يلتزم الطرف الثاني بشراء ما يحتاجه من مواد أو أدوات من المنتجات الوطنية والمنتجات ذات المنشأ الوطني متى تـوفرت فيهـا المواصـفات المطلوبـة وفـي حالـة الإخـلال بهـذا الالتـزام توقـع عليـه غرامـه بمقـدار « 20٪ » مـن قيمـة المشـتريات ، علـى أن تخصـم مـن مسـتحقاته دون الإخـلال بالشـروط والجـزاءات الـواردة فـي القـانون رقـم « 6 » لسـنة « 1987 » بشـأن القواعـد الموحـدة لإعطـاء الأولويـة فـي المشـتريات الحكوميـة للمنتجات الوطنية والمنتجات ذات المنشأ الوطني بدول مجلس التعاون لدول الخليج العربية .

مـادة رقـم (18)

يلتزم الطرف الثاني بضرورة التقيد بالمواصفات الوطنيـة القياسـية الصـادرة مـن الهيئـة العامـة القطريـة للمواصفات والتقييس بشأن «المواد أو الأعمال محل العقد الماثـل» ، وفـي حالـة الإخـلال بـذلك يحـق للطـرف الأول استبدال المواد الغير مطابقة للمواصفات المذكورة بمواد أخـرى مطابقـة لتلـك المواصـفات أو اتخـاذ كافـة الإجراءات التي تحفظ حقوق الطرف الأول بشكل كامل .

مـادة رقـم (19)

يلتزم الطرف الثاني بإستخدام الخطوط الجوية القطرية في نقل الأشخاص والشحنات فيما يتعلق بكافة الأعمال موضوع هـذا العقـد وإصـدار جميـع تـذاكر السـفر واذونـات الشـحن الخاصـة بهـذه الأعمـال عـن طريـق الخطوط الجوية القطرية باعتبار أنها الناقل الوطني للدولـة وذلـك فيمـا يتطلـب نقلـه جـواً وفـي حالـة إسـتخدام النقل البحري فإن الطرف الثاني يلتزم بإستخدام شركة الملاحة القطرية .

مـادة رقـم (20)

يلتزم الطرف الثاني عند تنفيذ هذا العقد بمراعاة كافة التشريعات والقواعد والنظم المعمول بها ذات الصلة بموضوع التعاقد ، سارية المفعول في دولة قطر . ويكون مسئولاً عن حفظ النظام بموقع العمل وتنفيذ أوامر الطرف الأول بإبعاد كل من يهمل أو يرفض تنفيذ التعليمات أو يحاول الغش أو يخالف أحكام العقد وشروطه طبقاً للمادة « 84 » من اللائحة التنفيذية للقانون « 2015/24 » والمعدل بالمرسوم بقانون « 2018/18 » والصادرة بقرار مجلس الوزراء رقم « 2019/16 » .

مـادة رقـم (21)

مع عدم الإخلال بالاتفاقيات التي تلتزم بها الدولة ، يلتزم الطرف الثاني إن كان شركة غير قطرية لتنفيذ أعمال أو تقديم خدمات داخل الدولة أن يعتمد على السوق المحلي في توفير مستلزمات العقد داخل الدولة من مواد بنسبة لا تقل عن « 30٪ » من القيمة الإجمالية للعقد وذلك وفقاً للمادة « 33 » من اللائحة التنفيذية لقانون المناقصات والمزايدات « 2015/24 » والمعدل بالمرسوم بقانون « 2018/18 » والصادرة بقرار مجلس الوزراء رقم « 2019/16 » .

مـادة رقـم (22)

لا يجوز للطرف الثاني أن يمتنع عن تنفيذ التزاماته الواردة في العقد بحجة عدم وفاء الطرف الأول بالتزاماته المالية .

مـادة رقـم (23)

يلتزم الطرف الثاني بالمحافظة التامة على سرية المعلومات والمستندات سواء كانت أمنية أو تجارية أو فنية التي قد تقع في أيدي العاملين لديه أثناء تأدية عملهم ويجب عليهم تسليمها فوراً إلى مسئول النظام التابع للطرف الأول ، كما لا يجوز للعاملين لدى الطرف الثاني استخدام الآلات أو أي تجهيزات موجودة في منطقة عملهم ولا يجوز للطرف الثاني أو أي من تابعيه إفشاء أي معلومات متعلقة بالعقد إلا بإذن كتابي من الطرف الأول . وإذا لم يلتزم الطرف الثاني وعامليه بالمحافظة على هذه السرية والخصوصية فإنه يتحمل تبعات ذلك ويحق للطرف الأول في هذه الحالة فسخ العقد ومطالبته بالتعويضات اللازمة وذلك في أي وقت من الأوقات سواء أثناء العقد أو بعد إنتهائه .

مـادة رقـم (24)

يلتزم الطرف الثاني بالقيام بجميع مسئولياته وفقاً لبنود هذا العقد وشروطه ويكون مسئولاً عن أي إخلال بهذه البنود وعلى الأخص المسئولية عن إهمال موظفيه في أداء عملهم وعن أي تلف أو ضرر يصيب ممتلكات أو أشخاص الطرف الأول أو أي أضرار تصيب الغير بسبب ذلك الإهمال وللطرف الأول الحق في الرجوع بالتعويض كاملاً في حالة حدوث أي ضرر آخر أياً كان نوعه .

مـادة رقـم (25)

لا يكون للطرف الأول علاقة أو أية مسؤولية من أي نوع كانت فيما قد يتعرض له العاملين التابعين للطرف الثاني من إصابات أو حوادث أو وفاة تنتج عن هذه الأعمال مع ما يترتب على ذلك من نتائج أثناء تأدية عملهم .

مادة رقم (26)

تسري أحكام قانون تنظيم المناقصات والمزايدات الصادر بالقانون رقم « 2015/24 » والمعدل بالمرسوم بقانون « 2018/18 » ولائحته التنفيذية الصادرة بقرار مجلس الوزراء رقم « 2019/16 » وأية تعديلات لاحقة بشأنهم على هذا العقد .

مادة رقم (27)

يحق للطرف الأول فسخ العقد أو تنفيذه على حساب الطرف الثاني بعد إنذاره على محل إقامته أو مركز أعماله أو بأي وسيلة أخرى تفيد العلم وذلك إذا أخل بأي شرط من شروطه مالم يتدارك أثر ذلك خلال المدة التي يحددها له الطرف الأول .

وفي جميع الأحوال يكون الفسخ أو التنفيذ على حساب الطرف الثاني بقرار من وزير الداخلية بناءً على توصية اللجنة ويعلن قرار الفسخ أو التنفيذ على حساب الطرف الثاني بكتاب مسجل على عنوانه المثبت في العقد ، وذلك طبقاً لنص المادة رقم « ٢٢ » من قانون تنظيم المناقصات والمزايدات الصادر بالقانون رقم « ٢٠١٥/٢٤ » المعدل بالمرسوم بقانون رقم « ٢٠١٨/١٨ » .

مادة رقم (28)

في جميع حالات فسخ العقد أو تنفيذه على حساب الطرف الثاني وطبقاً للمادة (24) من القانون (2015/24) والمعدل بالمرسوم بقانون رقم (2018/18) ، يكون التأمين النهائي من حق الطرف الأول ، كما يكون له أن يخصم ما يستحقه من غرامات أو أي خسارة لحقت به ، من أية مبالغ مستحقة أو تستحق للطرف الثاني لديه ، أو لدى أي جهة حكومية أخرى ، وذلك دون حاجة إلى اتخاذ أي إجراء آخر .

ويجوز بقرار من وزير الداخلية ، بناءً على توصية اللجنة ، بعد أخذ رأي الطرف الأول ، وقف التعامل مع الطرف الثاني لمدة محددة أو بصفة دائمة ، مع إخطار الطرف الثاني بالقرار الصادر في هذا الشأن .

ويجوز بموافقة رئيس مجلس الوزراء، بناءً على توصية مسببة من وزير المالية وبعد استطلاع رأي اللجنة، في غير الحالات التي يعتبر العقد فيها مفسوخاً وفقاً لحكم المادة « 23 » من القانون رقم « 2015/24 » والمعدل بالمرسوم بقانون رقم « 2018/18 » ، استثناء الطرف الثاني من كل أو بعض الجزاءات المترتبة على حالات الفسخ أو التنفيذ على الحساب .

مادة رقم (29)

تسري احكام قانون الضريبة على الدخل ، الصادر بالقانون (2018/24) ولائحته التنفيذية الصادرة بقرار مجلس الوزراء رقم (2019/39) واي تعديلات لاحقة عليهما فضلا عن القرارات الصادرة لتنفيذها .

مـادة رقـم (30)

تختص محاكم دولة قطر دون غيرها بالفصل في أي نزاع قد ينشأ بين الطرفين بشأن تنفيذ هذا العقد أو تفسير أي مادة من مواده وتطبق في شأنه أحكام القانون القطري بإعتباره الواجب التطبيق وذلك فيما لم يرد بشأنه نص في قانون المناقصات والمزايدات المطبق على هذا العقد .

مـادة رقـم (31)

في حالة حدوث خلاف في تفسير أو تنفيذ العقد أو المواد الموردة بين طرفي العقد طبقاً للبنود أو الملاحق أو المواصفات الفنية المطلوبة يلتزم الطرف الثاني بتنفيذ ما يراه الطرف الأول مناسباً لإستكمال التنفيذ على نحو مُرضٍ للطرف الأول .

مـادة رقـم (32)

في حالة إلغاء أو بطلان أو مخالفة أي بند من بنود العقد للقانون فإن هذا الإلغاء أو البطلان أو المخالفة تظل مقتصرة على هذا البند دون غيره من بنود العقد وتظل كافة بنود العقود صحيحة ونافذة بشكل كامل للعقد ومنتجة لآثارها القانونية بين الطرفين .

حرر هذا العقد باللغة العربية من « 4 » نسخ أصلية استلم الطرف الثاني نسخة واحدة واحتفظ الطرف الأول بالنسخ الأخرى .

عـــن / الطـــرف الثـــاني	**عـــن / الطـــرف الأول**
الســادة / شــركة الملاحــة القطريــة	**وزارة الداخليــة**
ويمثلها :	**ويمثلها :**
العقيد :	
السيد / علي محمد علي البوعفره الكواري	**خمـيس سـيف المنصـوري**
بصـفته مفـوض بـالتوقيع علـى العقـد	**بصـفته-مديـر إدارة المشـتريات**

AHMAD HELMI ALABBADI

من: Ehab Tawfik <ETawfik@Milaha.com>
تاريخ الإرسال: يونيو، ٢٠٢١ ٠٩:٣٣ ص 28
إلى: AHMAD HELMI ALABBADI
الموضوع: [WARNING: ATTACHMENT UNSCANNED]RE: نسخة من كتاب الترسية

Ministry Of Interior

Warning: (**Email from Non-MOI Domain**) Do not click on any link or open any attachments unless you trust the sender and know the content is safe.

Dear Mr. Ahmed

Following our telephone conversation earlier, kindly note that the delivery period of requested items is one week from the contract signing date, and the completion of the work will be within one month from items delivery date.

Looking forward to hear from you.

Ehab Tawfik
ales Engineer - Yachts & GRP Boats
Shipyard

MILAHA

T +974 44947014, M +974 33091097
Office - Shipyard, Milaha, Doha, Qatar
Follow us on our social media channels:
Visit our website: www.milaha.com

Disclaimer: The information in this email, including attachments, may contain information that is confidential, protected by intellectual property rights, or may be legally privileged. It is intended solely for the addressee(s). Access to this email by anyone else is unauthorized. Any use, reliance, disclosure, copying, or distribution of this email by persons other than the designated addressee is prohibited. If you are not the intended recipient, you should delete this message immediately from your system. If you believe that you have received this email in error, please contact the sender or abuse@milaha.com. No employee or agent is authorized to conclude any binding agreement on behalf of Qatar Navigation QPSC & its subsidiaries (Milaha) with another party by email. All proposals, discussions, agreements or contracts that are intended to be binding on Milaha must be reduced in writing and signed by Milaha's authorized signatory(s). Any views expressed in this email or its attachments are those of the individual sender except where the sender, expressly and with verifiable authority, states them to be the views of Milaha. Milaha accepts no liability for the content of this email, or for the consequences of any actions taken on the basis of the information provided, unless that information is subsequently confirmed in writing. The integrity and security of this email cannot be guaranteed over the Internet therefore, Milaha does not warrant that this communication is free from computer viruses or other defects and we recommend that you scan this e-mail and any attachment for viruses before opening. Any loss or damage caused directly or indirectly by the use of this communication is your responsibility. Our liability in connection with this email (including due to viruses in any attachments) is limited to re-supplying this email and its attachments.

Consider the environment. Do you really need to print this email?

From: AHMAD HELMI ALABBADI <AALABBADI@moi.gov.qa>
Sent: 21 June 2021 06:32
To: Ehab Tawfik <ETawfik@Milaha.com>
Subject: نسخة من كتاب الترسية

CAUTION: This email originated from outside of Milaha. Do not click links or open attachments unless you recognize the sender and know the content is safe.

CONFIDENTIALITY NOTICE

MILAHA

COMMERCIAL PROPOSAL

MILAHA
S & F

الملاحة القطرية
QATAR NAVIGATION

Qatar Navigation QSC - P.O.BOX 153 Doha, State of Qatar
Tel +974 4494 7000 Fax +974 4477 1687
www.milaha.com

Tender & Auctions Committee
Tel (44849512)
FAX (44933150)

لجنة المناقصات والمزايدات بوزارة الداخلية
تليفون (44849512)
فاكس (44933150)

نمـوذج العطـاء المالـي

رقم المناقصة : 2021/S6 التاريخ : 07 / 03 /2021

السيد / رئيس لجنة المناقصات والمزايدات بوزارة الداخلية المحترم

بهذا نؤكد نحن شركة «باللغة العربية» الملاحة القطرية

إسم الشركة «باللغة الإنجليزية» MILAHA

أنه في حالة إرساء المناقصة علينا أن نوقع على العقد وبدء التنفيذ طبقا للشروط والمواصفات الواردة في وثائق المناقصة ، ونتعهد بأننا لن نقوم بالإدلاء أو بإفشاء أسعار المناقصة لأي طرف ثالث أو شخص طبيعي أو معنوي آخر أو إجراء أي ترتيب أو اتفاق مع أي جهة أخرى لتحديد أسعار المناقصة فيما عدا الطرف الأول أو المشتري ، كما نتعهد بأن نقوم بتقديم التأمين النهائي والتوقيع على العقد خلال المدة المذكورة بوثائق المناقصة ، وإننا على علم تام أنه في حالة مخالفة ذلك خلال الفترة المحددة سوف نتعرض للعقوبات المقررة قانوناً .

رقم العرض	قيمة العرض الإجمالي «بالأرقام» ريال قطري	قيمة العرض الإجمالي «بالأحرف» ريال قطري	مدة التوريد	مكان التسليم
العرض الأساسي	1,575,900.00 ر.ق.	مليون وخمسمائة وخمس وسبعون الف وتسعمائة ريال قطري	خلال الأسبوع الثالث من شهر ابريل	ادارة امن السواحل
العرض البديل «1»				
العرض البديل «2»				
العرض البديل «3»				

☑ مدة سريان العطاء :« 90 » يوماً على الأقل من تاريخ إنتهاء المدة المقررة لتقديم العطاءات .

إسم صاحب الشركة أو المؤسسة صاحبة العطاء : الملاحة القطرية

إسم المدير المفوض : عبد الرحمن عيسي المناعي ص . ب رقم : 153

تليفون رقم : 4494700 فاكس رقم : 44771687 جوال رقم : 33091097

توقيع وختم الشركة	ختم اللجنة
MILAHA	

COVER LETTER

MILAHA S&F

Qatar Navigation QSC - P.O.BOX 153 Doha, State of Qatar
Tel +974 4494 7000 Fax +974 4477 1687
www.milaha.com

MILAHA

Milaha Shiprepair & Fabrication Yard - Quotation

Date	:	07-03-2021
Ref. No.	:	EM 15761 – 2 pages
Attn.	:	Ministry of Interior – General Directorate of Logistics – Purchasing Dept.
Subject	:	Tender Ref: S6/2021 - Maintenance of Cougar Boats.

Dear Sir,

With respect to your valuable request, we are pleased to submit our **QUOTATION** as follows:

1. **SCOPE OF WORK:**
   - As per attached Scope of work.

2. **PRICE:**
   - As per attached Scope of work and prices.

3. **EXECUTION/COMPLETION PERIOD:**
   - Items quoted will be available in our shipyard in Qatar by third week of April.
   - Supervision and commissioning of equipment will be within one week from completion of installation by client.

4. **PAYMENTS TERMS:**
   - Within 30 day from submission of invoice.

5. **VALIDITY:**
   - Our offer is valid for 90 days from the date mentioned on this letter.

6. **GENERAL:**
   - Equipment Installation to be carried out by client.
   - Maintenance of equipment and supply of spare parts are not included in our proposal.
   - All prices are strictly quoted based on scope of works attached in our proposal.
   - All modifications to be carried out only after written approval from the client.
   - If Quantity/size/volume/material specification of any job increases/changes other than mentioned in our scope of work i.e. "Technical Proposal", additional or revised quote with subsequent job number will be forwarded for approval.

- Any class approval / third party inspection other that included in our quotation is client scope.
- All the Third-part services and equipment supply are subject to availability at the time of order confirmation.
- Any rectification work requested after completion of the original work scope will be considered as warranty work.
- Any taxes and duties payable within Qatar or internationally and related to this project are excluded from this proposal and will be charged as additional.

7. ANNEXES to this PROPOSAL

- Annex 1 – Yanmar-Data sheet - 6LY2A-UTP-STP
- Annex 2 – Twin Disc-Data sheet - MG-5061SC_A_RV
- Annex 3 – HFL -Data sheet - GEMINI II
- Annex 4 – HFL – Terms and conditions of sale

Trusting this meets your approval and assuring you of our best attention at all times.

Yours faithfully,

For

Dario Arcella
VP – Shipyard
Milaha Shipyard

Email DArcella@milaha.com, Tel +974 4 494 7000

S & F

YANMAR

MARINE DIESEL ENGINES

6LY2A-UTP / STP Series

	6LY2A-UTP	6LY2A-STP
Configuration	4-stroke, vertical, water-cooled diesel engine	
Maximum output at crankshaft		* 324 kW (440mhp) @3300 rpm
	** 272 kW (370mhp) @3300 rpm	** 315 kW (427mhp) @3300 rpm
Displacement	5.813 L	[354 cu in]
Bore x stroke	106 mm x 110 mm	[4.17 in x 4.33 in]
Cylinders	In-line	
Combustion system	Direct injection	
Aspiration	Turbocharged with watercooled turbine housing	
Starting system	Electric starting 12V - 3 kW	
Alternator	12V - 80A	
Cooling system	Fresh water cooling by centrifugal fresh water pump and rubber impeller seawater pump	
Lubrication system	Enclosed, forced lubricating system	
Direction of rotation [crankshaft]	Counterclockwise viewed from stern	
Dry weight without gear	535 kg [1179 lbs]	
Emission compliance	EU: RCD 1 IMO Tier 2	EMC
Engine mounting	Rubber type flexible mounting	

NOTE:
1 kW = 1.3596 mhp
* Fuel temperature 25°C Fuel gravity 860g/litter [ISO 3046-1], fuel density at 15°C: 860g/litter
** Fuel temperature 40°C Fuel gravity 840g/litter [ISO 8665: 2006], fuel density at 15°C: 840g/litter
Technical data is according to ISO 8665: 2006/3046-1

DIMENSIONS

Rear view

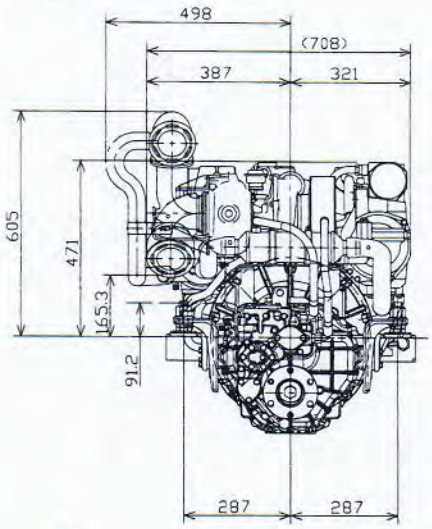

Right side view

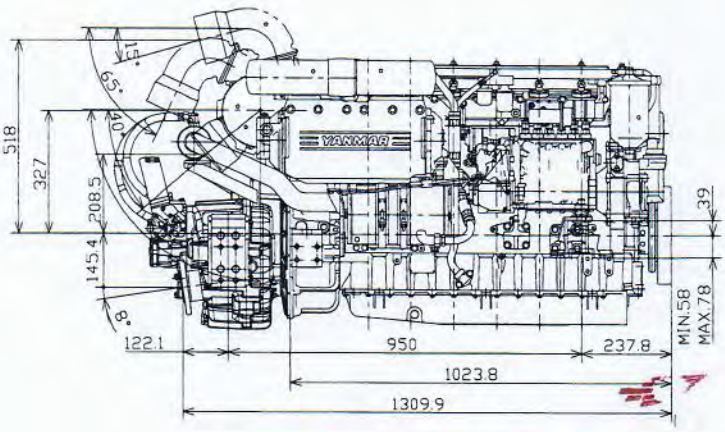

6LY2A-UTP / STP (with KMH61A Marine Gearbox)

AALA MILANO S.R.F.

YANMAR

PERFORMANCE CURVES

6LY2A-UTP

Power

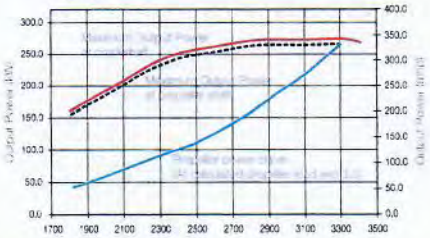

Torque

Fuel Consumption

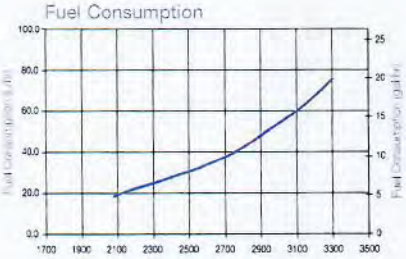

6LY2A-STP

Power

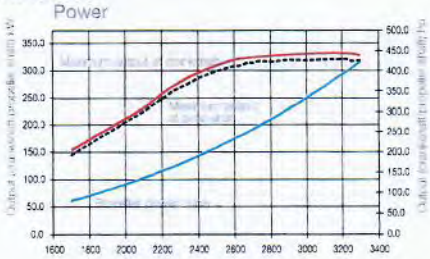

Torque

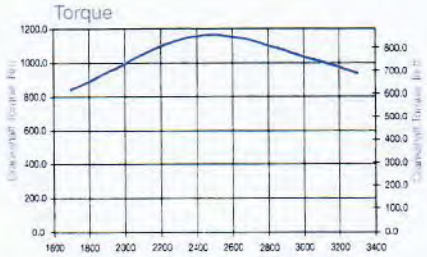

Fuel Consumption

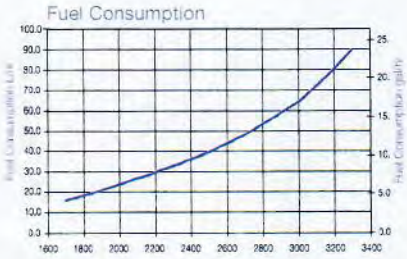

MARINE GEARS / DRIVE

Model		KMH61A [down angle 8°]	
Type		Hydraulically actuated multi-disc clucth	
Dry weight**		77 kg [170 lbs]	
Reduction Ratio [fwd/rev]	1.55/1.55	2.04/2.04	2.43/2.43
Propeller speed [fwd/rev]	2000/2000	1520/1520	1276/1276
Direction of rotation (viewed from stern)		Clockwise or Counterclockwise	
Dry weight engine and gear/drive**		612 kg [1349 lbs]	
Length engine and gear/drive		1310 mm [51 in]	

* Other marine gearboxes and configurations available upon request. Contact your local supplier for more information.

** Dry weight including cooler, brackets & damper disk.

INSTRUMENT PANELS

New B-type Panel

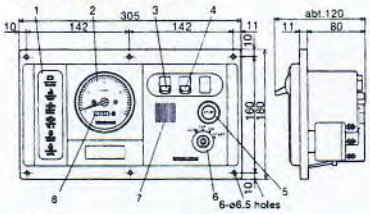

New C-type Panel

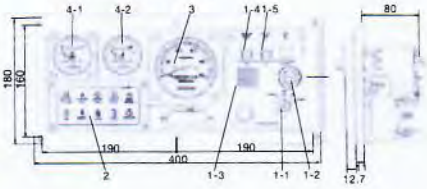

New D-type Panel

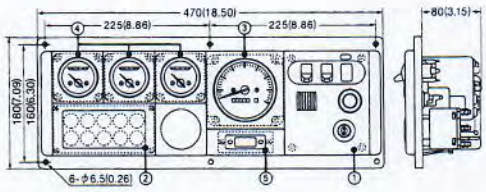

Function

1-Switch unit

1-1 Key switch [starter switch]

1-2 Engine stop switch

1-3 Alarm buzzer [C.W. Temp., L.O. Pressure]

1-4 Alarm buzzer stop switch

1-5 Illumination switch for meters

2-Alarm lamp unit

2-1 Battery not charging

2-2 C.W. high temperature

2-3 L.O. low pressure

2-4 Sea water flow

2-5 C.W. level for fresh water tank

2-6 Boost pressure high

3-Tachometer with hour meter

4-Sub meter unit

4-1 L.O. pressure meter

4-2 C.W. Temperature meter

4-3 Boost meter [turbo]

5-Quartz clock

ACCESSORIES

Standard engine package

- Sensor for various panels
- Exhaust/water mixing elbow [L-type]
- Alternator 12V - 80A

Optional accessories

- Flexible mounts
- Fuel water separator
- High-riser/water mixing elbow [instead of L-elbow]
- Sensor for VDO instrument panels
- Analog [new B-type, new C-type and new D-type] instrument panels
- Control heads
- Lub oil evacuation pump
- Dipstick for opposite side
- SOLAS Kit

NOTE: All data subject to change without notice. Text and illustrations are not binding.

www.yanmarmarine.com

EN_DS6LY2A_0717

MG-5061 Series

Maximum 345 kW (463 hp) @2800 RPM (PLEASURE CRAFT)

STANDARD EQUIPMENT

MG-5061SC

Vertical offset, cast iron housing
Mechanical control valve
Oil strainer

MG-5061A

Vertical offset, cast iron housing
7° down angle on output shaft
Mechanical control valve
Oil strainer

MG-5061RV

Remote V-drive, cast iron housing
7° down angle on output shaft
Input flange
Mechanical control valve
Oil strainer

INPUT RATINGS - KILOWATS (KW) (HORSEPOWER (HP))*

For service classification definitions and important notes refer to www.twindisc.com, the Twin Disc Marine Product Guide or contact Twin Disc directly.

MG-5061SC

Reduction Ratios :1	Pleasure Craft @ 2800 RPM	Light Duty @ 2800 RPM	Intermediate Duty @ 2500 RPM	Medium Duty @ 2100 RPM	Continuous Duty @ 2100 RPM
1.00, 1.15, 1.48 1.77, 2.00	345 kW (463 hp)	323 kW (433 hp)	239 kW (320 hp)	157 kW (211 hp)	142 kW (190 hp)
2.43	321 kW (430 hp)	300 kW (402 hp)			
3.00	298 kW (400 hp)	279 kW (374 hp)		147 kW (197 hp)	133 kW (178 hp)

MG-5061A & MG-5061RV

Reduction Ratios :1	Pleasure Craft @ 2800 RPM	Light Duty @ 2800 RPM	Intermediate Duty @ 2500 RPM	Medium Duty @ 2100 RPM	Continuous Duty @ 2100 RPM
1.13, 1.28 1.54, 1.75	345 kW (463 hp)	313 kW (420 hp)	239 kW (320 hp)	157 kW (211 hp)	142 kW (190 hp)
2.00		300 kW (402 hp)			
2.47	321 kW (430 hp)			147 kW (197 hp)	133 kW (178 hp)

* Ratings shown for use with standard right-hand rotation engines.
The maximum allowable rated engine speed is 3300 rpm (5500 rpm in high speed configuration).

MILAHA S&F

Specifications subject to change without prior notice in the interest of continual product improvement. Contact your local Twin Disc representative for engineering specifications, Survey Society Approvals and Classifications.

Scan QR code to see Twin Disc's entire Marine product line.

TWIN DISC

OPTIONS	MG-5061SC	MG-5061A	MG-5061RV
SAE J617 no. 2 to SAE J617 no. 1 housing adaptor	X	X	
SAE J617 housing no. 2	X	X	
SAE J617 housing no. 3	X	X	
SAE J617 housing no. 4	X	X	
Borg Warner housing	X	X	
Flexible coupling for 14" flywheel (SAE J620 size 355)	X	X	
Flexible coupling for 11½" flywheel (SAE J620 size 290)	X	X	
Flexible coupling for 10" flywheel (SAE J620 size 255)	X	X	
Input flange for freestanding installation	X	X	standard
High speed configuration (3300-5500 rpm)	X	X	X
Electric control valve (12VDC or 24 VDC)	X	X	X
Mechanical trolling valve	X	X	X
Oil cooler	X	X	X
Companion flange/ bolts set	X	X	X
Monitoring devices to customer's specification	X	X	X
Mounting brackets	X	X	X
Live PTO:			
SAE J744 size 82-2, 16-4 (SAE "A", 2-bolt) - max. 35 Nm	X	X	
SAE J744 size 101-2/4, 22-4 (SAE "B", 2/4-bolt) - max. 197 Nm	X	X	
Dry weight incl. SAE #3 housing and SAE 290 flexible coupling	103 kg	99 kg	89 kg

For nearly a century, we've been making boats perform better and more reliably. From system-design consultation to application development to in-service support, Twin Disc provides fully integrated propulsion solutions that will optimize your craft's performance, reliability and safety over the years. Bring Twin Disc aboard early in the development process, and you'll enjoy a lifetime of enhanced operating value.

TRANSMISSIONS • ELECTRONIC CONTROLS • EXPRESS JOYSTICK SYSTEM® • SAILDRIVES • EXPRESS POSITIONING® • ARNESON SURFACE DRIVES • MARINE CONTROL DRIVES • ROLLA PROPELLERS • BOW & STERN THRUSTERS • STEERING SYSTEMS • RUDDERS • TRIM TABS

MG-5061SC

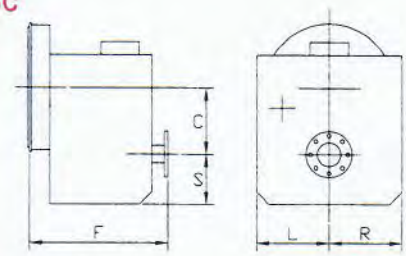

C	144 mm (5.66")
S	123 mm (4.84")
F	335 mm (13.18")
L	213 mm (8.40")
R	156 mm (6.15")

6x8

MG-5061A

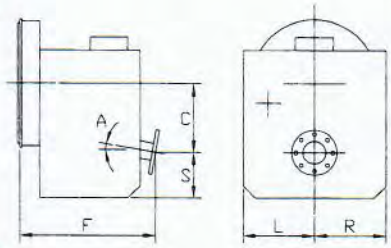

C	146 mm (5.75")
S	107 mm (4.21")
F	318 mm (12.53")
L	213 mm (8.40")
R	156 mm (6.16")
A	7°

MG-5061RV

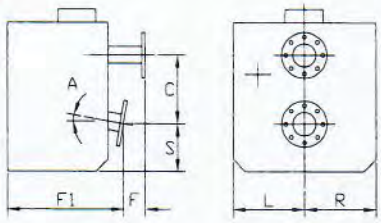

C	146 mm (5.75")
S	107 mm (4.21")
F	71 mm (2.79")
F1	267 mm (10.53")
L	213 mm (8.40")
R	156 mm (6.16")
A	7°

Twin Disc, Incorporated reminds users of these products that their safe operation depends on use in compliance with engineering information provided in our catalog. Users are also reminded that safe operation depends on proper installation, operation and routine maintenance and inspection under prevailing conditions. It is the responsibility of users (and not Twin Disc, Incorporated) to provide and install guards or safety devices which may be required by recognized safety standards or by the Occupational Safety and Health Act of 1970 and its subsequent provisions.

United States of America • Australia • Belgium • Canada • China • India • Italy • Singapore • Switzerland

Twin Disc, Incorporated
Racine, Wisconsin 53403 USA
Phone +1-262-638-4000
Fax +1-262-638-4482
www.twindisc.com

ALLA MILANO S&F

TD-Bulletin-MG-5061_Series
© 2016, Twin Disc, Incorporated
Printed in the USA - 1/2016

HFL Power & Air GmbH
Heiskampstrasse 8
D-45527 Hattingen – Germany
Tel. 0049 (0) 23 24 – 68 26 86
Fax 0049 (0) 23 24 – 68 26 88
E-MAIL: hfl@hfl-hattingen.de

SPECIFICATION FOR GEMINI II WITH PERKINS ENGINE

Output :	6 KVA, 6 KW, 50 Hz, single phase, 230 Volt
Main Dimension:	sound cover, 820 x 540 x 625 mm
Weight:	148 kg, 326 pounds
Engine:	Perkins 402D-05
Output:	10.2 KW / 13.7 BHP max.
No. cylinders:	2 x inline, bore stroke 67 x 72 mm
Displacement:	0.51 litres
Aspiration:	naturally cycle, 4 stroke
Combustion system:	indirect injection
Compression ratio:	23.5:1
Engine rotation:	anticlock-wise, viewed on flywheel, governing all-speed mechanical
Coolilng System:	pressurized water

The engine close-coupled via flexdisc to brushless alternator.

Alternator:	Mecc Alte, LT3N100, brushless self-excited
Generator assembly:	The engine and alternator assembled and fitted in a GRP sound enclosure, dimensions see above

The engine wired in fail safe configuration for oil pressure too low, cooling water temperature too high and exhaust temperature too high.
In fail condition the engine will stop since it is wired in energized to work.

Engine equipped with water cooled exhaust, belt driven seawater pump, exhaust injection, elbow casted, expansion tank for cooling system internally connected into the cooling pipe work.

The electrics equipped with relays for heater plugs, start solenoid and voltage drop for long cabeling.

Remote control:	The set equipped with a digital remote control fitted with start and stop button. Alarms for oil, cooling water, starting and battery
Testing:	Each generator tested first without sound cover and finally with sound enclosure. All services easy to fit through access wholes in the sound enclosure. The set internally resliently mounted for engine and alternator and externally with 4 resilient mounts in order to reduce structure born noise.
DC facility:	12 Volt 12 Volt electric fuel delivery pump Cooling via heat exchanger
Battery requirement:	12 Volt, 80-100 Amps

MILAHA
S & F

HFL GEMINI SERIES 6 ~ 15 KVA

WATER COOLED MARINE DIESEL GENERATORS
WASSERGEKÜHLTER MARINE DIESEL STROMERZEUGER

GEMINI 2-6 KVA

GEMINI 2-7.2 KVA

GEMINI 3-9 KVA

GEMINI 3-11 KVA

GEMINI 3-15 KVA

- Brushless Alternator
- Compact Dimensions
- Light Weight
- Integral Control Box
- Service Friendly
- Sound Cocoon To Eliminate Noise
- With Misubishi Diesel Engine

- *Bürstenloser Generator*
- *Kompakte Bauweise*
- *Geringes Gewicht*
- *Fernbedienung*
- *Wartungsfreundlich*
- *Kokon für Geräuschdämmung*
- *Mit Mitsubishi Dieslmotor*

Sailing Yachts

Motor Cruisers

STANDARD ACCESSORIES	*STANDARDZUBEHÖR*
12V REMOTE ELECTRIC START / STOP	*12V ELEKTRO~START/STOP~*
OIL PRESSURE AND C/W TEMP. CUT OUT	*ÖL UND KÜHLWASSERÜBERWACHUNG*
SPEED FINE ADJUSTMENT	*DREHZAHLFEIN-EINSTELLUNG*
SEAWATER PUMP	*SEEWASSERPUMPE*
FUEL LIFT PUMP 12V	*KRAFTSTOFFORDERPUMPE 12V*
DUAL RESILIENT MOUNTING	*ZWEIFACH ELASTISCHE LAGERUNG*
HEAT EXCHANGER COOLING	*WÄRMETAUSCHER*
WATERCOOLED EXHAUST	*WASSERGEKÜHLTER AUSPUFF*

MILAHA S&F

CE

*** GENERATING CONFIDENCE AFLOAT ***

Terms and Conditions of Sale

In which the Company means **HFL POWER & AIR GMBH**

1 General — The acceptance of the Company's Offer includes the acceptance of the following terms and conditions.

2 Validity — Unless previously withdrawn and otherwise specified, the Company's offer is open for acceptance within 30 days [illegible] And 60 days elsewhere in the world from the date hereof, and is subject to confirmation at the time of acceptance.

3 Acceptance — The acceptance of the Company's Offer must be accompanied by full information to enable us to proceed with the order forthwith. A contract will not be considered binding until an official Acceptance of Order is given in writing by the Company.

4 Drawings etc — All descriptions and illustrations given are intended as a general guide of the goods described therein and none of these shall form part of the contract.

5 Specification — Goods offered in this quotation will be strictly in accordance with the accompanying technical specification issued by the Company unless otherwise stated. The Company reserves the right to make any changes in the specification without prior notice which, having regard to all the circumstances, it considers reasonable or desirable, without affecting the validity of the Contract.

6 Tests — All equipment manufactured by the Company is submitted to standard inspection tests at the Works prior to despatch. If special tests are required in the presence of the purchaser or his representative, these unless otherwise agreed, must be made at the Company's Works and will be charged for extra at the Company's standard rates unless otherwise stated in the Company's offer. In the event of any unreasonable delay occurring in the purchasers attending such tests after the Company have given notice that these tests are ready to be proceeded with the tests will be carried out in the purchaser's absence and shall be deemed to have been made in the purchaser's presence.

7 Despatch — Any time or times quoted for despatch or delivery are to date from the receipt by the Company of all the necessary information and drawingstofor putting the work in hand, together with a written order to proceed. The Company will use its last endeavours to keep to the dates given, but cannot be held liable for delay caused by any strike, lockout, industrial dispute or by force majeure, Act of God, riot, war, breakdownof machinery, shortage of materials or fuel or government Act of regulation.

8 Delivery — Delivery shall be ex works, unless otherwise stated in writing by the Company. Title shall not pass until payment is made in full.

9 Extra Costs — Should the purchaser by any action or actions, subsequent to the agreement of the original purchase price, cause the Company to be involved in any extra cost, such cost shall be added to the contract price and paid for by the customer accordingly.

10 Payment — Our standard terms of payment are as follows: negotiable % of the purchase price shall become payable at the time of ordering and the balance when the goods are ready for despatch, immediately upon receipt of our official invoice. Any alternative arrangements which may be negotiated must be agreed in writing before the order is proceeded with.

11 Overdue Accounts — If any account falls overdue for payment interest will be charged against the total amount outstanding at the prevailing Bank Rate Plus 3%.

12 Price — If by any reason of rise or fall in the cost of materials, labour or transport, Variation or of conforming to any Act of Parliament, or to any order, regulation or bye-law made with statutory authority by Government Department or by local or other authorities, the cost to the Company of manufacturing the goods is increased or reduced, the amount of such increase or reduction shall be added or deducted from thecontract price, whichever the case may be.

13 Storage — If, due to unforseen circumstances, the customer is unable to accept delivery of the completed equipment when ready for despatch, arrangement for storage under suitable conditions will be made and the cost will be charged to the customer.

14 Guarantee — The Company guarantees that if within twelve months or a total of 2,000 hours operation, if this is completed in less than twelve months, from the date of despatch, there shall be found any defect caused by faulty design on the Company's part, or by faulty materials or workmanship not caused by fair wear and tear, damage in transit, accident, misuse or neglect, the Company shall supply free of charge such new or repaired part or parts as may be required to make good the defect, subject to the following conditions:

(a) No repairs or alterations shall be affected without the Company's knowledge and approval on any item or items which are to be subject of a claim under guarantee.

(b) Notice of any defects must be given to the Company in writing within seven days of any such defect or defects becoming apparent and if so required the defective part or parts must be returned to the Company, carriage paid.

(c) Defective part or parts replaced by the Company become the Company's property. The Company is not liable for the cost of fitting replacement parts nor for any consequent or other liabilities, loss, injury or damage arising through any defect. The Company's guarantee will not cover any product which has been altered after leaving the Company's Works, or operated in excess of rated capacity.

(d) Where proprietary articles and products are supplied by the Company not of the Company's manufacture such articles and products are subject only to the maker's warranty, if any. This guarantee is in lieu of and excludes all other Conditions and warranties express or implied whether in contract or otherwise for any defect or deficiency in or failure malfunctioning, or failure to function of any goods supplied by the Company.

15 Arbitration — If at any time any question, dispute or difference whatsoever shall arise between the purchaser and the Company in relation to or in connection with the contract, either party may give to the other in writing notice of the existence of such question, dispute or difference, and the same shall be referred to arbitration [illegible] of a person to be mutually agreed upon, or failing agreement within 30 days of the receipt of such notice of some person appointed by the President for the time being of the Institution of Mechanical Engineers. This submission should be deemed to be a submission to arbitration within the meaning of the English Arbitration Act 1950, or any statutory modification or re-enactment thereof.

16 Legal — The contract shall in all respects be construed and operated as an English Construction contract and in conformity with the English law. Titles of the clauses shall not affect their legal construction.

MILAHA

QUOTATION

MILAHA
S&F

الملاحة القطرية
QATAR NAVIGATION

Qatar Navigation QSC - P.O.BOX 153 Doha, State of Qatar
Tel +974 4494 7000 Fax +974 4477 1687
www.milaha.com

VESSEL NAME: COUGAR BOATS

REF NO: EM 15761
DATE: 07-03-2021

#	DESCRIPTION	UNIT PRICE (QRs)	TOTAL PRICE (QRs)
1	REPLACEMENT OF MAIN DIESEL ENGINES AND GEAR BOX FOR THREE COUGAR BOATS		1,373,751
1.1	Replacement of Yanmar diesel engines and Twindisc gearboxes	343,438	1,373,751
	Supply of four Yanmar engines model: 6 LY 2A-STP.		
	Supply of four Twin Disc gearbox model: MG-5061SC RR 1.15:1.		
	Supply of two Ultra-Flex Control Head		
	Supply of accessories (D-Panel and Harness).		
	Supply of Sensor for various panels for each engine.		
	Exhaust / water mixing elbow (L-type) for each engine.		
	Cooling water hoses.		
	Sub coolant tank.		
	Fuel oil pipe.		
	Flexible mounts.		
	Alternator 12V-80A.		
	Exclusions:		
	Propulsion system.		
	Exhaust system.		
	Battery system.		
	Fuel system.		
	Sea water system.		
	Electronic control.		
	Additional items not mentioned in priced scope of supply.		
	Installation.		
	Country of origin:		
	Engines: Yanmar 6LY2A-STP: Japan.		
	Gearbox: Twin Disc MG-5061SC: Italy.		
	Control Heads: Ultra-Flex: Italy.		
	Optional accessories: Japan.		
	Delivery time:		
	Item delivery on April Third week.		
	Payment terms:		
	Within 30 day from submission of invoice.		
	Installation and commissioning:		
	The marine engines and gearboxes will be delivered in wooden palate, it is the responsibility of the client to get it installed in the boat. However, our technical team will commission the engines within Qatar territory, but they will not be held responsible for any damage or loss due to wrong installation/ connections or bad material delivered by the customer.		
	Milaha will not be held responsible for boat performance and speed.		
	Condition of warranty:		
	We will attend the services call for warranty period which is 12 months / 1000 hours from the date of commissioning and limited to 18 months after ex-factory shipment date. Warranty will be as per the manufacture warranty terms. Warranty of above-mentioned engine against manufacturing/material defects. Consumables and preventive maintenance parts are not covered under warranty.		
	Note:		
	Maintenance work is not included in our proposal.		
	Supply of any spare parts are not included in our quotation.		
2	REPLACEMENT OF DIESEL GENERATORS FOR THREE COUGAR BOATS		202,150
2.1	Replacement of HFL diesel Generators	50,538	202,150
	Replacement of four 6KVA/6KW Gemini, Marine Diesel Generator with brushless synchron 2-pole alternator, and water cooled engine, close coupled via flex.disc. and bellhousing to 2 cylinder Perkins diesel engine. Engine with forced oil lubrication system, electric start/stop. 230Volts, 50Hz, 1-phase, 3000rpm The set installed in sound enclosure with S/W supply and exhaust outlet. Model H2M6M1C		
	Digital Control Panel, PSM		
	Multicore DC control loom		
	Sump drain pump kit		
	Set fitting instructions fitted to generator		
	HFL GEMINI Generator instruction book		

MILAHA
S&F

VESSEL NAME: COUGAR BOATS

REF NO: EM 15761
DATE: 07-03-2021

#	DESCRIPTION	UNIT PRICE (QRs)	TOTAL PRICE (QRs)
	Exclusions:		
	Exhaust system.		
	Battery system.		
	Fuel system.		
	Sea water system.		
	Electronic control.		
	Installation.		
	All kind of fiber/steel/wood work onboard.		
	Country of origin:		
	Engines: Perkins 402D-05: joint manufacturer with Perkins in China.		
	Alternator: Mecc Alte, LT3N100: Italy.		
	Delivery time:		
	Item delivery on April Third week.		
	Payment terms:		
	Within 30 day from submission of invoice.		
	Installation and commissioning:		
	The generators will be delivered in wooden palate, it is the responsibility of the client to get it installed in the boat. However, our technical team will commission the engines within Qatar territory, but they will not be held responsible for any damage or loss due to wrong installation/ connections or bad material delivered by the customer.		
	Milaha will not be held responsible for boat performance.		
	Condition of warranty:		
	Please see maker conditions of sale, No.14 (attached)		
	Note:		
	Maintenance work is not included in our proposal.		
	Supply of any spare parts are not included in our quotation.		
	TOTAL AMOUNT QUOTED UNDER BLOCK PRICE		**1,575,901**

وزارة الداخلية
08 MAR 2021
T.C.
المناقصات والمزايدات

MILAHA
S&F

MILAHA

TENDER PRICE LIST

MILAHA
S & F

الملاحة القطرية
QATAR NAVIGATION

Qatar Navigation QSC - P.O.BOX 153 Doha, State of Qatar
Tel +974 4494 7000 Fax +974 4477 1687
www.milaha.com

QNB
Trade Finance Department P.O.Box 1000,Doha, Qatar

تلفون : 0974-44252075
تلكس : 4357 QATBK
فاكس : 0974-44414345
سويفت : QNBAQAQA

إصدار كفالة إنجاز

التاريخ: 2021/06/22

المستفيد:
السادة/ وزارة الداخلية، المحترمين
ص.ب: 4020
الدوحة - قطر

تحية طيبة وبعد،،

نوع الكفالة	:	**كفالة إنجاز**
رقم الكفالة	:	**ILG/2021/03007QA**
تاريخ الإصدار	:	**2021/06/22**
المبلغ	:	**QAR 157,590.00**
العلاقة الأساسية	:	**TENDER NO. 2021/S6** **اعمال صيانة لزوارق الكوجار**

الضامن: بنك قطر الوطني، قسم التمويل التجاري، شارع حمد الكبير، الدور 4، ص.ب. 1000، الدوحة - قطر
طالب الإصدار: QATAR NAVIGATION QPSC
المستفيد: وزارة الداخلية.
العلاقة الأساسية: التزامات طالب الإصدار فيما يتعلق بالمناقصة رقم S6/2021 ، اعمال صيانة لزوارق الكوجار.
قيمة وعملة خطاب الضمان: 157,590.00 ريال قطري (فقط مائة وسبعة وخمسون الف وخمسمائة وتسعون ريال قطري لا غير).
أي مستند مطلوب لدعم المطالبة بالدفع: لا يوجد غير الإفادة الداعمة (تصريح المستفيد بالإشارة إلى كيفية إخلال طالب الضمان بالتزاماته) المطلوبة صراحة في النص أدناه.
لغة أية مستندات مطلوبة: اللغة العربية.
شكل المطالبة: ورقياً
مكان تقديم المطالبة: بنك قطر الوطني، قسم التمويل التجاري، شارع حمد الكبير الدور 4، ص.ب. 1000، الدوحة – قطر
الانتهاء: 2022/08/31
الطرف المسؤول عن دفع أية مصاريف: طالب الإصدار.
إننا كضامن نتعهد بموجب هذا الضمان بشكل غير قابل للنقض ودون الاعتداد بأي معارضة أيا كانت بأن ندفع للمستفيد أي مبلغ لغاية قيمة خطاب الضمان عند قيام المستفيد بتقديم مطالبة مطابقة بذلك مع إدراج مرجع أو إشارة خطاب الضمان، مستوفية لشروط خطاب الضمان وفقا للنموذج المحدد أعلاه، على أن تكون المطالبة المذكورة مدعومة بأي مستندات أخرى قد تكون محددة في متن خطاب الضمان، و في أي حال من الأحوال مدعومة بتصريح المستفيد سواء كان هذا التصريح في المطالبة نفسها أو في مستند منفصل و موقع يكون مرفقا مع أو يشير إلى المطالبة، يبين فيه وجه أو أوجه إخفاق طالب إصدار خطاب الضمان بالتزاماته بموجب العلاقة الأساسية.
يجب أن تسلم أي مطالبة بموجب خطاب الضمان هذا إلينا في أو قبل تاريخ الانتهاء في مكان التقديم المشار إليه أعلاه.
خطاب الضمان هذا خاضع للقواعد الموحدة لخطابات الضمان تحت الطلب (URDG) تنقيح 2010 منشور غرفة التجارة الدولية رقم 758.
المادة (5) من القواعد الموحدة لخطابات الضمان عند الطلب كتيب رقم 758 تنص على ما يلي:
استقلالية خطاب الضمان وخطاب الضمان المقابل
أ. خطاب الضمان بطبيعته مستقل عن العلاقات الأساسية، وعن طلب الإصدار، والضامن غير معني أو ملزم بأي حال من الأحوال بمثل هذه العلاقة الأساسية. إن الإشارة في خطاب الضمان إلى العلاقة الأساسية بغرض التعريف بها لا يغير من الطبيعة المستقلة لخطاب الضمان. تعهد الضامن بالدفع بموجب خطاب الضمان لا يخضع لادعاءات أو دفوع ناشئة عن أية علاقة غير العلاقة ما بين الضامن والمستفيد كما هي محددة في خطاب الضمان.

Trade Finance
2

Qatar National Bank (Q.P.S.C) Correction Approved Trade Finance Dept.

DOC/ No. 230524

Marine & Technical Services
Maritime & Logistics
Gas & Petrochem
Offshore Marine
Capital

MILAHA

Date : 11-07-2021
Ref. No. : SF/21/113

Ministry of Interior
General Directorate of Logistics
P.O. Box 4020
Doha – Qatar

AUTHORIZATION LETTER

Dear Sir,

Subject : **Tender ref. S6/2021 – أعمال الصيانة لزوارق الكوجار**
(OUR REF. NO. EM 15٧٦١)

Kindly note that the following manager (authorized signatories) will execute the contract on behalf of Qatar Navigation Q.P.S.C. (Milaha) with Ministry of Interior for the subject tender:

Name : Mr. Ali Mohamed Al-Kuwari
Job Title : **VP – Marine & Industrial Equipment**

Thanks & Best Regards

MILAHA

Ali Mohamed Al-Kuwari
VP Marine & Industrial Equipment

Marine & Technical Services
Maritime & Logistics
Gas & Petrochem
Offshore Marine
Capital

MILAHA

Date : 21-06-2021
Ref. No. : SF/21/112

ctawfik@milaha.com

Ministry of Interior
General Directorate of Logistics
P.O. Box 4020
Doha – Qatar

CONFIRMATION LETTER

Dear
Sirs,

Subject : **Tender ref. S6/2021 – أعمال الصيانة لزوارق الكوجار**
(OUR REF. NO. EM 15761)

Kindly note that following mobile number to be used for receiving SMS related to Milaha for subject tender with Ministry of Interior :-

Mobile number : +974 33091097

Thanks & Regards,

Dario Arcella
VP Shipyard

Digitally signed by Dario Arcella
DN: cn=Dario Arcella, o=Milaha, ou=Ship Repair & Fabrication Yard, email=darcella@milaha.com, c=QA
Date: 2021.06.21 08:41:54 +03'00'

وزارة التجارة والصناعة
Ministry of Commerce and Industry

Registration and Commercial Licenses Department

إدارة التسجيل والتراخيص التجارية

مستخرج ببعض بيانات السجل التجارى

تاريخ الطباعة: 2020/10/18

رقم السجل التجارى:	1	رقم التسجيل الضريبي:	5000204123
الأسم التجارى:	الملاحه القطريه	السمة التجارية:	الوكالات الملاحيه والشحن والتفريغ والنقل البحرى والبرى
تاريخ انشاء السجل:	22/01/1963	تاريخ انتهاء السجل:	06/11/2021
الشكل القانونى:	شركة مساهمة عامة	راس المال:	1145252000
حالة السجل:	نشط	جنسية المنشأة:	قطر
عدد الفروع:	14		

معلومات الاتصال

صندوق البريد:		أرقام الاتصال:	+974

الشركاء

الأسم	رقم الإثبات	رقم السجل	الجنسية	النسبة	الحالة

المدراء (المخولون بالتوقيع)

الأسم	رقم الإثبات	رقم السجل	الجنسية	الصفة (الصلاحية)
حسن طالب على حسين الصلات	28763401890		قطر	-
حمد سعيد صمعان الفهيد الهاجرى	27963402735		قطر	-

غرفة قطر
QATAR CHAMBER

تشهد غرفة تجارة و صناعة قطر بان المنشاة المذكورة اعلاه سجلت لدينا
Qatar Chamber certifies that the above mentioned establishment has been registered

وزارة التجارة والصناعة
Ministry of Commerce and Industry

Registration and Commercial Licenses Department

إدارة التسجيل والتراخيص التجارية

مستخرج ببعض بيانات السجل التجارى

اكرم بشير ابسوايسي	27284000436		الولايات المتحدة	صلاحيات كاملة ومطلقة - مدير
مها جبر راشد الشقيرى المهندى	28063401254		قطر	صلاحيات كاملة ومطلقة - مدير
على محمد على البوعفره الكوارى	28063402473		قطر	صلاحيات كاملة ومطلقة - مدير
عادل درويش عبدالله درويش الدرويش	26663400969		قطر	صلاحيات كاملة ومطلقة - مدير
اندرسن لوند كريستينسين	27420800057		الدنمارك	-
رقيه يوسف شيخ حسن	28363400974		قطر	صلاحيات كاملة ومطلقة - مدير
الشيخ خالد خليفه جاسم فهد ال ثانى	26363400827		قطر	صلاحيات كاملة ومطلقة - نائب رئيس مجلس الإدارة
عبدالرحمن عيسى عبدالرحمن عيسى المناعى	28363403224		قطر	صلاحيات كاملة ومطلقة - مدير
فريدريك شارليس شامبيرس	28082601088		بريطانيا	صلاحيات كاملة ومطلقة - مدير
الشيخ جاسم حمد جاسم ال ثاني	28263403559		قطر	صلاحيات كاملة ومطلقة - رئيس مجلس الإدارة
صالح عبدالله هارون صالح الهارون	26163401230		قطر	صلاحيات كاملة ومطلقة - مدير

أعضاء مجلس الادارة

الأسم	رقم الإثبات	الجنسية	الصفة (الصلاحية)
سليمان حيدر سليمان حيدر الحيدر	27063401107	قطر	عضو مجلس الإدارة
عادل على على المسلمانى	26163400744	قطر	عضو مجلس الإدارة
هتمى على خليفه مبارك الهتمى	26263400688	قطر	عضو مجلس الإدارة
الشيخ عبدالرحمن سعود فهد جاسم ال ثانى	26363401483	قطر	عضو مجلس الإدارة
الشيخ خالد خليفه جاسم فهد ال ثانى	26363400827	قطر	نائب رئيس مجلس الإدارةصلاحيات كاملة ومطلقة
سعد محمد سعد الجباره الرميحى	25663400487	قطر	عضو مجلس الإدارة
على احمد زايد احمد الكوارى	26163400174	قطر	عضو مجلس الإدارةصلاحيات كاملة ومطلقة

رقم السجل : 1

غرفة قطر
QATAR CHAMBER

تشهد غرفة تجارة و صناعة قطر بان المنشاة المذكورة اعلاه سجلت لدينا
Qatar Chamber certifies that the above mentioned establishment has been registered

وزارة التجارة والصناعة
Ministry of Commerce and Industry

Registration and Commercial Licenses Department

إدارة التسجيل والتراخيص التجارية

مستخرج ببعض بيانات السجل التجارى

سلمان عبدالله عبدالغنى ناصر ال عبدالغنى	26663400132	قطر	عضو مجلس الإدارة
الشيخ جاسم حمد جاسم ال ثاني	28263403559	قطر	رئيس مجلس الإدارةصلاحيات كاملة ومطلقة
حمد محمد حمد عبدالله المانع	25963400512	قطر	عضو مجلس الإدارة
مازن جاسم محمد ابراهيم جيده	27063400660	قطر	عضو مجلس الإدارة

الفروع

الرقم التسلسلى	اسم الفرع	رقم السجل للفرع	حالة الفرع
1	ادارة الوكالات البحرية	1/1	مشطوب
2	الملاحه للسفر والسياحه	1/2	مشطوب
3	ادارة النقل البحري و مالكي البواخر	1/3	مشطوب
4	ادارة الترسانة البحرية و الانشاءات المعدنية	1/4	مشطوب
5	ادارة تخليص البضائع	1/5	مشطوب
6	ادارة تموين البواخر	1/6	مشطوب
7	الملاحة الورشة البحرية	1/7	مشطوب
8	كراج و نقليات الملاحة	1/8	مشطوب
9	النقل الدولي بالسيارات	1/9	مشطوب
10	النقل الدولي بالسيارات	1/10	مشطوب
11	مركز الملاحة للخدمات البحرية	1/11	مشطوب
12	الملاحه القطريه	1/12	مشطوب
13	*قطرية*	1/13	مشطوب
14	توكيلات الملاحة التجارية	1/14	مشطوب

الأنشطة التجارية

رقم السجل : 1

غرفة قطر
QATAR CHAMBER

تشهد غرفة تجارة و صناعة قطر بان المنشاة المذكورة اعلاه سجلت لدينا
Qatar Chamber certifies that the above mentioned establishment has been registered

وزارة التجارة والصناعة
Ministry of Commerce and Industry

Registration and Commercial Licenses Department

إدارة التسجيل والتراخيص التجارية

مستخرج ببعض بيانات السجل التجاري

الرقم	إسم النشاط
5210110	تشغيل مرافق التخزين لجميع أنواع البضائع
455110	مقاولات انشاء موانى(منشات بحريه)
4669122	التجاره فى المواد الكيماويه
563410	التجارة فى قطع غيار المحركات البحرية
602300	النقل البري للبضائع بالشاحنات النقليات
634000	انشطة النقل البحرى الداعمه خدمات بحريه/خدمات السفن
999901	التجاره في السلع العموميه
503010	التجارة في قطع غيار السيارات
701110	بيع وشراء العقارات
501900	التجاره فى الاليات والمعدات (جرافات - اوناش - ...]

الرقم	إسم النشاط
5229031	مكاتب الشحن الجوي
510100	توكيلات تجاريه
549200	التجاره فى المحركات البحريه
20004569	وكيل بالعمولة (القمسيون)
2003575	النقل المائي البحري والساحلي (للركاب والبضائع)
635120	مكتب للتخليص الجمركى
4669221	التجارة في المبيدات الحشرية
501100	تجارة السيارات الجديدة (وكيل او موزع معتمد
701200	تاجير و استئجار العقارات

دولة قطر
إدارة التسجيل والتراخيص التجارية
وزارة التجارة والصناعة

رقم السجل : 1

غرفة قطر
QATAR CHAMBER

تشهد غرفة تجارة و صناعة قطر بان المنشاة المذكورة اعلاه سجلت لدينا
Qatar Chamber certifies that the above mentioned establishment has been registered

Registration and Commercial Licenses Department

وزارة الاقتصاد والتجارة
Ministry of Economy and Commerce

إدارة التسجيل والتراخيص التجارية

Commercial Registration Data

Issue Date: 20/10/2020

Commercial Reg. No.:	1	Tax Reg. No.:	5000204123
Trade Name:	QATAR NAVIGATION	Trade Type:	
Creation Date:	22/01/1963	Expiry Date:	06/11/2021
Legal Form:	Public Joint Stock Company	Capital:	1145252000
Commercial Reg. Status:	Active	Firm Nationality:	QATAR
No. of Branches:	14		

Contact Information

Mail Box:		Contacts Numbers:	+974
Email:			

Partners

Name	Document No	CR No	Nationality	Percentage	Status

Managers (Authorized Signatories)

Name	Document No	CR No	Nationality	Designation (Authority)
ADEL DARWISH A D AL-DARWISH	26663400969		QATAR	Manager - Full and Absolute Authority
ABDULRAHMAN ESSA A E AL-MANNAI	28363403224		QATAR	Manager - Full and Absolute Authority
HASSAN H	28763401890		QATAR	-
FREDERICK CHARLES CHAMBERS	28082601088		U K	Manager - Full and Absolute Authority
SALEH ABDULLA H S AL-HAROON	26163401230		QATAR	Manager - Full and Absolute Authority

دولة قطر
إدارة التسجيل والتراخيص التجارية
السجل التجاري • الرخص التجارية
وزارة الاقتصاد والتجارة

غرفة قطر
QATAR CHAMBER

تشهد غرفة تجارة وصناعة قطر بأن المنشأة المذكورة اعلاه سجلت لدينا
Qatar Chamber certifies that the above mentioned establishment has been registered

ROQAYA YOUSEF S A AL-ANSARI	28363400974		QATAR	Manager - Full and Absolute Authority
MAHA JABOR R S AL-MOHANNADI	28063401254		QATAR	Manager - Full and Absolute Authority
Sheikh KHALID KHALIFA J F AL-THANI	26363400827		QATAR	Vice Chairman - Full and Absolute Authority
ANDERS LUND KRISTENSEN	27420800057		DENMARK	-
HAMAD SAEED S F AL-HAJRI	27963402735		QATAR	-
AKRAM BASHIR ISWAISI	27284000436		USA	Manager - Full and Absolute Authority
ALI MOHAMED A A AL-KUWARI	28063402473		QATAR	Manager - Full and Absolute Authority
JASSIM HAMAD AL-THANI	28263403559		QATAR	Chairman - Full and Absolute Authority

Board of Directors

Name	Document No	Nationality	Designation (Authority)
Sheikh ABDULRAHMAN F J AL-THANI	26363401483	QATAR	Board Member
HAMAD H A AL-MANA	25963400512	QATAR	Board Member
SOLAIMAN S H AL-HAIDAR	27063401107	QATAR	Board Member
ADEL A ALMUSLIMANI	26163400744	QATAR	Board Member
SALMAN A N AL-ABDULGHANI	26663400132	QATAR	Board Member
ALI Z A AL-KUWARI	26163400174	QATAR	Board Member Full and Absolute Authority
JASSIM HAMAD AL-THANI	28263403559	QATAR	Chairman Full and Absolute Authority
HITMI KH M AL-HITMI	26263400688	QATAR	Board Member
MAZEN M I JAIDAH	27063400660	QATAR	Board Member
SAAD S J AL-ROMAIHI	25663400487	QATAR	Board Member
Sheikh KHALID J F AL-THANI	26363400827	QATAR	Vice Chairman Full and Absolute Authority

Business Activities

غرفة قطر
QATAR CHAMBER
تشهد غرفة تجارة وصناعة قطر بأن المنشأة المذكورة اعلاه سجلت لدينا
Qatar Chamber certifies that the above mentioned establishment has been registered

Commercial Registration Data

Activity Name	Activity Code
Air freight offices	5229031
Commercial agencies	510100
Trading in sea engines	549200
Commission agent (Alqomicion)	20004569
Coastal and sea transport (passengers and freight)	2003575
Bureau of Customs Clearance	635120
Trading in pesticides	4669221
New cars trading (agent or authorized distributor	501100
Hiring and renting properties	701200

Activity Name	Activity Code
Operation of storage facilities for all types of goods	5210110
Contracting the construction of ports (offshore facilities)	455110
Trading in chemical material	4669122
Trading in spare parts for marine engines	563410
Land transportation of goods by truck transportation	602300
Maritime transport activities supporting Marine Services / ships Services	634000
Trading in general commodities	999901
Trading in cars spare parts	503010
Selling and purchasing real estate	701110
Trading in machines and equipments (bulldozers - Cranes - ...]	501900

Branches

Sequence No	Branch Name	Branch CR	Branch Status
1		1/1	Scarified
2		1/2	Scarified
3		1/3	Scarified
4		1/4	Scarified
5		1/5	Scarified
6		1/6	Scarified
7		1/7	Scarified
8		1/8	Scarified
9		1/9	Scarified
10		1/10	Scarified
11		1/11	Scarified
12		1/12	Scarified
13		1/13	Scarified
14		1/14	Scarified

دولة قطر
إدارة التسجيل والتراخيص التجارية
السجل التجاري • الرخص التجارية
وزارة الاقتصاد والتجارة

غرفة قطر
QATAR CHAMBER

تشهد غرفة تجارة وصناعة قطر بأن المنشأة المذكورة اعلاه سجلت لدينا
Qatar Chamber certifies that the above mentioned establishment has been registered

Commercial Registration Data

غرفة قطر
QATAR CHAMBER

تشهد غرفة تجارة وصناعة قطر بأن المنشاة المذكورة اعلاه سجلت لدينا

Qatar Chamber certifies that the above mentioned establishment has been registered

QNB

Ref: CCS/031/2020

Date: 21/01/2020

TO WHOM IT MAY CONCERN

This is to certify that **QATAR NAVIGATION (Q.S.C.)** is one of our valuable customers and maintain the following satisfactory account with Qatar National Bank (Q.P.S.C).

Beneficiary Name	**QATAR NAVIGATION (Q.S.C.)**
A/C NO	**0013-000309-060**
IBAN	**QA75 QNBA 0000 0000 0013 0003 0906 0**
Currency	**QAR**
Swift Code No	**QNBAQAQA**
Branch Address	**Corporate Branch, P.O. Box 1000, Doha - Qatar**

This certificate is issued upon the request of our customer without any responsibility or engagement on our part.

Thanking You.

Qatar National Bank (Q.P.S.C)
Head Office - Corporate Branch
Corporate Banking

D - 5359 - Mohammed Hamad Al-Mar

QNB
3
Main Branch Corporate

Qatar National Bank (Q.P.S.C.)
P.O. Box 1000, Doha, Qatar
Tel: (+974) 4440 7407
Fax: (+974) 4441 3753
هاتف: ٧٤٠٧ ٤٤٤٠ (٩٧٤+)
فاكس: ٣٧٥٣ ٤٤٤١ (٩٧٤+)
بنك قطر الوطني (ش.م.ع.ق)
ص.ب. ١٠٠٠، الدوحة، قطر
qnb.com

إدارة تنظيم المشتريات الحكومية
GOVERNMENT PROCUREMENT REGULATORY DEPT

وزارة المالية
MINISTRY OF FINANCE

شهاده تصنيف المورد

19002199-Sup-001

تشهد إدارة تنظيم المشتريات الحكومية بأن السادة / الملاحه القطريه
سجل تجاري رقم : 1 قد تم تصنيفهم في قطاع الموردين بالأنشطه والقطاعات التاليه :

رقم النشاط	اسم النشاط	الفئه
563410	التجارة في قطع غيار المحركات البحرية	ثانية

* الشروط و الأحكام

يجب على المصنف عند القيام بأي تصرف قانوني يترتب عليه تعديل في مركزه القانوني بما يخل بالفئة أو المجالات التي تم تصنيفه فيها، أن يخطر الإدارة بهذا التعديل خلال خمسة عشر يوما من تاريخ إجراء هذا التصرف.
ويترتب على إخلال المصنف بالتزاماته المشار إليها انتهاء صلاحية شهادة التصنيف الممنوحة له.

بيان العناصر	النقاط المكتسبه	الحد الأقصى للنقاط
رأس المال	10.00	10
صافي الموجودات	20.00	20
مجموع قيمه العقود	0.55	30
عدد العقود	1.00	10
عدد الكادر الإداري	10.00	10
عدد الكادر الفني	20.00	20
مجموع النقاط	61.55	100

تاريخ الإصدار : 18/08/2019 صالحه حتى : 17/08/2021

مدير إداره تنظيم المشتريات الحكوميه

State of Qatar

A/AZIZ ALTALEB

إدارة تنظيم المشتريات الحكومية
GOVERNMENT PROCUREMENT REGULATORY DEPT

وزارة المالية
MINISTRY OF FINANCE

شهاده تصنيف المورد

19002206-Sup-001

تشهد إدارة تنظيم المشتريات الحكومية بأن السادة / الملاحه القطريه
سجل تجاري رقم : 1 قد تم تصنيفهم في قطاع الموردين بالأنشطه والقطاعات التاليه :

رقم النشاط	اسم النشاط	الفئه
501900	التجارة في الاليات والمعدات (جرافات - اوناش -...)	ثانية

بيان العناصر	النقاط المكتسبه	الحد الأقصى للنقاط
رأس المال	10.00	10
صافي الموجودات	20.00	20
مجموع قيمه العقود	0.55	30
عدد العقود	1.00	10
عدد الكادر الإداري	10.00	10
عدد الكادر الفني	20.00	20
مجموع النقاط	61.55	100

* الشروط و الأحكام

يجب على المصنف عند القيام بأي تصرف قانوني يترتب عليه تعديل في مركزه القانوني بما يخل بالفئة أو المجالات التي تم تصنيفه فيها، أن يخطر الإدارة بهذا التعديل خلال خمسة عشر يوما من تاريخ إجراء هذا التصرف.
ويترتب على إخلال المصنف بالتزاماته المشار إليها انتهاء صلاحية شهادة التصنيف الممنوحة له.

تاريخ الإصدار : 18/08/2019 صالحه حتى : 17/08/2021

مدير إداره تنظيم المشتريات الحكوميه

State of Qatar

A/Aziz AL-TALEB

إدارة تنظيم المشتريات الحكومية
GOVERNMENT PROCUREMENT REGULATORY DEPT

وزارة المالية
MINISTRY OF FINANCE

شهاده تصنيف المورد

19002205-Sup-001

تشهد إدارة تنظيم المشتريات الحكومية بأن السادة / الملاحه القطريه
سجل تجاري رقم : 1 قد تم تصنيفهم في قطاع الموردين بالأنشطه والقطاعات التاليه :

رقم النشاط	اسم النشاط	الفئه
4669122	التجارة في المواد الكيماويه	ثانية

* الشروط و الأحكام

يجب على المصنف عند القيام بأي تصرف قانوني يترتب عليه تعديل في مركزه القانوني بما يخل بالفئة أو المجالات التي تم تصنيفه فيها، أن يخطر الإدارة بهذا التعديل خلال خمسة عشر يوما من تاريخ إجراء هذا التصرف.
ويترتب على إخلال المصنف بالتزاماته المشار إليها انتهاء صلاحية شهادة التصنيف الممنوحة له.

بيان العناصر	النقاط المكتسبه	الحد الأقصى للنقاط
رأس المال	10.00	10
صافي الموجودات	20.00	20
مجموع قيمه العقود	0.55	30
عدد العقود	1.00	10
عدد الكادر الإداري	10.00	10
عدد الكادر الفني	20.00	20
مجموع النقاط	61.55	100

تاريخ الإصدار : 18/08/2019 صالحه حتى : 17/08/2021

مدير إداره تنظيم المشتريات الحكوميه

State of Qatar

A/Aziz AL-TALEB

إدارة تنظيم المشتريات الحكومية
GOVERNMENT PROCUREMENT REGULATORY DEPT

وزارة المالية
MINISTRY OF FINANCE

شهاده تصنيف المورد

19002204-Sup-001

تشهد إدارة تنظيم المشتريات الحكومية بأن السادة / الملاحه القطريه
سجل تجاري رقم : 1 قد تم تصنيفهم في قطاع الموردين بالأنشطه والقطاعات التاليه :

رقم النشاط	اسم النشاط	الفئه
501100	تجارة السيارات الجديدة (وكيل او موزع معتمد	ثانية

* الشروط و الأحكام

يجب على المصنف عند القيام بأي تصرف قانوني يترتب عليه تعديل في مركزه القانوني بما يخل بالفئة أو المجالات التي تم تصنيفه فيها، أن يخطر الإدارة بهذا التعديل خلال خمسة عشر يوما من تاريخ إجراء هذا التصرف.
ويترتب على إخلال المصنف بالتزاماته المشار إليها انتهاء صلاحية شهادة التصنيف الممنوحة له.

بيان العناصر	النقاط المكتسبه	الحد الأقصى للنقاط
رأس المال	10.00	10
صافي الموجودات	20.00	20
مجموع قيمه العقود	0.55	30
عدد العقود	1.00	10
عدد الكادر الإداري	10.00	10
عدد الكادر الفني	20.00	20
مجموع النقاط	61.55	100

تاريخ الإصدار : 18/08/2019 صالحه حتى : 17/08/2021

مدير إداره تنظيم المشتريات الحكوميه

A/AZIZ AL-TALEB

إدارة تنظيم المشتريات الحكومية
GOVERNMENT PROCUREMENT REGULATORY DEPT

وزارة المالية
MINISTRY OF FINANCE

شهاده تصنيف المورد

19002203-Sup-001

تشهد إدارة تنظيم المشتريات الحكومية بأن السادة / الملاحه القطريه
سجل تجاري رقم : 1 قد تم تصنيفهم في قطاع الموردين بالأنشطه والقطاعات التاليه :

رقم النشاط	اسم النشاط	الفئه
536520	التجاره في المبيدات الحشريه	ثانية

* الشروط و الأحكام

يجب على المصنف عند القيام بأي تصرف قانوني يترتب عليه تعديل في مركزه القانوني بما يخل بالفئة أو المجالات التي تم تصنيفه فيها، أن يخطر الإدارة بهذا التعديل خلال خمسة عشر يوما من تاريخ إجراء هذا التصرف.
ويترتب على إخلال المصنف بالتزاماته المشار إليها انتهاء صلاحية شهادة التصنيف الممنوحة له.

بيان العناصر	النقاط المكتسبه	الحد الأقصى للنقاط
رأس المال	10.00	10
صافي الموجودات	20.00	20
مجموع قيمه العقود	0.55	30
عدد العقود	1.00	10
عدد الكادر الإداري	10.00	10
عدد الكادر الفني	20.00	20
مجموع النقاط	61.55	100

تاريخ الإصدار : 18/08/2019 صالحه حتى : 17/08/2021

مدير إداره تنظيم المشتريات الحكوميه

State of Qatar

A/AZIZ AL-TALEB

إدارة تنظيم المشتريات الحكومية
GOVERNMENT PROCUREMENT REGULATORY DEPT

وزارة المالية
MINISTRY OF FINANCE

شهاده تصنيف المورد

19002202-Sup-001

تشهد إدارة تنظيم المشتريات الحكومية بأن السادة / الملاحه القطريه
سجل تجاري رقم : 1 قد تم تصنيفهم في قطاع الموردين بالأنشطه والقطاعات التاليه :

رقم النشاط	اسم النشاط	الفئه
549200	التجاره في المحركات البحريه	ثانية

بيان العناصر	النقاط المكتسبه	الحد الأقصى للنقاط
رأس المال	10.00	10
صافي الموجودات	20.00	20
مجموع قيمه العقود	0.55	30
عدد العقود	1.00	10
عدد الكادر الإداري	10.00	10
عدد الكادر الفني	20.00	20
مجموع النقاط	61.55	100

* الشروط و الأحكام

يجب على المصنف عند القيام بأي تصرف قانوني يترتب عليه تعديل في مركزه القانوني بما يخل بالفئة أو المجالات التي تم تصنيفه فيها، أن يخطر الإدارة بهذا التعديل خلال خمسة عشر يوما من تاريخ إجراء هذا التصرف.
ويترتب على إخلال المصنف بالتزاماته المشار إليها انتهاء صلاحية شهادة التصنيف الممنوحة له.

تاريخ الإصدار : 18/08/2019 صالحه حتى : 17/08/2021

مدير إداره تنظيم المشتريات الحكوميه

State of Qatar

A/AZIZ AL-TALEB

إدارة تنظيم المشتريات الحكومية
GOVERNMENT PROCUREMENT REGULATORY DEPT

وزارة المالية
MINISTRY OF FINANCE

شهاده تصنيف المورد

19002200-Sup-001

تشهد إدارة تنظيم المشتريات الحكومية بأن السادة / الملاحه القطريه
سجل تجاري رقم : 1 قد تم تصنيفهم في قطاع الموردين بالأنشطه والقطاعات التاليه :

رقم النشاط	اسم النشاط	الفئه
999901	التجاره في السلع العموميه	ثانية

* الشروط و الأحكام

يجب على المصنف عند القيام بأي تصرف قانوني يترتب عليه تعديل في مركزه القانوني بما يخل بالفئة أو المجالات التي تم تصنيفه فيها، أن يخطر الإدارة بهذا التعديل خلال خمسة عشر يوما من تاريخ إجراء هذا التصرف.
ويترتب على إخلال المصنف بالتزاماته المشار إليها انتهاء صلاحية شهادة التصنيف الممنوحة له.

بيان العناصر	النقاط المكتسبه	الحد الأقصى للنقاط
رأس المال	10.00	10
صافي الموجودات	20.00	20
مجموع قيمه العقود	0.55	30
عدد العقود	1.00	10
عدد الكادر الإداري	10.00	10
عدد الكادر الفني	20.00	20
مجموع النقاط	61.55	100

تاريخ الإصدار : 18/08/2019 صالحه حتى : 17/08/2021

مدير إداره تنظيم المشتريات الحكوميه

State of Qatar

A/Aziz AL-TALEB

الهيئة العامة للضرائب
GENERAL TAX AUTHORITY

TIN: 000008086677240

Taxpayer's Name: QATAR NAVIGATION

Address, P.O.Box: 0 Doha

CR No: 1

Legal Form: Shareholding Company

Number of Branches: 0

Activity Commencing Date: 22/01/1963

Issuing Date: 14/06/2020

Expiry Date: 13/06/2023

الرقم الضريبي 000008086677240

اسم المكلف: الملاحه القطريه

العنوان، ص.ب: 0 الدوحة

.رقم السجل التجاري: 1

الشكل القانوني: شركة مساهمة

عدد الفروع: 0

تاريخ بدء النشاط: 1963/01/22

تاريخ الإصدار: 2020/06/14

تاريخ الإنتهاء: 2023/06/13

مدير إدارة خدمات المكلفين

Taxpayer Services Department

60483488297454

تليفون (44461444) Tel - فاكس(44461288) Fax - ص.ب (28666) P.O. Box
البريد الالكتروني taxpayer.services@gta.gov.qa- الموقع الالكتروني www.tasportal.mof.gov.qa

Authorizers المفوضين		
التوقيع	الاسم	رقم الوثيقة
	اندرسن لوند كريستينسين ANDERS LUND KRISTENSEN	27420800057
	عبدالرحمن عيسى عبدالرحمن عيسى المناعي ABDULRAHMAN AL-MANNAI	28363403224
	الشيخ جاسم حمد جاسم جبر ال ثاني JASSIM HAMAD AL-THANI	28263403559
	صالح عبدالله هارون صالح الهارون SALEH AL-HAROON	26163401230
	اكرم بشير ابسوايسي AKRAM BASHIR ISWAISI	27284000436

Cards 2 / 3 عدد البطاقات | Instruction تعليمات

- على من يجد هذه البطاقة ان يقوم بتسليمها الى اي مركز للشرطة
- Whoever finds this card should deliver it to any police station.

Authorizers المفوضين		
التوقيع	الاسم	رقم الوثيقة
	علي محمد علي البوعقره الكواري ALI MOHAMED AL-KUWARI	28063402473
	حسن طالب علي حسين الصلات HASSAN TALEB A ALSALAT	28763401890
	رقيه يوسف الشيخ حسن عبدالله الانصاري ROQAYA AL-ANSARI	28363400974
	عادل درويش عبدالله درويش الدرويش ADEL AL-DARWISH	26663400969
	حمد سعيد صمعان الفهيد الهاجري HAMAD SAEED S AL-HAJRI	27963402735

Cards 1 / 3 عدد البطاقات | Instruction تعليمات

- على من يجد هذه البطاقة ان يقوم بتسليمها الى اي مركز للشرطة
- Whoever finds this card should deliver it to any police station.

Authorizers المفوضين		
التوقيع	الاسم	رقم الوثيقة
	فريدريك شارليس شامبيرس FREDERICK CHAMBERS	28082601088

Cards 3 / 3 عدد البطاقات | Instruction تعليمات

- على من يجد هذه البطاقة ان يقوم بتسليمها الى اي مركز للشرطة
- Whoever finds this card should deliver it to any police station.

General Directorate of Passport — الادارة العامة للجوازات

Establishment Card بطاقة قيد المنشأة

Est. ID	03-0002-00	رقم قيد المنشأة
اسم المنشأة : الملاحه القطريه		
Est. Name : QATAR NAVIGATION		
Sector : SEMI GOV		القطاع : شبه حكومي
First Issue :	2006-01-17	تاريخ اول اصدار :
Expiry Date :	2021-10-10	تاريخ الصلاحية :

مدير عام الادارة العامة للجوازات

03000200

2020/10/19 08:04:8

STATE OF QATAR
MINISTRY OF INTERIOR
General Directorate of Passport

دولة قطر
وزارة الداخلية
الادارة العامة للجوازات

Establishment Card بطاقة قيد المنشأة

Est. ID	03-0002-00	رقم قيد المنشأة
اسم المنشأة : الملاحه القطريه		
Est. Name : QATAR NAVIGATION		
Sector : SEMI GOV		القطاع : شبه حكومي
First Issue :	2006-01-17	تاريخ اول اصدار :
Expiry Date :	2021-10-10	تاريخ الصلاحية :

مدير عام الادارة العامة للجوازات

03000200

2020/10/19 08:04:8

STATE OF QATAR
MINISTRY OF INTERIOR
General Directorate of Passport

دولة قطر
وزارة الداخلية
الادارة العامة للجوازات

Establishment Card بطاقة قيد المنشأة

Est. ID	03-0002-00	رقم قيد المنشأة
اسم المنشأة : الملاحه القطريه		
Est. Name : QATAR NAVIGATION		
Sector : SEMI GOV		القطاع : شبه حكومي
First Issue :	2006-01-17	تاريخ اول اصدار :
Expiry Date :	2021-10-10	تاريخ الصلاحية :

مدير عام الادارة العامة للجوازات

03000200

2020/10/19 08:04:8

بسم الله الرحمن الرحيم

دولة قطر
وزارة الداخلية

وزارة الداخلية
الإدارة العامة للإمداد والتجهيز
إدارة المشتريات

Ministry of Interior
General Directorate of Logistics
Purchase Dept.

-الرقم : إع إت / إم / ق م ن / س / ١٩٨١

التاريخ : ١٤٤٢/١١/١٠هـ
الموافق : ٢٠٢١/٠٦/٢٠م

السادة / شركة الملاحة القطرية **المحترمين**

فاكس رقم « ٤٤٧٧١٦٨٧/٤٤٨٣٣٢٤٤ » - الدوحة

السلام عليكم ورحمة الله وبركاته ،،،

الموضوع: مناقصة رقم (S6/2020) بشأن أعمال الصيانة لزوارق الكوجار

بالإشارة للموضوع أعلاه، وعرض السعر المقدم من قبلكم بتاريخ « 2021/03/07 »، نحيطكم علماً بأنه قد تمت الموافقة على ترسية المناقصة أعلاه عليكم بمبلغ إجمالي قدره « 1,575,900 » ريال قطري.

ac0zi-aT0sgC-8cQIfX-3kqg0k9

عليه يُرجى التكرم بتزويدنا بما يلي:

١) كفالة بنكية بقيمة « ١٠٪ » من قيمة عرضكم الأخير ، على أن تكون سارية المفعول حتى تاريخ « 31/08/2022 » ، وصادرة من أحد البنوك المحلية التي تخضع لإشراف ورقابة مصرف قطر المركزي.

٢) كتاب تفويض من الشركة باسم الشخص الذي سيوقع على العقد مع وزارة الداخلية على أن يكون هذا الشخص من الأشخاص المفوضين والمعتمدين بالتوقيع في السجل التجاري.

٣) نسخة من المستندات التالية سارية المفعول: -

- ✓ سجل تجاري باللغة الانجليزية.
- ✓ بطاقة المنشأة.
- ✓ البطاقة الضريبة.
- ✓ شهادة تصنيف للشركة معتمدة من قبل إدارة تنظيم المشتريات الحكومية بوزارة المالية.

لطفاً يتبع صفحة / ٢

هاتف: ٤٤٨٤٩٤٤٤ - فاكس: ٤٤٤٤٩٢٢٨ - ص.ب: ٤٠٢٠ الدوحة - قطر
Tel : 44849444 - Fax : 44449228 -P. O. Box : 4020 Doha - Qatar
E-Mail :tender@mol.gov.qa البريد الالكتروني Website : www.mol.gov.qa الموقع الالكتروني

بسم الله الرحمن الرحيم

Ministry of Interior
General Directorate of Logistics
Purchase Dept.

دولة قطر
وزارة الداخلية

وزارة الداخلية
الإدارة العامة للإمداد والتجهيز
إدارة المشتريات

٤) كتاب رسمي صادر من «البنك باللغة الانجليزية» يحتوي على رقم الحساب المصرفي الدولي «IBAN» لتحويل مستحقاتكم عليه.

٥) كتاب معتمد من الشركة برقم الجوال الخاص بالرسائل النصية، لإرسال الإشعارات الخاصة بكم.

يرجى تزويدنا بالمطلوب بأسرع وقت ممكن، على ألا يتعدى ذلك أسبوعاً، علماً بأن هذا الخطاب لا تترتب عليه أية التزامات مادية أو تعاقدية اتجاه الوزارة.

وتفضلوا بقبول فائق الاحترام ،،،

ac0zi-aT0sgC-8cQIfX-3kqg0k9

ع/العقيد
خميس سيف المنصوري
مدير إدارة المشتريات

0

النسخ:

- السيد / رئيس لجنة المناقصات والمزايدات المحترم
- السيد / مدير عام الإمداد والتجهيز المحترم
- السيد / مدير إدارة الإسناد المحترم
(الإدارة العامة لأمن السواحل والحدود)

بسم الله الرحمن الرحيم

Ministry of Interior
General Directorate of Logistics
Purchase Dept.

دولة قطر
وزارة الداخلية

وزارة الداخلية
الإدارة العامة للإمداد والتجهيز
إدارة المشتريات

ACKNOWLEDGEMENT RECEIPT	إشـــعار اســـتلام
Kindly Confirm Receipt of (letter of award) which its Details Mentioned Bellow as Earliest on our Fax Number (44449228)	يرجى التكرم إشعارنا باستلامكم كتاب الترسية الخاص الموضوع الموضح بياناته أدناه على الفاكس رقم « 44449228 » وذلك للأهمية القصوى
Tender Subject : الموضوع مناقصة رقم (S6/2020) بشأن أعمال الصيانة لزوارق الكوجار	
Company Name :	اسم الشركة :
Received By :	اسم المستلم :
Date :	التاريخ :
Signature :	التوقيع :
Stamp :	الختم :

ac0zi-aT0sgC-8cQIfX-3kqg0k9

هاتف : ٤٤٨٤٩٤٤٤ - فاكس : ٤٤٤٤٩٢٢٨ - ص.ب : ٤٠٢٠ الدوحة - قطر
Tel : 44849444 - Fax : 44449228 -P. O. Box : 4020 Doha - Qatar
E-Mail : tender@moi.gov.qa البريد الإلكتروني، Website : www.moi.gov.qa الموقع الإلكتروني،

Registration and Commercial Licenses Department

وزارة الاقتصاد والتجارة
Ministry of Economy and Commerce

إدارة التسجيل والتراخيص التجارية

Commercial Registration Data

Issue Date: 20/10/2020

Commercial Reg. No.:	1	Tax Reg. No.:	5000204123
Trade Name:	QATAR NAVIGATION	Trade Type:	
Creation Date:	22/01/1963	Expiry Date:	06/11/2021
Legal Form:	Public Joint Stock Company	Capital:	1145252000
Commercial Reg. Status:	Active	Firm Nationality:	QATAR
No. of Branches:	14		

Contact Information

Mail Box:		Contacts Numbers:	+974
Email:			

Partners

Name	Document No	CR No	Nationality	Percentage	Status

Managers (Authorized Signatories)

Name	Document No	CR No	Nationality	Designation (Authority)
ADEL DARWISH A D AL-DARWISH	26663400969		QATAR	Manager - Full and Absolute Authority
ABDULRAHMAN ESSA A E AL-MANNAI	28363403224		QATAR	Manager - Full and Absolute Authority
HASSAN H	28763401890		QATAR	-
FREDERICK CHARLES CHAMBERS	28082601088		U K	Manager - Full and Absolute Authority
SALEH ABDULLA H S AL-HAROON	26163401230		QATAR	Manager - Full and Absolute Authority

غرفة قطر
QATAR CHAMBER
تشهد غرفة تجارة وصناعة قطر بأن المنشأة المذكورة اعلاه سجلت لدينا
Qatar Chamber certifies that the above mentioned establishment has been registered

ROQAYA YOUSEF S A AL-ANSARI	28363400974		QATAR	Manager - Full and Absolute Authority
MAHA JABOR R S AL-MOHANNADI	28063401254		QATAR	Manager - Full and Absolute Authority
Sheikh KHALID KHALIFA J F AL-THANI	26363400827		QATAR	Vice Chairman - Full and Absolute Authority
ANDERS LUND KRISTENSEN	27420800057		DENMARK	-
HAMAD SAEED S F AL-HAJRI	27963402735		QATAR	-
AKRAM BASHIR ISWAISI	27284000436		USA	Manager - Full and Absolute Authority
ALI MOHAMED A A AL-KUWARI	28063402473		QATAR	Manager - Full and Absolute Authority
JASSIM HAMAD AL-THANI	28263403559		QATAR	Chairman - Full and Absolute Authority

Board of Directors

Name	Document No	Nationality	Designation (Authority)
Sheikh ABDULRAHMAN F J AL-THANI	26363401483	QATAR	Board Member
HAMAD H A AL-MANA	25963400512	QATAR	Board Member
SOLAIMAN S H AL-HAIDAR	27063401107	QATAR	Board Member
ADEL A ALMUSLIMANI	26163400744	QATAR	Board Member
SALMAN A N AL-ABDULGHANI	26663400132	QATAR	Board Member
ALI Z A AL-KUWARI	26163400174	QATAR	Board Member Full and Absolute Authority
JASSIM HAMAD AL-THANI	28263403559	QATAR	Chairman Full and Absolute Authority
HITMI KH M AL-HITMI	26263400688	QATAR	Board Member
MAZEN M I JAIDAH	27063400660	QATAR	Board Member
SAAD S J AL-ROMAIHI	25663400487	QATAR	Board Member
Sheikh KHALID J F AL-THANI	26363400827	QATAR	Vice Chairman Full and Absolute Authority

Business Activities

غرفة قطر
QATAR CHAMBER
تشهد غرفة تجارة وصناعة قطر بأن المنشأة المذكورة اعلاه سجلت لدينا
Qatar Chamber certifies that the above mentioned establishment has been registered

Registration and Commercial Licenses Department

وزارة الاقتصاد والتجارة
Ministry of Economy and Commerce

إدارة التسجيل والتراخيص التجارية

Commercial Registration Data

Activity Name	Activity Code
Air freight offices	5229031
Commercial agencies	510100
Trading in sea engines	549200
Commission agent (Alqomicion)	20004569
Coastal and sea transport (passengers and freight)	2003575
Bureau of Customs Clearance	635120
Trading in pesticides	4669221
New cars trading (agent or authorized distributor	501100
Hiring and renting properties	701200

Activity Name	Activity Code
Operation of storage facilities for all types of goods	5210110
Contracting the construction of ports (offshore facilities)	455110
Trading in chemical material	4669122
Trading in spare parts for marine engines	563410
Land transportation of goods by truck transportation	602300
Maritime transport activities supporting Marine Services / ships Services	634000
Trading in general commodities	999901
Trading in cars spare parts	503010
Selling and purchasing real estate	701110
Trading in machines and equipments (bulldozers - Cranes - ...]	501900

Branches

Sequence No	Branch Name	Branch CR	Branch Status
1		1/1	Scarified
2		1/2	Scarified
3		1/3	Scarified
4		1/4	Scarified
5		1/5	Scarified
6		1/6	Scarified
7		1/7	Scarified
8		1/8	Scarified
9		1/9	Scarified
10		1/10	Scarified
11		1/11	Scarified
12		1/12	Scarified
13		1/13	Scarified
14		1/14	Scarified

غرفة قطر
QATAR CHAMBER
تشهد غرفة تجارة وصناعة قطر بأن المنشأة المذكورة اعلاه سجلت لدينا
Qatar Chamber certifies that the above mentioned establishment has been registered

Commercial Registration Data

غرفة قطر
QATAR CHAMBER
تشهد غرفة تجارة وصناعة قطر بأن المنشأة المذكورة اعلاه سجلت لدينا
Qatar Chamber certifies that the above mentioned establishment has been registered

وزارة التجارة والصناعة
Ministry of Commerce and Industry

Registration and Commercial Licenses Department

إدارة التسجيل والتراخيص التجارية

مستخرج ببعض بيانات السجل التجارى

تاريخ الطباعة: 2020/10/18

رقم السجل التجارى:	1	رقم التسجيل الضريبي:	5000204123
الأسم التجارى:	الملاحه القطريه	السمة التجارية:	الوكالات الملاحيه والشحن والتفريغ والنقل البحرى والبرى
تاريخ انشاء السجل:	22/01/1963	تاريخ انتهاء السجل:	06/11/2021
الشكل القانونى:	شركة مساهمة عامة	راس المال:	1145252000
حالة السجل:	نشط	جنسية المنشأة:	قطر
عدد الفروع:	14		

معلومات الاتصال

صندوق البريد:		أرقام الاتصال:	+974

الشركاء

الأسم	رقم الإثبات	رقم السجل	الجنسية	النسبة	الحالة

المدراء (المخولون بالتوقيع)

الأسم	رقم الإثبات	رقم السجل	الجنسية	الصفة (الصلاحية)
حسن طالب على حسين الصلات	28763401890		قطر	-
حمد سعيد صمعان الفهيد الهاجرى	27963402735		قطر	-

غرفة قطر
QATAR CHAMBER

تشهد غرفة تجارة و صناعة قطر بان المنشاة المذكورة اعلاه سجلت لدينا
Qatar Chamber certifies that the above mentioned establishment has been registered

وزارة التجارة والصناعة
Ministry of Commerce and Industry

Registration and Commercial Licenses Department

إدارة التسجيل والتراخيص التجارية

مستخرج ببعض بيانات السجل التجارى

اكرم بشير ايسوايسي	27284000436		الولايات المتحدة	صلاحيات كاملة ومطلقة - مدير
مها جبر راشد الشقيرى المهندى	28063401254		قطر	صلاحيات كاملة ومطلقة - مدير
على محمد على البوعفره الكوارى	28063402473		قطر	صلاحيات كاملة ومطلقة - مدير
عادل درويش عبدالله درويش الدرويش	26663400969		قطر	صلاحيات كاملة ومطلقة - مدير
اندرسن لوند كريستينسين	27420800057		الدنمارك	-
رقيه يوسف شيخ حسن	28363400974		قطر	صلاحيات كاملة ومطلقة - مدير
الشيخ خالد خليفه جاسم فهد ال ثانى	26363400827		قطر	صلاحيات كاملة ومطلقة - نائب رئيس مجلس الإدارة
عبدالرحمن عيسى عبدالرحمن عيسى المناعى	28363403224		قطر	صلاحيات كاملة ومطلقة - مدير
فريدريك شارليس شامبيرس	28082601088		بريطانيا	صلاحيات كاملة ومطلقة - مدير
الشيخ جاسم حمد جاسم ال ثاني	28263403559		قطر	صلاحيات كاملة ومطلقة - رئيس مجلس الإدارة
صالح عبدالله هارون صالح الهارون	26163401230		قطر	صلاحيات كاملة ومطلقة - مدير

أعضاء مجلس الادارة

الأسم	رقم الإثبات	الجنسية	الصفة (الصلاحية)
سليمان حيدر سليمان حيدر الحيدر	27063401107	قطر	عضو مجلس الإدارة
عادل على على المسلمانى	26163400744	قطر	عضو مجلس الإدارة
هتمى على خليفه مبارك الهتمى	26263400688	قطر	عضو مجلس الإدارة
الشيخ عبدالرحمن سعود فهد جاسم ال ثانى	26363401483	قطر	عضو مجلس الإدارة
الشيخ خالد خليفه جاسم فهد ال ثانى	26363400827	قطر	نائب رئيس مجلس الإدارةصلاحيات كاملة ومطلقة
سعد محمد سعد الجباره الرميحى	25663400487	قطر	عضو مجلس الإدارة
على احمد زايد احمد الكوارى	26163400174	قطر	عضو مجلس الإدارةصلاحيات كاملة ومطلقة

رقم السجل : 1

غرفة قطر
QATAR CHAMBER

تشهد غرفة تجارة و صناعة قطر بان المنشاة المذكورة اعلاه سجلت لدينا

Qatar Chamber certifies that the above mentioned establishment has been registered

وزارة التجارة والصناعة
Ministry of Commerce and Industry

Registration and Commercial Licenses Department

إدارة التسجيل والتراخيص التجارية

مستخرج ببعض بيانات السجل التجارى

سلمان عبدالله عبدالغنى ناصر ال عبدالغنى	26663400132	قطر	عضو مجلس الإدارة
الشيخ جاسم حمد جاسم ال ثاني	28263403559	قطر	رئيس مجلس الإدارةصلاحيات كاملة ومطلقة
حمد محمد حمد عبدالله المانع	25963400512	قطر	عضو مجلس الإدارة
مازن جاسم محمد ابراهيم جيده	27063400660	قطر	عضو مجلس الإدارة

الفروع

الرقم التسلسلى	اسم الفرع	رقم السجل للفرع	حالة الفرع
1	ادارة الوكالات البحرية	1/1	مشطوب
2	الملاحه للسفر والسياحه	1/2	مشطوب
3	ادارة النقل البحري و مالكي البواخر	1/3	مشطوب
4	ادارة الترسانة البحرية و الانشاءات المعدنية	1/4	مشطوب
5	ادارة تخليص البضائع	1/5	مشطوب
6	ادارة تموين البواخر	1/6	مشطوب
7	الملاحة الورشة البحرية	1/7	مشطوب
8	كراج و نقليات الملاحة	1/8	مشطوب
9	النقل الدولي بالسيارات	1/9	مشطوب
10	النقل الدولي بالسيارات	1/10	مشطوب
11	مركز الملاحة للخدمات البحرية	1/11	مشطوب
12	الملاحه القطريه	1/12	مشطوب
13	*قطرية*	1/13	مشطوب
14	توكيلات الملاحة التجارية	1/14	مشطوب

الأنشطة التجارية

رقم السجل : 1

غرفة قطر
QATAR CHAMBER

تشهد غرفة تجارة و صناعة قطر بان المنشاة المذكورة اعلاه سجلت لدينا

Qatar Chamber certifies that the above mentioned establishment has been registered

وزارة التجارة والصناعة
Ministry of Commerce and Industry

Registration and Commercial Licenses Department

إدارة التسجيل والتراخيص التجارية

مستخرج ببعض بيانات السجل التجارى

الرقم	إسم النشاط
5210110	تشغيل مرافق التخزين لجميع أنواع البضائع
455110	مقاولات انشاء موانى(منشات بحريه)
4669122	التجاره فى المواد الكيماويه
563410	التجارة فى قطع غيار المحركات البحرية
602300	النقل البري للبضائع بالشاحنات النقليات
634000	انشطة النقل البحرى الداعمه خدمات بحريه/خدمات السفن
999901	التجاره في السلع العموميه
503010	التجارة في قطع غيار السيارات
701110	بيع وشراء العقارات
501900	التجاره فى الاليات والمعدات (جرافات - اوناش - [...

الرقم	إسم النشاط
5229031	مكاتب الشحن الجوي
510100	توكيلات تجاريه
549200	التجاره فى المحركات البحريه
20004569	وكيل بالعمولة (القمسيون)
2003575	النقل المائي البحري والساحلي (للركاب والبضائع)
635120	مكتب للتخليص الجمركى
4669221	التجارة في المبيدات الحشرية
501100	تجارة السيارات الجديدة (وكيل او موزع معتمد
701200	تاجير و استئجار العقارات

دولة قطر
إدارة التسجيل والتراخيص التجارية
وزارة التجارة والصناعة

رقم السجل : 1

غرفة قطر
QATAR CHAMBER

تشهد غرفة تجارة و صناعة قطر بان المنشاة المذكورة اعلاه سجلت لدينا

Qatar Chamber certifies that the above mentioned establishment has been registered

QNB

Ref: CCS/099/20
Date: 25/02/2020

TO WHOM IT MAY CONCERN

This is to certify that **QATAR NAVIGATION (Q.S.C.)** is one of our valuable customers and maintains the following satisfactory account with Qatar National Bank Q.P.S.C.

Beneficiary Name	**QATAR NAVIGATION (Q.S.C.)**
A/C NO	**0013-000309-060**
IBAN	**QA75 QNBA 0000 0000 0013 0003 0906 0**
Swift Code No	**QNBAQAQA**
Branch Address	**Corporate Branch, P.O. Box 1000, Doha - Qatar**
Currency	**QAR**

This certificate is issued at the request of our customer without any responsibility or engagement on our part.

Thanking You.

Qatar National Bank Q.P.S.C.
Head Office - Corporate Branch
Corporate Banking

QNB
2
Main Branch Corporate

Qatar National Bank (Q.P.S.C.)
P.O. Box 1000, Doha, Qatar
Tel: (+974) 4440 7407
Fax: (+974) 4441 3753
هاتف: ٤٤٤٠٧٤٠٧ (+٩٧٤)
فاكس: ٤٤٤١٣٧٥٣ (+٩٧٤)
بنك قطر الوطني (ش.م.ع.ق)
ص.ب. ١٠٠٠، الدوحة، قطر
Authorized & Paid Capital: QAR 9.2 billion
CR Number: 21
رقم السجل التجاري: ٢١
رأس المال المصرح والمدفوع : ٩,٢ مليار ر.ق