ГРТВ.685621.041 33

Перв. примен. ГРТВ.685621.041

Справ. №

Подп. и дата

Инв. № дубл.

Взам. инв. №

Подп. и дата

Инв. № подл.

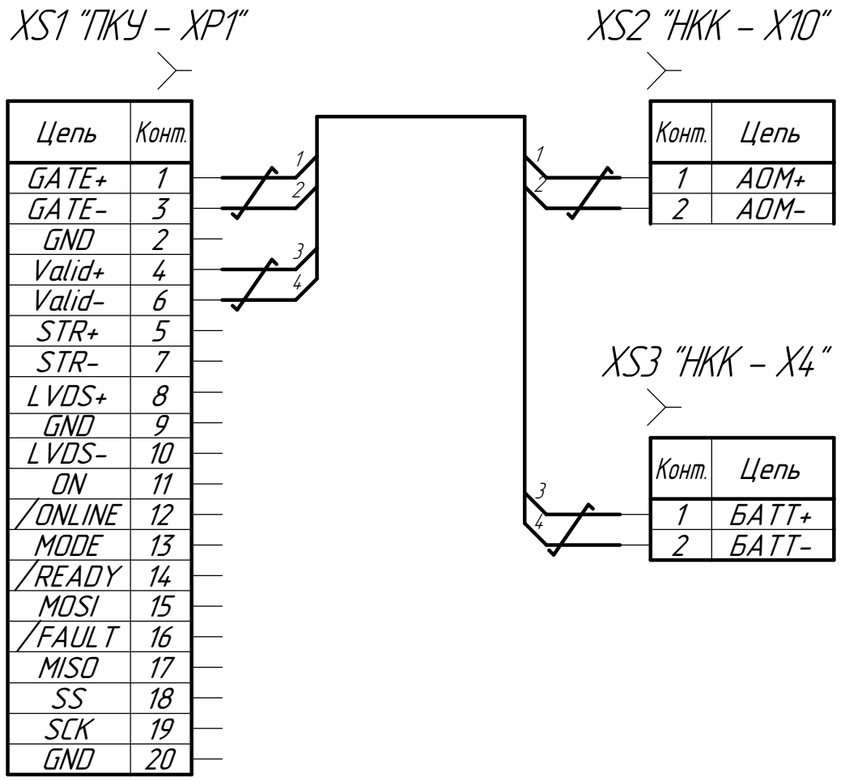

1 Шаг свивания витых пар 15–20 мм

Обозначение	Примечание	Маркировка			Тип провода
		XS1	XS2	XS3	
ГРТВ.685621.041	кабель ПКУ-НКК-БАТ-АОМ	ПКУ-XP1	НКК-X10	НКК-X4	МГТФ-0,14

Поз. обозначение	Наименование	Кол.	Примечание
XS1	Розетка на кабель 5011892010 "Molex"	1	
	Контакт Molex 5011935000	4	
	Контакт L-KLS1-2.50-T	4	
XS2, XS3	Розетка на кабель CHU-2 DS1069-2 F	2	

Изм.	Лист	№ докум.	Подп.	Дата
Разраб.		Халтуринский		
Пров.				
Т.контр.				
Н.контр.		Волков		
Утв.		Новиков		

ГРТВ.685621.041 33

Кабель

Схема электрическая принципиальная

Лит.	Масса	Масштаб

Лист | Листов 1

ООО "СМАРТС-Квантителеком"

Копировал

Формат А3