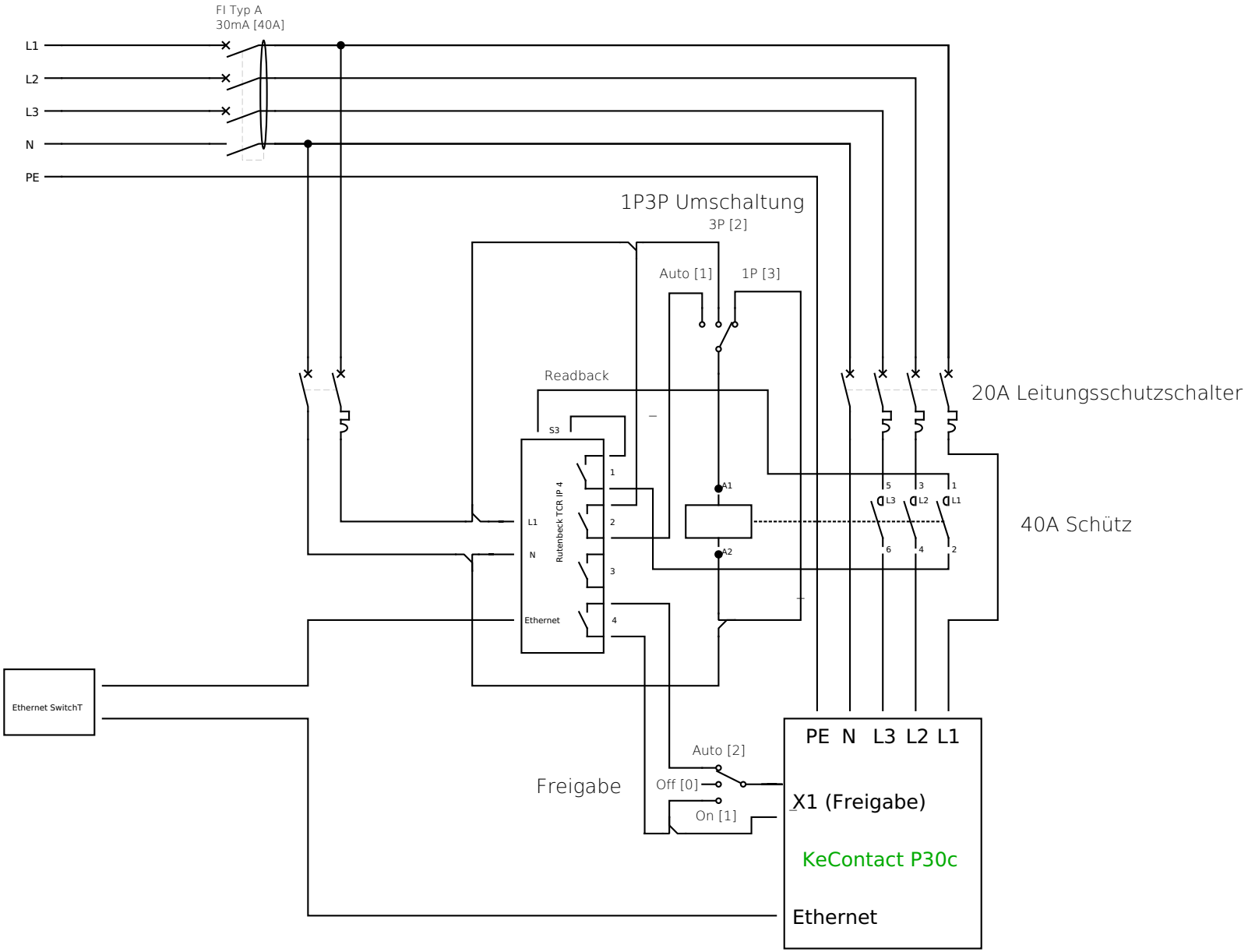

Author:	KeContact P30c 1p/3p Umschaltung	File:
Date:		Folio: 1/2