ACTA Nº594

CORRESPONDIENTE A LA SESIÓN ORDINARIA

DE CONSEJO SUPERIOR DEL COLEGIO DE TÉCNICOS DE LA PROVINCIA DE BUENOS AIRES DE FECHA

17 DE AGOSTO 2023

En el día de la fecha, convocados en la sala virtual de video conferencia del Consejo Superior del Colegio de Técnicos de la Provincia de Buenos Aires, siendo las 09.30 horas, con la presencia de los señores miembros que componen la Mesa Ejecutiva, Presidente Técnico **Pedro Di Cataldo,** Vicepresidente Técnico **Daniel A. Torres,** Secretario Técnico **Daniel E. Castellani**, Tesorero Técnico **Ezequiel R. Zambrana** y los señores Vocales Titulares de los Distritos: I – Técnico **Francisco J. Munitich Mladin**, Distrito II – Técnica **Vanesa V. Salas**, Distrito III – Técnico **Ricardo J. Spadaro**, Distrito IV – **Lautaro Nicolas Sotomayor**, Distrito V – Técnico **Néstor J. Palermo**, Distrito VI - Técnico **Jorge Daniel Puyo,** Distrito VII - Técnico **Diego A. Seisdedos**, quienes acreditan su asistencia mediante la presencia en la video conferencia, se procede a dar por inicio la Sesión Ordinaria del Consejo Superior prevista y convocada para el día de la fecha.

Por Presidencia se procede a dar lectura a los efectos de su tratamiento y consideración, el siguiente Orden del Día:

1) LECTURA Y APROBACIÓN DEL ACTA ANTERIOR Nº 592 Y 593

2) INFORME DE PRESIDENCIA.

INFORME DE VICEPRESIDENCIA

3) INFORME DE SECRETARÍA

3.1. Acta ME N° 857-23
3.1.1. Temas Varios: Codificación Téc. En Electricidad Especializado En Automatización y Mantenimiento Industrial (plan de estudio Resolución N° 1904/95 C Y E de la Dirección General de Escuelas - Gob. de Mendoza - Validez Nacional Otorgada por Ley Nacional N° 19.988).
3.1.2. Temas Varios: Codificación Registro Instalador de Sistemas Eléctricos de Energías Renovables (Plan de Estudio Res. RESFC-2017-2381 -E-GDEB A-DGCYE – ANEXO IF-2017-05862306-GDEBADPETPDGCYE).

3.2. Acta ME N° 858-23
3.2.1. Consideración de Nomenclación título: Técnico Universitario en Mantenimiento Industrial.
3.2.2 Temas Varios: Proyecto Resolución Convocatoria de Asamblea Ordinaria (22-11-23).

3.3. Acta ME N° 859-23.

3.4. Acta ME N° 860-23.
3.4.1. Nota ME N°16.589 CAAITBA, adjunta composición comparativa - 2023. análisis por operador sr julio.pdf; resumen de cartera sr.pdf; seguro de retiro.
3.4.2. Nota ME N°16.600-23, CAAITBA, adjunta informe provisorio de ingresos y egresos - julio 2023.
3.4.3. Temas varios: Codificación Maestro Mayor de Obras (Res. Min. 344/11, Res. Min. 035/10 y Res. Min. 565/11 Ministerio de Educación de la Pcia. De Córdoba - Validez Nacional otorgada por Res. Min. N° 397/16).

3.5. Memoria Anual – AÑO 2022

3.6. Consideración de Nomenclación título: Técnico Superior en Bromatología Res. Min. N° 411/16 - Pcia. De Córdoba.

3.7. Consideración de Nomenclación título: Técnico Superior en Bromatología Res. Min. N° 157/22 - Pcia. De Entre Rios.

3.8. Proyecto derogación Res. Col. N° 1.254 - 22 (Asambleas Distritales).

3.9. Estado actual de las sanciones disciplinarias.

4) INFORME DE TESORERIA.

5) INFORME DE COMISIONES DEL CONSEJO SUPERIOR

5.1. Comisión de Educación.
5.1.1. Despacho N° 27
5.1.2 Despacho N° 28

5.2. Comisión de Asuntos Profesionales.
5.2.1. C.A.P.-Despacho N°28-23
5.2.2. Informe-Ref. AS 16.959-23.

5.3. Comisión de Asuntos Legales.

5.4. Comisión Hacienda y Patrimonio.
5.4.1. Despacho Nº 28-23 DVII.

6) TEMAS VARIOS

TRATAMIENTO DEL PUNTO 1 – LECTURA Y APROBACION DEL ACTA ANTERIOR Nº 592 y 593

1. El secretario informa que se ha enviado por mail con anterioridad a la sesión y que no se hubo observaciones realizadas y se ha vuelto a enviar mail con la misma. Solicita también que envíen un mail aprobando el acta.

Resolución: El Consejo Superior aprueba por unanimidad el Acta N°592 y 593.

TRATAMIENTO DEL PUNTO 2 - INFORME DE PRESIDENCIA

2.1 El presidente Pedro Di Cataldo informa que el tesorero tiene que aprobar el presupuesto, pero se realizará unas correcciones y se pospondrá su tratamiento.

Resolución: Se toma conocimiento.

2.2 El presidente Pedro Di Cataldo informa que cuando intervengan los representantes de Caaitba será tratado la recaudación de julio si bien la recaudación fue superior el fondo de recomposición previsional dio perdida.

Resolución: Se toma conocimiento.

2.3 El presidente informa que se realizo el 2 de agosto la asamblea de Caaitba, convocando el día anterior a los asambleístas técnicos activos y jubilados para tratar la participación al otro día, en la asamblea se trató la contratación de una empresa de informática en reemplazo del sistema anterior, en virtud de haber resuelto el contrato laboral de los empleados de informática, honorarios proyecto ejecutivo paso a comisión, y el convenio de cobro de aportes con los agrimensores, aprobándose hasta fin de año, en virtud de buscar una solución con los agrimensores que aportan art. 29 a través del aporte del propietario.

Resolución: Se toma conocimiento.

2.4 El presidente informa sobre la realización de la asamblea ordinaria del Distrito VII, aprobándose también la compra de un departamento por U$D 41.600 y comenta que posteriormente se firmo la escritura del mismo.

Resolución: Se toma conocimiento.

2.5 El presidente informa en relación al presupuesto 2024 y a la fuerte devaluación que se ha generado que se convoque a una reunión de presidentes y tesoreros para el día 6 de setiembre a las 9:30 hs.a efectos que se readecue el mismo.

Resolución: Se toma conocimiento.

También propone en relación al presupuesto 2023 que se aumente el módulo a 7.000 a partir del 1 de setiembre, el Cep. a partir del 1 de octubre, el vocal DI Francisco Munitich propone que no se aplique al aumento de las compensaciones del Consejo Superior, en virtud que el presupuesto 2023 en algunos rubros empleados, viáticos, comisiones bancarias, seguros se encuentran desfasados ya que el mismo fue realizado con una inflación de un 64% y estamos teniendo más del 100% y que no de negativo el presupuesto.

Resolución: Se aprueba por unanimidad.

Informe de Vicepresidencia.

1.- El vicepresidente Daniel Torres informa que los alquileres de los departamentos del Edificio calle 40 se encuentran totalmente alquilados.

El vicepresidente informa sobre la participación en la comisión en Caaitba de valores referenciales concurrió a la misma y converso con el secretario Ing. Jauregui y el presidente Daniel Gasparetti sobre la falta de respeto a la Comision y que no concurriría, porque la comisión había emitido dictamen y después se cambió todo.

Resolución: Se toma conocimiento.

TRATAMIENTO DEL PUNTO 3 - INFORME DE SECRETARÍA

3.1 Acta ME N° 857-23.

3.1.1 Temas Varios: Codificación Téc. En Electricidad Especializado En Automatización y Mantenimiento Industrial (plan de estudio Resolución N° 1904/95 C Y E de la Dirección General de Escuelas - Gob. de Mendoza - Validez Nacional Otorgada por Ley Nacional N° 19.988).

A continuación, se transcribe la resolución del acta ME N° 857-23:

RESOLUCIÓN N° XXXX
La Plata, XX de julio de 2023

VISTO

La presentación realizada por el Técnico ANDINO, ALFREDO MAURICIO, mediante nota SDIV N° 1670/23, quien solicita la matriculación como **Téc. En Electricidad Especializado en Automatización y Mantenimiento Industrial** (Plan de Estudio Resolución N° 1904/95 C y E de la Dirección General de Escuelas - Gob. de Mendoza - Validez Nacional otorgada por Ley Nacional. N° 19.988), expedido por la Escuela N° 4 – 124 “Reynaldo Merin”, Provincia de Mendoza, y

CONSIDERANDO

Que la Mesa Ejecutiva del Consejo Superior ha realizado el estudio correspondiente de la documentación aportada.
Que la carrera mencionada fue aprobada con su correspondiente Plan de Estudio Resolución N° 1904/95 C y E de la Dirección General de Escuelas - Gob. de Mendoza - Validez Nacional otorgada por Ley Nacional. N° 19.988.
Por ello, el Consejo Superior del Colegio de Tecnicos de la Provincia de Buenos Aires, en sesión de fecha 19 de agosto 2023, acta N° 593,

RESUELVE

Artículo 1º: Acceder a la codificación del título de **Téc. En Electricidad Especializado en Automatización y Mantenimiento Industrial** (Plan de Estudio Resolución N° 1904/95 C y E de la Dirección General de Escuelas - Gob. de Mendoza - Validez Nacional otorgada por Ley Nacional. N° 19.988).

Artículo 2º: La habilitación profesional corresponderá al perfil establecido en la Resolución N° 1904/95 C y E de la Dirección General de Escuelas - Gob. de Mendoza.
Habilitaciones profesionales:
Establecer para el título de "Tecnico Electricista Especializado en Automatización y Mantenimiento Industrial" las Siguientes competencias:
ELECTRICIDAD:

• Proyectar, Calcular, dirigir y/o ejecutar instalaciones eléctricas destinadas a la distribución de energía e iluminación que no implique el contacto directo con potencias mayores a 200 Kw y tensiones mayores a 10 Kw.

• Proyectar, calcular, dirigir y/o ejecutar instalaciones de fuerza motriz de hasta 200 Kw.

• Dirigir y/o ejecutar instalaciones en micro - centrales de generación de hasta 200 Kw.

• Colaborar con el ingeniero en el proyecto y diseño de instalaciones eléctricas que impliquen potencias, mayores de los 200 Kw y tensiones mayores de 10 Kw.

• Colaborar con el ingeniero en el proyecto y diseño de instalaciones de motriz mayores de 200 Kw.

• Colaborar con el ingeniero en instalaciones eléctricas de centrales de generación superiores a 200 Kw.

MANTENIMIENTO:

• Planificar, dirigir y/o ejecutar mantenimiento eléctrico de equipos Y líneas de producción zonales, concibiendo sistema que le permita organizar la tarea o programar acciones para su realización.

• Planificar, dirigir y/o ejecutar mantenimientos procesando la información necesaria y utilizando el software correspondiente.

• Planificar Y dirigir mantenimientos mecánicos.

• Planificar, dirigir y/o ejecutar la puesta en funcionamiento de equipos nuevos, interpretando las especificaciones técnicas del fabricante estableciendo piezas críticas y método de trabajo para su mantenimiento.

• Colaborar con el ingeniero en el proyecto y diseño de sistemas generales de mantenimiento.

AUTOMATIZACION:

• Proyectar, calcular, dirigir y/o ejecutar diseños de circuitos simples de automatización electromagnéticos y programación elemental de PLC.

• Operar equipos de elevada automatización.

• Colaborar con el Ingeniero en la selección de automatismos de máquinas industriales y líneas de producción.

CALIDAD:

• Dirigir y/o ejecutar la recepción de equipos eléctricos y mecánicos aplicando conceptos de Calidad Total (Normas ISO 9000 IRAM).

Artículo 3º: Codifíquese el título académico en referencia, bajo el número **408.**

Artículo 4º: Dese conocimiento a los Colegios de Distrito, Matriculados y Registrados. Cumplido archívese.

3.1.2 Temas Varios: Codificación Registro Instalador de Sistemas Eléctricos de Energías Renovables (Plan de Estudio Res. RESFC-2017-2381 -E-GDEB A-DGCYE – ANEXO IF-2017-05862306-GDEBADPETPDGCYE).

A continuación, se transcribe la resolución del acta ME N° 857-23:

RESOLUCIÓN N° XXXX
La Plata, XX de julio de 2023

VISTO

La presentación realizada por el Instalador REISING, SANTIAGO GASTON., mediante nota SDVI N° 89/23, quien solicita el Registro como **Instalador de Sistemas Eléctricos de Energías Renovables** (Plan de Estudio Res. RESFC-2017-2381 -E-GDEB A-DGCYE – Anexo IF-2017-05862306-GDEBADPETPDGCYE), expedido por el C.F.P. N° 401 del Distrito de Adolfo Alsina, Provincia de Buenos Aires, y

CONSIDERANDO

Que la Mesa Ejecutiva del Consejo Superior ha realizado el estudio correspondiente de la documentación aportada.
Que la carrera mencionada fue aprobada con su correspondiente Plan de Estudio Res. RESFC-2017-2381 -E-GDEB A-DGCYE. – Anexo IF-2017-05862306-GDEBA DPETPDGCYE
Por ello, la Mesa Ejecutiva del Consejo Superior del Colegio de Técnicos de la Provincia de Bs. As., en uso de las atribuciones que la Ley 10.411 le confiere, en Sesión de fecha 19 de julio de 2023, acta Nº 857,

RESUELVE

Artículo 1º: Acceder a la codificación del título de **Instalador de Sistemas Eléctricos de Energías Renovables** (Plan de Estudio Res. RESFC-2017-2381 -E-GDEB A-DGCYE – Anexo IF-2017-05862306-GDEBADPETPDGCYE).

Artículo 2º: La habilitación en el Registro del presente Electricista en Inmuebles, corresponde al Perfil establecido en el Anexo IF-2017-05862306-GDEBADPETPDGCYE:

Perfil Profesional del Instalador de Sistemas Eléctricos de Energías Renovables

El Instalador de Sistemas Eléctricos de Energías Renovables (ISEER) está capacitado, de acuerdo a las actividades que se desarrollan en el Perfil Profesional, para prestar servicios relacionados con las instalaciones de sistemas de aprovechamiento de recursos renovables, en locales terminados o en construcción, destinados a vivienda, actividades comerciales, administrativas y en espacios rurales o aislados (por ejemplo: galpones, criaderos, garitas de seguridad u otros).
Está en condiciones de: instalar componentes generadores de electricidad de baja tensión (hasta 380Vca).
Ejecutar las canalizaciones; realizar el cableado; preparar, montar y conectar tableros, sistemas de puestas a tierra, acumulación y otros componentes; verificar y/o reparar componentes de las instalaciones, movimiento, traslado, fijación y maniobra de los componentes del sistema cumpliendo en todos los casos, con las normas que regulan el ejercicio profesional y aplicando pautas y normas vigentes de seguridad e higiene.
Este profesional tiene capacidad para organizar, gestionar y operar en forma integral un emprendimiento para la prestación de los servicios relacionados con las instalaciones de Sistemas Eléctricos de Energías Renovables, bajo supervisión.
Está en condiciones de tomar decisiones y resolver problemas dentro de las actividades propias de sus funciones. Sabe determinar en qué situaciones debe recurrir a los servicios de profesionales de nivel superior en el campo donde se desarrollan sus tareas.

Artículo 3º: Codifíquese diseño curricular del trayecto de Formación Profesional Inicial en referencia, bajo el número **RIE-1- 409.**

Artículo 4º: Dese conocimiento a los Colegios de Distrito, Matriculados y Registrados.
Cumplido archívese.

Resolución: Se toma conocimiento del **punto 3.1.1** resolución Codificación Téc. En Electricidad Especializado En Automatización y Mantenimiento Industrial (plan de estudio Resolución N° 1904/95 C Y E de la Dirección General de Escuelas - Gob. de Mendoza - Validez Nacional Otorgada por Ley Nacional N° 19.988), siendo aprobada por unanimidad.
Se toma conocimiento del **punto 3.1.2** resolución Codificación Registro Instalador de Sistemas Eléctricos de Energías Renovables (Plan de Estudio Res. RESFC-2017-2381 -E-GDEB A-DGCYE – ANEXO IF-2017-05862306-GDEBADPETPDGCYE), siendo aprobada por unanimidad.
Se aprueba por unanimidad el punto 3.1. Acta ME 857-23.

3.2. Acta ME N° 858-23
3.2.1. Consideración de Nomenclación título: Técnico Universitario en Mantenimiento Industrial.

3.2.2 Temas Varios: Proyecto Resolución Convocatoria de Asamblea Ordinaria (22-11-23).
A continuación, se transcribe la resolución del acta ME N° 858-23:

RESOLUCIÓN N°****
La Plata, XX de Agosto de 2023

VISTO

Lo establecido en los artículos 34 y 35 de la Ley 10.411, y el Reglamento Interno de Funcionamiento Colegial (Res. Nº 1.144/19), y

CONSIDERANDO

Que el Consejo Superior, en Sesión de fecha 13 de Abril del año 2023, Acta Nº 588, dispuso como fecha de la realización de la próxima Asamblea anual Ordinaría, el día 22 de noviembre del año 2023.
Que el art. 35 de la Ley 10.411, determina que en la misma debe tratarse la Memoria Anual, el Balance del Ejercicio fenecido el 31 de diciembre del año anterior, el Presupuesto de Gastos y Cálculo de Recursos para el siguiente Ejercicio Económico, tanto para el Colegio Provincial, como el de los Colegios de Distrito y así también, todo otro tema de competencia Colegial.
Por ello, el Consejo Superior, en uso de las facultades que la Ley 10.411 le confiere, en sesión de fecha 17 de Agosto de 2023, acta N° 593,

RESUELVE

Artículo 1°: Convocar a Asamblea Anual Ordinaria Nº 76 a celebrarse el próximo día 22 de noviembre de 2023, a las 9.30 horas, en la Sede del Consejo Superior, sita en calle 40 Nº 525 de la Ciudad de La Plata, a los efectos de considerar el siguiente Orden del Día:
Asamblea Anual Ordinaria Nº 76 (9.30 hs.)
1_ Lectura del orden del día.
2_ Designación de un (1) Secretario de Actas.
3_Designación de dos (2) Asambleístas para que en representación de la Asamblea y junto con el Presidente y Secretario aprueben el Acta respectiva.
4_Consideración de la Memoria anual y el Balance del ejercicio correspondiente al período fenecido el 31 de diciembre de 2022.
5_Consideración del Presupuesto de Gastos y Cálculos de recursos para el ejercicio económico correspondiente al año 2024.
6_ Convalidación de la siguiente Resolución Colegial:
_ Resolución Colegial N° 1.258/22: Convenio de reciprocidad intercolegial - Deroga Res. Col. N° 940/15.

Artículo 2°: A partir del 30 de Octubre del 2023, la documentación a tratamiento asambleario se encontrará a disposición de los Sres. Matriculados y Registrados, publicada en nuestra página colegial institucional.

Artículo 3°: Publíquese la presente convocatoria por el término de tres (3) días en el Boletín Oficial de la Provincia de Buenos Aires.

Artículo 4°: Dese conocimiento a los Colegios de Distrito, Tribunal de Disciplina y Matriculados. Cumplido, archívese.

Resolución: Se toma conocimiento del **punto 3.2.1** Consideración de Nomenclación título: Técnico Universitario en Mantenimiento Industrial seguir realizando actuaciones en secretaria.
Se toma conocimiento del **punto 3.2.2** Resolución Convocatoria de Asamblea Ordinaria aprobándose por unanimidad.
Se aprueba por unanimidad el punto 3.2. Acta ME 858-23.

3.3. Acta ME N° 859-23.
Resolución: Se aprueba por unanimidad el punto 3.3. Acta ME 859-23.

3.4. Acta ME N° 860-23.
3.4.1. Nota ME N°16.589 CAAITBA, adjunta composición comparativa - 2023. análisis por operador sr julio.pdf; resumen de cartera sr.pdf; seguro de retiro.
3.4.2. Nota ME N°16.600-23, CAAITBA, adjunta informe provisorio de ingresos y egresos - julio 2023.
3.4.3. Temas varios: Codificación Maestro Mayor de Obras (Res. Min. 344/11, Res. Min. 035/10 y Res. Min. 565/11 Ministerio de Educación de la Pcia. De Córdoba - Validez Nacional otorgada por Res. Min. N° 397/16).
A continuación, se transcribe la resolución del acta ME N° 860-23:

RESOLUCIÓN N° XXXX
La Plata, XX de agosto de 2023

VISTO

La presentación realizada por el Técnico RODRIGUEZ, IVÁN NAHUEL, mediante nota SDII N° 3.579/23, quien solicita la matriculación como **Maestro Mayor de Obras** (Plan de Estudio Res. Min. 344/11, Res. Min. 035/10 y Res. Min. 565/11 Ministerio de Educación de la Pcia. De Córdoba - Validez Nacional otorgada por Res. Min. N° 397/16), expedido por el Inst. de enseñanza Privado el Obraje N° 4, Ciudad de Alta Gracia, Provincia de Córdoba, y

CONSIDERANDO

Que la Mesa Ejecutiva del Consejo Superior ha realizado el estudio correspondiente de la documentación aportada.
Que la carrera mencionada fue aprobada con su correspondiente Plan de Estudio Res. Min. 344/11, Res. Min. 035/10 y Res. Min. 565/11 Ministerio de Educación de la Pcia. De Córdoba - Validez Nacional otorgada por Res. Min. N° 397/16.
Por ello, la Mesa Ejecutiva del Consejo Superior del Colegio de Técnicos de la Provincia de Bs. As., en uso de las atribuciones que la Ley 10.411 le confiere, en Sesión de fecha 17 de agosto de 2023, acta Nº 860,

RESUELVE

Artículo 1º: Acceder a la codificación del título de **Maestro Mayor de Obras** (Res. Min. 344/11, Res. Min. 035/10 y Res. Min. 565/11 Ministerio de Educación de la Pcia. De Córdoba - Validez Nacional otorgada por Res. Min. N° 397/16).

Artículo 2º: La habilitación profesional corresponderá al perfil establecido en la RES. Nº 15/07 Anexo II del Consejo Federal de Educación, según Res. Min. 565/11 Ministerio de Educación de la Pcia. De Córdoba.
Habilitaciones profesionales:
Las habilitaciones profesionales surgen como aquel conjunto complejo de funciones profesionales que reflejan actividades que pudieren poner en riesgo de modo directo la salud, la seguridad, los derechos o los bienes de los habitantes.
De acuerdo con el desarrollo del perfil técnico y de las funciones y capacidades profesionales desarrolladas en la base curricular correspondiente, para el Maestro Mayor de Obras se han establecido las siguientes habilitaciones:

1. Realizar el proyecto, dirección y/o construcción de edificios de hasta planta baja, un subsuelo, cuatro pisos y dependencias en la azotea.
Se excluyen los proyectos de estructuras hiperestáticas de grado superior.
También se excluyen los proyectos de estructuras antisísmicas en donde expresamente los Gobiernos de Provincias o Municipios indiquen la necesidad de estructuras especialmente preparadas para soportar movimientos sísmicos, en cuyo caso el Ministerio de Educación de la Nación a través de los organismos competentes, diseñara un módulo complementario con los contenidos necesarios que permitan el otorgamiento de la habilitación correspondiente.

2. Realizar la ejecución de construcciones edilicias y conducir grupos de trabajo a cargo.

3. Realizar tareas de peritajes y arbitrajes de las instalaciones técnicas y construcciones edilicias para las que se haya habilitado.

4. Realizar tasaciones de construcciones edilicias.

5. Realizar el proyecto, dirección y/o ejecución de cualquier tipo de instalaciones de gas domiciliarias, comerciales y las industriales de hasta 9,81 bar (10kg/cm2) de presión, ya sea para gas distribuido por redes o envasado.

6. Realizar la ejecución de instalaciones de redes de gas.

7. Realizar el proyecto, dirección y/o ejecución de cualquier tipo de instalaciones de obras sanitarias, domiciliarias, comerciales o industriales.
Queda excluido, de esta habilitación, el tratamiento químico del efluente industrial o especial de que se trate.

8. Realizar la ejecución de instalaciones de redes de distribución de agua y cloacales.

9. Realizar el proyecto, dirección y/o ejecución de instalaciones eléctricas mono y trifásicas hasta 50 KVA y 250V de tensión contra tierra o 400V entre fase para construcciones edilicias.

10. Realizar el proyecto, dirección y/o construcción de instalaciones electromecánicas cuya potencia mecánica no supere los 11 KW (15 Hp).

Artículo 3º: Codifíquese el título académico en referencia, bajo el número **410.**

Artículo 4º: Dese conocimiento a los Colegios de Distrito, Matriculados y Registrados. Cumplido archívese.

Resolución: Se toma conocimiento del **punto 3.4.1** Nota ME N°16.589 CAAITBA.
Se toma conocimiento del **punto 3.4.2** Nota ME N°16.600-23, CAAITBA.
Se toma conocimiento del **punto 3.4.3** Resolución Codificación Maestro Mayor de Obras (Res. Min. 344/11, Res. Min. 035/10 y Res. Min. 565/11 Ministerio de Educación de la Pcia. De Córdoba - Validez Nacional otorgada por Res. Min. N° 397/16), aprobándose por unanimidad.
Se aprueba por unanimidad el punto 3.4. Acta ME 860-23.

3.5. Memoria Anual – AÑO 2022.
Resolución: Se toma conocimiento de la Memoria Anual 2022 para ser elevada a la Asamblea Anual Ordinaria y se aprueba por unanimidad.

3.6 Consideración de Nomenclación título: Técnico Superior en Bromatología Res. Min. N° 411/16 - Pcia. De Córdoba.
Resolución: Habiendo tomado conocimiento de sus incumbencias, el Consejo Superior resuelve proceder a su codificación e inscripción del título Técnico Superior en Bromatología Res. Min. N° 411/16 - Pcia. De Córdoba siendo esta decisión aprobada por unanimidad.

3.7 Consideración de Nomenclación título: Técnico Superior en Bromatología Res. Min. N° 157/22 - Pcia. De Entre Rios.
Resolución: Habiendo tomado conocimiento de sus incumbencias, el Consejo Superior resuelve proceder a su codificación e inscripción del título Técnico Superior en Bromatología Res. Min. N° 157/22 - Pcia. De Entre Rios. siendo esta decisión aprobada por unanimidad.

3.8. Proyecto derogación Res. Col. N° 1.254 - 22 (Asambleas Distritales).
A continuación, se transcribe la resolución:

RESOLUCIÓN N° XXXX
La Plata, XX de agosto de 2023

VISTO

La Resolución N° 1185/21 del Ministerio de Justicia y Derechos Humanos de la Provincia de Buenos Aires que contempla el "Protocolo de Higiene y Seguridad (COVID-19) para la celebración de Asambleas Ordinarias y Extraordinarias, y

CONSIDERANDO

Que mediante nota AS N° 16.880 – 23, se solicita a la Dirección de Entidades Profesionales, nos informe sobre la vigencia de la Resolución N° 1.185/21 del Ministerio de Justicia y Derechos Humanos de la Provincia de Buenos Aires.

Que mediante nota ME N° 16.573 – 23, la Dirección de Entidades Profesionales, nos informa que, el estado de emergencia sanitaria en el ámbito de la Pcia. de Buenos Aires fue prorrogado hasta el 31/12/2022, conforme al decreto 383, de fecha 29/04/2022.

Que los plazos legales de las Asambleas Distritales están perfectamente establecidos en el Reglamento Interno de funcionamiento Colegial.

Que el Consejo Superior ha fijado para el día 22 de noviembre de 2023 la realización de Asamblea Anual Ordinaria colegial.

Por ello, el Consejo Superior, en uso de las facultades que la Ley 10.411 le confiere, en su Sesión de fecha 17/08/2023, acta N° 594.

RESUELVE

Artículo 1º: Los Colegios de Distrito deberán realizar sus Asambleas Distritales según lo establecido en la Ley 10411 y reglamento interno.

Artículo 2º: Los Colegios de Distrito dispondrán en el orden del día a tratar, debiéndose incorporar también el tratamiento de la Memoria anual y Cuadro demostrativo de Ingresos y Egresos del Ejercicios Fenecidos anteriores no tratados en Asambleas.

Artículo 3º: La convocatoria a Asambleas Distritales serán publicadas en Periódico con jurisdicción distrital y/o página web del Colegio de Distrito.

Artículo 4º: Deróguese la Resolución Colegial N° 1.254 /22.

Artículo 5º: Dese conocimiento a los Colegios de Distrito, Matriculados y Registrados. Cumplido archívese.

Resolución: Se aprueba por unanimidad la derogación de la Resolución Col. N° 1.254 – 22.

3.9 Estado actual de las Sanciones Disciplinarias.

INFORME DE EXPEDIENTES SECRETARIA AGOSTO 2023

EXPTES. APLICACIÓN POR RESOLUCIÓN Nº 1.135.

3.9.1 Expte. DV N° 09/22 (CTD 1237/23) – Téc. AGUER, CARLOS ROBERTO T-32773 - D.N.I. 22.867.487

Sanción disciplinaria 3 (TRES) veces el importe de la cuota anual de matriculación (Art. 17 inc. 4 de la Ley 10.411), más la inhabilitación temporaria para formar parte de los órganos de conducción del Colegio hasta tanto cumpla con el pago de multa impuesta (Art. 18 de la Ley 10.411).
Res. 829/12: Aplica.
Estado: activo al día.
Resolución: Se toma conocimiento.

3.9.2 Expte. DVII N° 01/22 (CTD 1236/23) – Téc. PADIN, MARTIN ANIBAL T- 43.946 – D.N.I. 31.094.191

Sanción disciplinaria 10 (DIEZ) veces el importe de la cuota anual de matriculación (Art. 17 inc. 4 de la Ley 10.411), más la inhabilitación temporaria para formar parte de los órganos de conducción del Colegio hasta tanto cumpla con el pago de multa impuesta (Art. 18 de la Ley 10.411)
Res. 829/12: Aplica.
Estado: activo con deuda. Debe 2° sem/2023.
Resolución: Se toma conocimiento.

3.9.3 Expte. DI N°2/22 (CTD 1245/23) – Téc. SELVA, HERNAN PABLO T- 33053 – D.N.I. 23.586.750
Sanción disciplinaria 6 (seis) veces el importe de la cuota anual de matriculación (Art. 17 inc. 4 de la Ley 10.411), más la inhabilitación temporaria para formar parte de los órganos de conducción del Colegio hasta tanto cumpla con el pago de multa impuesta (Art. 18 de la Ley 10.411).
Res. 829/12: Aplica.
Estado: activo con deuda. Debe anual/2023.
Resolución: Se toma conocimiento.

FECHA LIMITE

3.9.4 Expte. DV N° 05/22 (CTD N° 1222/22) – Téc. LOPEZ, SERGIO PATRICIO T- 20324 - D.N.I. 17.263.376
Sanción disciplinaria: 12 (DOCE) veces el importe de la cuota anual de matriculación (Art. 17 inc. 4 de la Ley 10.411), más la inhabilitación temporaria para formar parte de los órganos de conducción del Colegio hasta tanto cumpla con el pago de multa impuesta (Art. 18 de la Ley 10.411).
Res. 829/12: Aplica.
Fecha límite: 29/10/2023.
Estado: activo con deuda. Debe 2° sem/2023. Posee Suspensión C.S. Res. 1135/19
Resolución: Se toma conocimiento.

3.9.5 Expte. DV N° 04/22 (CTD N° 1221/22), Téc. DOUMIC, CESAR DANIEL T-19406 – D.N.I. 17.281.946.
Sanción disciplinaria: 3 (TRES) veces el importe de la cuota anual de matriculación (Art. 17 inc. 4 de la Ley 10.411), más la accesoria de inhabilitación temporaria para formar parte de los órganos de conducción del Colegio hasta tanto cumpla con el pago de la multa impuesta (Art. 18 de la Ley 10.411).
Res. 829/12: Aplica.
Fecha límite: 05/11/2023.
Estado: Activo con deuda. Debe: 2° sem/2022, anual/2023. Posee Suspensión C.S. Res. 1135/19 y sanción firme por Expte. DV N° 12/18 (CTD 1129/19).

Resolución: Se toma conocimiento.
3.9.6 Expte. DIII N° 489/22 (CTD N° 1229/22), Téc. CORREA, CARLOS DARIO T3-48632 – D.N.I. 24.358.267.
Sanción disciplinaria: 5 (CINCO) veces el importe de la cuota anual de matriculación (Art. 17 inc. 4 de la Ley 10.411), más la accesoria de inhabilitación temporaria para formar parte de los órganos de conducción del Colegio hasta tanto cumpla con el pago de la multa impuesta (Art. 18 de la Ley 10.411).
Res. 829/12: Aplica.
Fecha límite: 05/11/2023.
Estado: Activo al día.
Resolución: Se toma conocimiento.

3.9.7 Expte. DIII N° 493/22 (CTD N° 1227/22), Téc. RUIZ LEIVA, JEFFERSON ALESSANDRI T-48549 – D.N.I. 94.521.692.

Sanción disciplinaria: 20 (VEINTE) veces el importe de la cuota anual de matriculación (Art. 17 inc. 4 de la Ley 10.411), más la accesoria de inhabilitación temporaria para formar parte de los órganos de conducción del Colegio hasta tanto cumpla con el pago de la multa impuesta (Art. 18 de la Ley 10.411).
Res. 829/12: Aplica.
Fecha límite: 05/11/2023.
Estado: Activo con deuda. Debe: anual/2023. Posee sanción firme por Expte. DIII 494/22 (CTD N° 1228/22).
Resolución: Se toma conocimiento.

3.9.8 Expte. DIII N° 494/22 (CTD N° 1228/22), Téc. RUIZ LEIVA, JEFFERSON ALESSANDRI T-48.549 – D.N.I. 94.521.692.
Sanción disciplinaria: 30 (TREINTA) veces el importe de la cuota anual de matriculación (Art. 17 inc. 4 de la Ley 10.411), más la accesoria de inhabilitación temporaria para formar parte de los órganos de conducción del Colegio hasta tanto cumpla con el pago de la multa impuesta (Art. 18 de la Ley 10.411).
Res. 829/12: Aplica.
Fecha límite: 05/11/2023.
Estado: Activo con deuda. Debe: anual/2023. Posee sanción firme por Expte. DIII N° 493/22 (CTD N° 1227/22).
Resolución: Se toma conocimiento.

3.9.9 Expte. DII N° 493/22 (CTD N° 1224/22), Téc. MORENO, WALTER SEBASTIAN T3-45978 – D.N.I. 33.167.930.
Sanción disciplinaria: 6 (SEIS) veces el importe de la cuota anual de matriculación (Art. 17 inc. 4 de la Ley 10.411), más la accesoria de inhabilitación temporaria para formar parte de los órganos de conducción del Colegio hasta tanto cumpla con el pago de la multa impuesta (Art. 18 de la Ley 10.411).
Res. 829/12: Aplica.
Fecha límite: 05/11/2023.
Estado: Activo con deuda. Debe: 2° sem/2022, anual/2023. Posee Suspensión C.S. Res. 1135/19.
Resolución: Se toma conocimiento.

3.9.10 Expte. DII N° 492/22 (CTD N° 1223/22), Téc. RODRIGUEZ, JONATAN SEBASTIAN T3-41356 – D.N.I. 33.593.722.
Sanción disciplinaria: 2 (DOS) veces el importe de la cuota anual de matriculación (Art. 17 inc. 4 de la Ley 10.411), más la accesoria de inhabilitación temporaria para formar parte de los órganos de conducción del Colegio hasta tanto cumpla con el pago de la multa impuesta (Art. 18 de la Ley 10.411). Res. 829/12: Aplica.
Fecha límite: 05/11/2023.
Estado: Activo al día.
Resolución: Se toma conocimiento.

INHABILITADOS

3.9.11 Expte. DI N° 03/22 (CTD 1215/22) – Téc. ROMERO, WALTER NELSON T- 43751 – D.N.I. 32.654.446
Sanción disciplinaria: 6 (seis) veces el importe de la cuota anual de matriculación (Art. 17 inc. 4 de la Ley 10.411), más la inhabilitación temporaria para formar parte de los órganos de conducción del Colegio hasta tanto cumpla con el pago de multa impuesta (Art. 18 de la Ley 10.411)
Res. 829/12: Aplica.
Estado: Suspendido por falta de pagos. Debe anual/2022/2023.
Resolución: Se toma conocimiento.

3.9.12 Expte. DI N° 06/22 (CTD 1219/22) – Téc. CARDOZO, CRISTIAN DAVID T- 26050 – D.N.I. 22.644.541
Sanción disciplinaria: 7 (siete) veces el importe de la cuota anual de matriculación (Art. 17 inc. 4 de la Ley 10.411), más la inhabilitación temporaria para formar parte de los órganos de conducción del Colegio hasta tanto cumpla con el pago de multa impuesta (Art. 18 de la Ley 10.411).
Res. 829/12: Aplica.
Estado: activo con deuda. Debe anual/2023.
Resolución: Se toma conocimiento.

3.9.13 Expte. DI N° 07/21 (CTD 1210/22) – Téc. BUCCI, MARIANO PATRICIO T-32040 – D.N.I. 29.644.072.
Sanción disciplinaria: 6 (seis) veces el importe de la cuota anual de matriculación (Art. 17 inc. 4 de la Ley 10.411), más la inhabilitación temporaria para formar parte de los órganos de conducción del Colegio hasta tanto cumpla con el pago de multa impuesta (Art. 18 de la Ley 10.411)
Res. 829/12: Aplica.
Estado: activo con deuda. Debe 2° sem/2023.
Resolución: Se toma conocimiento.

3.9.14 Expte. DIV N° 2/22 (CTD 1213/22) – Téc. LABORDE, JUAN CARLOS T3-35890 – D.N.I. 13.745.345.
Sanción disciplinaria: 20 (veinte) veces el importe de la cuota anual de matriculación (Art. 17 inc. 4 de la Ley 10.411), más la inhabilitación temporaria para formar parte de los órganos de conducción del Colegio hasta tanto cumpla con el pago de multa impuesta (Art. 18 de la Ley 10.411).
Res. 829/12: Aplica.
Estado: activo con deuda. Debe 2° sem/2023.
Resolución: Se toma conocimiento.

EXPTES. CUMPLIMENTADOS POR RESOLUCIÓN Nº 1.135

3.9.15 Expte. DII Nº 427/17 CTD 1074/17 – Téc. PEREZ, SERGIO DARIO T-27791 – D.N.I. 25.572.079
Sanción disciplinaria: Multa por el valor de ocho (8) Matrículas anuales (Art. 17 inc. 4 de la Ley) y la aplicación del Art. 18 de la citada Ley resolviendo la Inhabilitación definitiva para formar parte de los órganos de conducción del Colegio.
Res. 829/12: Aplica.
Estado: Suspendido por falta de pagos. Debe anual/2018/2019/2020/2022/2023. Posee sanción disciplinaria firme Expte. DII Nº 376/15 (CTD 983/16).
Resolución: Se toma conocimiento.

3.9.16 Expte. DV N° 10/22 CTD 1242/23) – Téc. PEREZ, DIEGO EZEQUIEL T-33456 – D.N.I. 26.563.248.
Sanción disciplinaria: 6 (seis) veces el importe de la cuota anual de matriculación (Art. 17 inc. 4 de la Ley 10.411), más la inhabilitación temporaria para formar parte de los órganos de conducción del Colegio hasta tanto cumpla con el pago de multa impuesta (Art. 18 de la Ley 10.411).
Res. 829/12: Aplica.
Estado: activo con deuda. Debe 2° sem/2023.

Resolución: Se toma conocimiento.

3.10. El secretario Daniel Castellani solicita el aumento de una categoría de las empleadas Agustina Paula Calderón y Maria Cecilia Serrano teniendo en cuenta que se ha disuelto el contrato laboral de dos empleados hace más de un año y medio, no habiendo tomado reemplazo de los mismos y más aún en la licencia de una empleada por maternidad, estas han realizado el trabajo reemplazando a la misma y no hubo necesidad de realizar otra contratación, más aún con una capacidad destacable en el desempeño de todas las tareas

Resolución: El Consejo Superior aprueba por unanimidad el aumento de una categoría solicitada por el secretario a partir del mes de septiembre para las empleadas en cuestión.

TRATAMIENTO DEL PUNTO 4 - INFORME DE TESORERÍA:

4.1 El Tesorero Ezequiel Zambrana pasa a dar el informe de Tesorería, da respuesta a las preguntas correspondientes sobre la documentación que fue enviada mediante mail, a cada miembro del Cuerpo, la que a continuación se detalla:

INFORME TESORERIA JULIO 2023

INGRESOS POR BANCOS			
Ingreso C.E.P			
	$	70.351.668,39	
Ingreso Matricula			
	$	12.296.720,92	
Total recaudacion CEP /Matriculas	$	82.648.389,31	
Ingreso Timbrado			
	$	23.187.006,50	
TOTAL RECAUDADO :	$		105.835.395,81

SEGUIMIENTO PRESUPUESTARIO CONSEJO SUPERIOR - AÑO 2023

CONCEPTOS	JULIO	Presupuesto Acumulado a /2023	Ejecutado 2023	Diferencia en Pesos	Dif. %	Dif. % Ponde-rada
GASTOS Y COMISIONES BANCARIAS	$ 136.586,83	$ 725.900,00	$ 643.885,00	$ 82.015,00	-11%	-0,15%
GASTOS DE FUNCIONAMIENTO	$ 323.442,47	$ 1.836.100,00	$ 1.680.797,31	$ 155.302,69	-8%	-0,28%
SUELDOS Y CARGAS SOCIALES	$ 1.977.288,43	$ 11.827.900,00	$ 12.630.540,12	$ -802.640,12	7%	1,44%
SERVICIOS	$ 467.090,59	$ 1.878.800,00	$ 2.689.645,87	$ -810.845,87	43%	1,46%
GASTOS DE MANTENIMIENTO	$ 268.330,67	$ 1.708.000,00	$ 1.819.692,91	$ -111.692,91	7%	0,20%
ASESORES Y SERVICIOS PROFESIONALES	$ 768.150,00	$ 4.910.500,00	$ 3.861.457,50	$ 1.049.042,50	-21%	-1,88%
IMPUESTOS, TASAS Y CONTRIBUCIONES	$ 3.089,39	$ 256.200,00	$ 41.250,89	$ 214.949,11	-84%	-0,39%
COMPENSACIONES AUTORIDADES/COLAB.	$ 3.287.900,00	$ 23.485.000,00	$ 21.747.500,00	$ 1.737.500,00	-7%	-3,12%
VIÁTICOS	$ 1.551.531,60	$ 8.967.000,00	$ 8.811.307,01	$ 155.692,99	-2%	-0,28%
BALANCE ANUAL 30%	$ -	$ 128.100,00	$ -	$ 128.100,00	-100%	-0,23%
TOTALES 2023	$ 8.783.409,98	$ 55.723.500,00	$ 53.926.076,61	$ 1.797.423,39	-3%	-3%

EROGACIONES EXTRAORDINARIAS SIN PRESUPUESTAR	$ -
PC COMPLETAS CON MONITOS PARA CONSEJO SUPERIOR	$ -
IMPREVISTOS Y OTROS SIN PRESUPUESTAR	$ -
TOTALES FUERA DE PRESUPUESTO 2023	$ -
TOTALES 2023	$ 8.783.409,98

SEGUIMIENTO PRESUPUESTARIO GASTOS GENERALES - AÑO 2023

CONCEPTOS	JULIO	Presupuesto Acumulado a /2023	Ejecutado 2023	Diferencia en Pesos	Dif. %	Dif. % Ponde-rada
GASTOS Y COMISIONES BANCARIAS	$ 2.871.191,99	$ 19.599.300,00	$ 16.496.407,13	$ 3.102.892,87	-16%	-8%
GASTOS PUBLICIDAD	$ 148.000,00	$ 1.195.600,00	$ 963.980,00	$ 231.620,00	-19%	-1%
GASTOS DE FUNCIONAMIENTO	$ 619.379,25	$ 3.095.750,00	$ 2.520.084,59	$ 575.665,41	-19%	-2%
SERVICIOS /IMPUESTOS	$ 53.874,18	$ 2.348.500,00	$ 5.587.421,00	$ -3.238.921,00	138%	9%
ASESORES Y SERVICIOS PROFESIONALES	$ 915.200,00	$ 4.483.500,00	$ 4.958.917,50	$ -475.417,50	11%	1%
COMPENSACIONES DE COMISIONES	$ 262.300,00	$ 1.836.100,00	$ 1.732.900,00	$ 103.200,00	-6%	0%
VIÁTICOS COMISIONES Y CONGRESOS	$ 499.074,84	$ 4.483.500,00	$ 2.694.239,97	$ 1.789.260,03	-40%	-5%
BALANCE ANUAL	$ -	$ 747.250,00	$ -	$ 747.250,00	-100%	-2%
TOTALES 2023	$ 5.369.020,26	$ 26.992.500,00	$ 34.953.950,19	$ 2.835.549,81	29%	-8%

EROGACIONES EXTRAORDINARIAS SIN PRESUPUESTAR

VISADO ONLINE	$ 199.650,00					
	$ -					
	$ -					
TOTALES FUERA DE PRESUPUESTO 2023	$ 199.650,00					
ASIGNACIÓN PRIMARIA S/ Puntos I y II.1) del PRESUPUESTO 2023						
MEDICAMENTOS	$ 290.609,00	$ 2.020.564,00	$ 2.102.148,00	$ -81.584,00		
SEGUROS DE MATRICULADOS	$ 1.018.678,50	$ 4.013.800,00	$ 5.370.279,22	$ -1.356.479,22		
SUBSIDIOS de NACIMIENTO	$ 117.120,00	$ 868.091,00	$ 281.600,00	$ 586.491,00		
SUBSIDIOS de FALLECIMIENTO	$ -	$ 1.245.559,00	$ 585.600,00	$ 659.959,00		
TOTALES S/ASIG PRIMARIA 2023	$ 1.426.407,50	$ 8.148.014,00	$ 8.339.627,22	$ -191.613,22		

SEGUIMIENTO PRESUPUESTARIO TRIBUNAL DE DISCIPLINA - AÑO 2023

CONCEPTOS	JULIO	Presupuesto Acumulado a/2023	Ejecutado 2023	Diferencia en Pesos	Dif. %	Dif. % Ponderada
ASESORES Y EMPLEADA ADMINISTRATIVA	$ 352.065,38	$ 2.049.600,00	$ 2.131.833,38	$ -82.233,38	4%	1%
COMPENSACIONES AUTORIDADES/COLAB.	$ 427.000,00	$ 2.989.000,00	$ 2.821.000,00	$ 168.000,00	-6%	-3%
VIÁTICOS	$ 118.300,00	$ 1.281.000,00	$ 1.075.407,00	$ 205.593,00	-16%	-3%
TOTALES 2023	$ 897.365,38	$ 6.319.600,00	$ 6.028.240,38	$ 291.359,62	-5%	-5%

ENVIO DE PARTIDAS JUNIO 2023

DISTRITO	PARTIDA	ESTADO
DI	$ 4.065.589,00	ENVIADA
DII	$ 4.065.589,00	ENVIADA
DIII	$ 4.065.589,00	ENVIADA

ENVIO DE PARTIDAS JULIO 2023

DISTRITO	PARTIDA	ESTADO
DI	$ 4.065.589,00	ENVIADA
DV	$ 3.179.651,55	ENVIADA
DVI	$ 2.449.931,07	ENVIADA
DVII	$ 2.196.190,28	ENVIADA

CARGA CONTRATOS CAAITBA

DISTRITO		ESTADO
DI	$ 283.139,90	*ENVIADO*
DII	$ 456.118,83	*ENVIADO*
DIV	$ 81.833,86	*ENVIADO*
DV	$ 60.588,53	*ENVIADO*
DVI	$ 110.292,10	*ENVIADO*
DVII	$ 82.883,01	*ENVIADO*

EZEQUIEL ROBERTO ZAMBRANA
TESORERO
Colegio de Tecnicos
Consejo Superior

La Plata 31/07/2023

Resolución: El Consejo toma conocimiento y aprueba por unanimidad el informe de Tesorería.

4.2 El Tesorero Ezequiel Zambrana informa sobre el aumento de los viáticos de un 25%.

A continuación, se transcribe la resolución:

RESOLUCIÓN N° XXX

La Plata, 17 de Agosto de 2023

VISTO

La necesidad de actualizar la Tabla de Viáticos vigente, dado que la misma rige desde el 19 de mayo de 2023, y

CONSIDERANDO

Que siendo el viático un estipendio que se paga, con independencia de toda otra compensación, mientras se viaja en servicio, y que debe atender los gastos necesarios que el mismo demande.

Que integran el servicio de viático los siguientes términos con los alcances que aquí se establecen: **1)** Transporte, definido como el traslado desde la Ciudad de origen hasta la sede, delegación del Colegio o lugar donde se desarrollará la actividad Institucional; **2)** Hotelería en caso de corresponder; y **3)** Comidas, definido como el cobro de almuerzo, cena, merienda o refrigerio en caso de corresponder.

Que para la evaluación del rubro **"Transporte"**, se ha tomado como referencia valores actualizados e informados por las compañías de transporte de primera línea que operan en la provincia, adicionando el eventual traslado hasta las terminales operativas entre localidades. Que para la estimación del rubro **"Hotelería",** se ha tenido en cuenta particularidades que garantizan la equidad de tratamiento, haciendo que la distancia no constituya un impedimento para el cumplimiento de la tareas Institucionales ni para las responsabilidades propias del cargo investido por la base matricular, atendiendo la importancia de la presencia de los miembros del Consejo Superior y Tribunal de Disciplina para el ejercicio de sus funciones.

Que para la imputación del rubro **"Comida"**, deberá estar resguardada la necesidad de la misma en función de la exigencia de las labores a desarrollar y la asistencia para el desenvolvimiento del cometido impuesto.

Por lo tanto, el Consejo Superior del Colegio de Técnicos de la Provincia de Buenos Aires en uso de las atribuciones que la Ley 10.411 le confiere, en Sesión de fecha 17/08/23, Acta Nº 594,

RESUELVE

Artículo 1º: A partir del próximo día 21 de Agosto del 2023, el pago de los viáticos se liquidará de acuerdo con la siguiente tabla:

TABLA N°74

Distancia en km.	Pesos
10 a 20	4050
21 a 30	5427
31 a 40	6920
41 a 60	8851
61 a 80	10234
81 a 100	11257

101 a 150	13355
151 a 200	17332
201 a 250	20861
251 a 300	21349
301 a 350	22175
351 a 400	24239
401 a 450	26375
451 a 500	28271
501 a 550	28767
551 a 600	31217
601 a 650	34069
651 a 700	36611
701 a 750	36945
751 a 800	41319
801 a 850	46912
851 a 900	48552
901 a 950	53100
951 a 1.000	54567
1.001 a 1.200	56552
1.201 a 1.300	59731
1.301 a 1.400	73789

Artículo 2º: En caso de simple asistencia, se abonará una comida por día que se preste tareas con concurrencia, la cual equivaldrá por todo concepto, a un monto de **$ 9.440,00.-** (pesos Nueve mil cuatrocientos cuarenta).
Para tener derecho al cobro de una comida, en un día, en todos los Órganos Colegiales tendrá que cumplir funciones, con una carga horaria no inferior a 8 (ocho) horas.

Artículo 3º: El reintegro en concepto de **"Hotelería"** se efectuará contra comprobante legal de pago y hasta un valor de **$ 28.149,00-** (pesos Veintiocho mil ciento cuarenta y nueve).

Artículo 4º: Sin perjuicio de lo establecido en los Artículos 2º y 3º, el rubro **Hotelería** será reconocido a quienes deban concurrir al Colegio en dos o tres días consecutivos, siempre que los mismos sean hábiles, contra comprobante legal de pago y hasta un valor de **$ 28.149,00.-** (pesos Veintiocho mil ciento cuarenta y nueve) por cada noche pernoctada.
Cuando la distancia del lugar de residencia diste más de 300 kilómetros del lugar de desarrollo de la tarea, se le reconocerá por parte del Colegio, el pago del hotel de la noche previa, en las condiciones establecidas en el Artículo 3º.
Además, se contempla el pago de un día o en su defecto medio día más de Hotel, a los Vocales y Directivos que superan los 600 kilómetros de distancia desde su residencia, incluso en el caso de una concurrencia diaria, la noche previa o posterior a cumplir funciones, teniendo en cuenta que, hasta la partida de las unidades de transporte, se debe estar deambulando a su espera. El presente se aplica a todos los miembros del Consejo Superior, Consejos Directivos de Distrito, Comisión Revisora de Cuentas, Tribunal de Disciplina, Comisiones y/o aquellos que fueren convocados por la Mesa Ejecutiva.

Artículo 5°: El reintegro adicional para el rubro "comida", corresponde, por todo concepto, a un monto de **$ 9.440,00.-** (pesos Nueve mil cuatrocientos cuarenta).
Para acceder al reintegro de una comida adicional, en el mismo día, deberá estar fehacientemente acreditada la necesidad de pernoctar en hotel esa misma noche.
Cuando la distancia de ida y vuelta sea superior a 500 km., se considerará una comida Adicional, teniendo en cuenta el tiempo de regreso, como así también, los distintos horarios de transportes.

En caso excepcional, para todos los integrantes del Consejo Superior, sin tener en cuenta la distancia a su domicilio, en los días de sesión o tarea colegial, que por distintas causas deba cumplir funciones del Consejo después de las 20hs., se le considerará una comida adicional y, de ser necesario, la noche de hotel.

Artículo 6º: Se reconocerá como concurrencia paga en concepto de viáticos hasta un máximo de **4** (cuatro) días por semana a los integrantes de la Mesa Ejecutiva.

Artículo 7º: Se reconocerá como concurrencia paga en concepto de viáticos de los Vocales Titulares de Consejo Superior hasta **4** (cuatro) asistencias mensuales de dos días consecutivos cada una, incluida la sesión del cuerpo.

Artículo 8º: Se reconocerá como concurrencia paga en concepto de viáticos mensuales a los integrantes del Tribunal de Disciplina, de acuerdo con el siguiente detalle:

Presidente: **3** (Tres) días, dos de ellos consecutivos para la fecha de Acuerdo.
Secretario: **3** (Tres) días, dos de ellos consecutivos para la fecha de Acuerdo.
Vocales: **1** (un) día.

Artículo 9º: Se faculta a la Mesa Ejecutiva a convocar a miembros del
Consejo Superior, Tribunal de Disciplina, Comisión Revisora de Cuentas, Comisiones, fuera de las fechas designadas, de manera excepcional autorizándose a pagar los viáticos según corresponda, conforme a la presente Resolución.
Así mismo podrá convocar en los mismos términos y con igual alcance que lo establecido en el párrafo anterior, cuando así lo considere necesario, a todo Técnico matriculado, por razón que oportunamente se establezca.

Artículo 10º: Considérese para los Integrantes de la Comisión Revisora de Cuentas que por razones de funcionamiento hacen que dicha Comisión deba realizar el traslado a diferentes ciudades de la Provincia de Buenos Aires, liquidar por anticipo según lo estipulado por la tabla de viáticos vigente en el Colegio, teniéndose en cuenta que en el rubro hotel, el monto a percibir es variable, de acuerdo al máximo que permite la norma con su correspondiente facturación y es prioritario, antes de realizar una próxima solicitud de viáticos, que el integrante de la comisión que percibió el adelanto, deberá presentar la liquidación definitiva correspondiente al traslado anterior.

Artículo 11º: La presente normativa se aplica a todos los miembros del
Consejo Superior, Consejos Directivos de Distrito, Tribunal de Disciplina, Comisión Revisora de Cuentas, Comisiones en general, y para aquellos que fueran convocados por la Mesa Ejecutiva.

Artículo 12º: Deróguese la Resolución Nº **1298/23** y toda norma colegial que se oponga a la presente.

Artículo 13º: Dese conocimiento a los Colegios de Distrito, Tribunal de Disciplina y Comisión Revisora de Cuentas. Cumplido, archívese.

Resolución: El Consejo Superior aprueba por unanimidad la resolución de viáticos.

4.3 El Tesorero Ezequiel Zambrana informa sobre el aumento de los gastos de representación de un 25%.

A continuación, se transcribe la resolución:

RESOLUCIÓN N° XXX
La Plata, 17 de Agosto de 2023

VISTO

La necesidad de actualizar el viático por gasto de representación, dado que la misma rige desde 19 de Mayo de 2023, y

CONSIDERANDO

Que los Directivos del Consejo Superior, en distintas circunstancias necesitan concurrir y/o participar de una reunión o evento, a nivel nacional, en representación del C.T.P.B.A., con lo cual no podrían abonarse dichos gastos por la tabla de viáticos vigente, debido a las distintas distancias que tiene que recorrer, como así también la diferente modalidad en interpretar la estimación de los diferentes rubros que componen el viático.

Que la utilización de la presente norma colegial corresponderá cuando la tabla de viáticos vigente no pueda contemplar el gasto pertinente a la representación Institucional que ejecuta el Consejo Superior. Que el viático por gastos de representación, lo integran los siguientes rubros: 1) Transporte, definido como el traslado, ida y vuelta, entre la Ciudad de origen y la sede o lugar donde se desarrollará la actividad Institucional. 2) Hotelería. 3) Comidas, correspondiendo diariamente dos como máximo, y 4) Refrigerio, por día de reunión.

Por ello, el Consejo Superior, con las facultades que la ley le confiere, en Sesión de fecha 17/08/2023, Acta Nº 594

RESUELVE

Artículo 1º: A partir del día 21-08-2023, el pago de los viáticos, por gastos de representación, se aplicará de acuerdo con la modalidad de transporte utilizada, por lo tal, se establece el siguiente criterio:

Automóvil: Se abonará el valor de 15 litros de Nafta especial cada 100 km. de recorrido, contando la distancia, ida y vuelta, entre la ciudad de residencia del representante colegial, hasta el lugar donde se desarrollará el cumplimiento de las tareas Institucionales. Se deberá presentar, al menos un ticket de carga de combustible, donde figure el valor del litro a pagar. Avión: Se abonará el importe correspondiente al pasaje, más un “plus” de pesos Veintinueve mil novecientos sesenta y nueve ($ 29.969,00.-) para el traslado correspondiente. Se deberá presentar el ticket de los pasajes pertinentes.

Colectivo o tren: Se abonará el importe correspondiente al pasaje, más un “plus” de pesos veintinueve mil novecientos setenta y nueve ($ 29.969,00.-) para el traslado pertinente. Se deberá presentar el comprobante del costo de los pasajes correspondientes.

Artículo 2º: El reintegro en concepto de hotelería se efectuará contra presentación del comprobante legal de pago y hasta un valor de pesos Treinta y un mil cuatrocientos cuarenta y dos ($ 31.442,00).

Artículo 3º: Por tratarse de representación de nuestro C.T.P.B.A. para participar de una reunión o evento a nivel Nacional., no se considera en este caso , distancia para el uso de estadía en Hotel, se reconocerá el pago en las condiciones establecidas en el Art. 2º, considerando el día anterior o posterior a la reunión, Cabe aclarar que el Representante del Colegio depende del tiempo que requiere su presencia para el evento al cual tiene que asistir y asimismo del horario del transporte según corresponda ya sea de ida o vuelta , o principalmente cuando dicha asistencia al evento termine en horarios que no permita el regreso a su domicilio.

Artículo 4º: El reintegro en concepto de “comida”, equivaldrá por todo concepto, a un monto de pesos Nueve mil cuatrocientos cuarenta ($ 9.440,00.-) por cada una de ellas, Que será abonada con el sólo llenado de “planilla de egresos varios”. Para acceder al reintegro de una comida adicional en el mismo día, deberá estar fehacientemente acreditada la necesidad de pernoctar en hotel esa misma noche. Así también, se establece que cuando la distancia ida y vuelta sea superior a 600 km., se considerará una comida adicional, teniendo en cuenta el tiempo de regreso, como también, los distintos horarios de transportes.

Artículo 5º: Está contemplado hasta un monto de pesos Cuatro mil cuatrocientos cincuenta y cinco ($ 4.455,00.-), en concepto de refrigerio, por cada día de reunión o evento en que se representa a la Institución fuera del territorio de la Provincia de Buenos Aires, el que será abonado, con el sólo llenado de la planilla de egresos varios.

Artículo 6º: Se reconocerá como concurrencia paga, en concepto de gastos de representación, las jornadas necesarias que se requieran a efectos de cumplimentar la representación del

C.T.P.B.A.

Artículo 7º: Están facultados a utilizar los gastos de referencia, en representación del Colegio, aquellos integrantes del cuerpo que fueran designados por el Consejo Superior, órgano que aprobará la utilización del viático establecido en la presente norma.

Artículo 8º: El Consejo Superior, cuando lo considere necesario y por razones que oportunamente se establecerán, podrá habilitar la utilización del presente viático, a todo técnico matriculado que sea convocado a representar a la Institución.

Artículo 9º: Queda facultada la Mesa Ejecutiva a resolver, ad-referéndum del Consejo, la aprobación del uso del presente viático y la correspondiente designación representativa.

Artículo 10º: Déjese sin efecto la Resolución 1299/23 y toda norma que se oponga a la presente.

Artículo 11º: Dese a conocimiento a los Colegios de Distrito, Tribunal de Disciplina y Comisión Revisora de Cuentas. Cumplido, archívese.

Resolución: El Consejo Superior aprueba por unanimidad la resolución de gastos de representación.

TRATAMIENTO DEL PUNTO 5 – INFORME DE COMISIONES DEL CONSEJO SUPERIOR

5.1 **C**OMISION DE EDUCACION.

5.1.1 Despacho N°27.

Ref. Notas AS N° 16902/23

VISTO

La nota de referencia enviada por la Secretaria de Consejo Superior solicitando información al Director de Formación Profesional de acuerdo a lo tratado en Sesión Mensual Acta N° 592, sobre la certificación del **Electricista Industrial** solicitada oportunamente por Nota N° 101/22 por el Sr. **MARIN JULIO CESAR DNI 22.016.033** en donde requería inscribirse en el Colegio de Técnicos de la Provincia de Bs. As. Según Resolución Ministerial Nº 4673/08 de Formación Profesional, y

CONSIDERANDO

Que la Comisión de Educación de Consejo Superior luego de la presentación del Despacho N° 25/23 tratado en Sesión Mensual de C.S. se resolvió que continúe en estudio.

Que por Secretaria de Consejo Superior se envía nota al Director de Formación Profesional para poder dilucidar el perfil del diseño curricular del Electricista Industrial.

Que atento a lo informado por el Director de Formación Profesional mediante nota ME N° 16.565/23 el diseño curricular de Electricista Industrial de 600 hs según Resolución 4673/08 no consta el perfil profesional y/o su incumbencia con sus limitaciones correspondientes.

Que de acuerdo al análisis de la normativa mencionada solo aprueba la nómina de cursos y certificaciones agrupados en familias Profesionales que como anexo único forma parte de la presente Resolución sin especificar su perfil profesional, por ello esta comisión

RESUELVE

Informar por Secretaria de Consejo Superior y por su intermedio al **Sr. MARIN JULIO CESAR DNI 22.016.033** que agotadas las instancias en estudio sobre el perfil y/o incumbencia profesional del Electricista Industrial con la Resolución 4673/08, esta comisión ratifica lo expresado en el despacho N° 25/23 por lo cual no podrá registrarse en el Colegio de Técnico dado que son cursos de capacitación y/o formación laboral.

Ricardo J. Spadaro M.M.O.

Vocal DIII titular C.S.

Resolución: El Consejo Superior toma conocimiento y aprueba por unanimidad el despacho de

Comisión.

5.1.2 Despacho N°28.

ESQUEMA A2 - IRAM 1623
Método de ensayo de finura del cemento por permeabilidad al aire (Aparato de Blaine)

1.1 Esta norma establece el método de permeabilidad al aire (Aparato de Blaine) el cual permite determinar la superficie específica (superficie relativa a la masa) por comparación con una muestra de referencia de cemento.

NOTA. El método de la permeabilidad al aire puede no dar resultados representativos para los materiales ultrafinos.

1.2 Este método es aplicable a todos los cementos de uso general (IRAM 50000), cementos para hormigones de uso vial aplicable con tecnología de alto rendimiento (TAR) (IRAM 50002), cementos con propiedades especiales (IRAM 50001), cementos de albañilería (IRAM 1685), como también a otros materiales en estado pulverulento, como ser la escoria granulada de alto horno, las puzolanas naturales, la ceniza volante, las arcillas calcinadas, entre otros.

- **2 DOCUMENTOS NORMATIVOS PARA CONSULTA**

Todo documento normativo que se menciona a continuación es indispensable para la aplicación de este documento.
Cuando en el listado se mencionan documentos normativos en los que se indica el año de publicación, significa que se debe aplicar dicha edición. En caso contrario, se debe aplicar la edición vigente, incluyendo todas sus modificaciones.

IRAM 1624 Cemento. Método de ensayo para la determinación de la densidad.

- **3 MÉTODO DE LA PERMEABILIDAD AL AIRE (APARATO DE BLAINE)**

3.1 Fundamento

La superficie específica es una medida de la finura del cemento, observando el tiempo empleado por una cantidad determinada de aire en fluir a través de un lecho de cemento compactado, de dimensiones y porosidad especificadas.

En condiciones normalizadas, la superficie específica del cemento es proporcional a $\sqrt{t}$, siendo "t" el tiempo.
Este método es comparativo y no absoluto, por lo tanto, se requiere una muestra de referencia de una superficie específica conocida para la calibración del instrumento.

3.2 Instrumental

3.2.1 Equipo de permeabilidad (Aparato de Blaine)

3.2.1.1 Celda de permeabilidad. La celda debe ser un cilindro rígido recto con las dimensiones y tolerancias indicadas en la figura 1a), de acero inoxidable austenítico u otro material resistente a la abrasión y a la corrosión.

Las caras superior e inferior deben ser planas y normales al eje del cilindro, como también debe serlo la superficie superior de la saliente en el fondo de la celda. La parte inferior de la celda debe ser capaz de formar un acople hermético con el extremo superior del manómetro de manera que no haya fuga de aire entre las superficies de contacto.

NOTA. Se recomienda colocar una capa delgada de grasa liviana en la superficie exterior de la celda de modo que al ser insertada en la cavidad superior del manómetro genere una junta estanca que no permita la salida de aire

3.2.1.2 Disco perforado. El disco debe ser de un metal resistente a la corrosión, perforado con 30 a 40 agujeros de 1 mm de diámetro, y debe tener las dimensiones y las tolerancias indicadas en la figura 1 b). Cuando se encuentre en posición sobre la parte saliente de la celda, sus superficies planas deben estar dispuestas normales al eje de la celda.

3.2.1.3 Émbolo. El émbolo es un pistón, capaz de deslizarse libremente en la celda de medición por medio de un espacio que se aplicará en forma tal que cuando el capuchón del émbolo se apoye sobre la cara superior de la celda del cilindro, se mantenga una distancia de 15 mm □ 1 mm entre la cara superior del disco perforado y la cara inferior del pistón.

El pistón debe estar provisto con un compartimento conectado a un anillo alrededor de la cabeza para dejar salir el aire.

El émbolo debe ser de acero inoxidable austenítico u otro material resistente a la abrasión y a la corrosión; debe tener las dimensiones y las tolerancias indicadas en la figura 1 c). Un émbolo puede ser utilizado únicamente con la celda correspondiente, cuyas dimensiones estén dentro de las tolerancias permitidas.

3.2.1.4 Manómetro. El manómetro debe ser un tubo en U de vidrio borosilicato montado en forma rígida y vertical dispuesto como se indica en la figura 1 d) y con las dimensiones y tolerancias que se dan en dicha figura.

Un brazo del manómetro debe tener en la parte superior una cavidad cónica para formar un ajuste estanco al aire con la superficie cónica de la celda. El mismo brazo debe tener también cuatro líneas grabadas y una junta en forma de T cuyas posiciones deben tener las dimensiones y las tolerancias indicadas en la figura 1 d). La rama lateral de la junta en forma de T debe conducir a una llave de paso estanca al aire detrás de la cual se adosa un dispositivo de aspiración adecuado tal como el tubo y el bulbo de caucho que se muestran en la figura 1 d).

Se llena el tubo del manómetro con el líquido (Ver 3.2.1.5) para humedecer la superficie interna. Se vacía el tubo y se vuelve a llenar de modo que el líquido del manómetro esté nivelado con la línea grabada más baja (referencia 11, en la figura 1d)). Este líquido del manómetro se debe cambiar (o limpiar) después del servicio de mantenimiento o antes de una nueva calibración.

NOTA. Se pueden utilizar otras formas de celdas y émbolos y otros tipos de unión entre la celda y el manómetro siempre que pueda demostrarse que dan los mismos resultados que el aparato especificado.

3.2.1.5 Líquido del manómetro. Se debe llenar el manómetro al nivel de la línea grabada más baja (11, en la figura 1d)) con un líquido no volátil y no higroscópico de baja viscosidad y densidad, tal como ftalato de dibutilo o aceite mineral liviano.

3.2.2 Cronómetro. Con un mecanismo de inicio y detención, que permita lecturas de 0,2 s como mínimo, y con una exactitud mínima del 1 % para intervalos de tiempo de hasta 300 s.

3.2.3 Balanza(s). Capaz de pesar 3 g con una aproximación a 1 mg (para el cemento y otros materiales en estado pulverulento como ser la escoria granulada de alto horno, las puzolanas naturales, la ceniza volante, las arcillas calcinadas, entre otros) y para el mercurio de 50 g a 110 g con una aproximación de 10 mg.

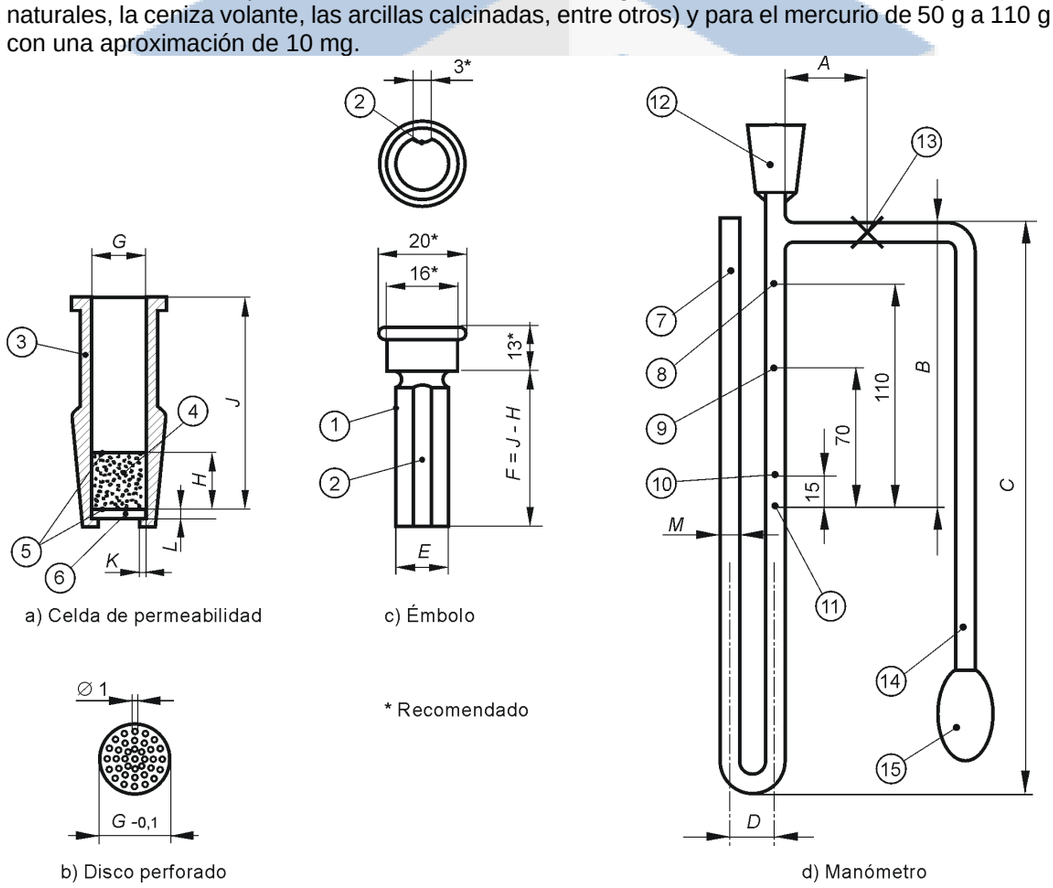

Referencias	Descripción
1	Pistón
2	Canaleta para ventilación de aire
3	
4	Celda
5	Disco con cemento compactado

6	Disco de papel de filtro
7	Disco perforado
8, 9, 10, 11	Manómetro
12	Líneas grabadas
13	Junta cónica para celda
14	Llave de cierre
15	Tubo de caucho
	Bulbo aspirador

Figura 1 - Equipo de permeabilidad (Aparato de Blaine)

En referencia a la figura 1, se debe cumplir con lo siguiente: G = (12,7 ± 0,1) mm, E = (G - 0,1) mm,
F = (J – H) mm y H = (15 ± 1) mm.

Para el caso de la celda de permeabilidad y el manómetro, se recomiendan las dimensiones siguientes:
A ≤ 50 mm, B = (135 ± 10) mm, C = (275 ± 25) mm, D = (23 ± 1) mm, J = (50 ± 15) mm , K = (0,8 ± 0,2) mm , L = (0,9 ± 0,1) mm y M = (9,0 ± 0,4) mm.

3.3 Materiales

3.3.1 Mercurio, de grado reactivo o superior.

3.3.2 Cemento de referencia, de superficie específica conocida.

3.3.3 Aceite liviano, para prevenir la formación de amalgama de mercurio en la superficie interior de la celda.

3.3.4 Discos circulares de papel de filtro, con una circunferencia lisa adaptada a las dimensiones de la celda. El papel de filtro debe ser de porosidad media (velocidad de filtración media).

3.3.5 Grasa liviana, para asegurar una junta estanca al aire entre la celda y el manómetro, y en la llave de paso.

3.4 Condiciones de ensayo

El laboratorio en el cual se realizan los ensayos de permeabilidad del aire debe ser mantenido a una temperatura de 20 □ 2) □C. Todos los materiales para el ensayo de la calibración deben estar a la temperatura del laboratorio cuando se utilicen y protegidos de la absorción de humedad atmosférica durante su almacenamiento.

3.5 Lecho de cemento compactado

3.5.1 General

El lecho de cemento compactado comprende una disposición reproducible de partículas de cemento con un volumen de aire específico incluido entre las partículas. Este volumen de aire se define como la fracción del volumen total del lecho y se denomina la porosidad, *e*.

De ello se desprende que la fracción del volumen ocupado por las partículas de cemento es (1 - *e*). Si *V* es el volumen total del lecho, el volumen absoluto del cemento es V . (1 - *e*) y la masa del cemento "*m"* es □□□ V .(1 - *e*), siendo □ la densidad de las partículas de cemento.

Por lo tanto, a partir de la densidad (□□, se obtiene una masa de cemento para producir una porosidad (*e)* deseada, en el lecho de cemento compactado de volumen total (*V)*. La determinación de la densidad (□□ se describe en 3.5.3 y la del volumen (V) de las partículas de cemento en 3.7.1.

3.5.2 Preparación de la muestra

Se agita la muestra de cemento a ensayar durante 2 min en un recipiente tapado para dispersar las aglomeraciones. Se espera durante 2 min y se agita suavemente el polvo resultante usando una varilla seca y limpia para distribuir las partículas finas en todo el cemento.

3.5.3 Determinación de la densidad

Se determina la densidad del cemento según se establece en la IRAM 1624.

3.5.4 Formación del lecho

Para obtener un lecho de cemento de porosidad, *e* = 0,500, se pesa una masa de cemento (m_1 calculada a partir de la fórmula siguiente:

$$m_1 = (1 - e) \square\square\square V \qquad (1)$$

siendo:

m_1 la masa de cemento a pesar, en gramos:

- la densidad del cemento, en gramos por centímetro cúbico; (según 3.5.3);

V el volumen del lecho de cemento, en centímetros cúbicos; (según 3.7.1).

Esta masa, correctamente compactada, produce un lecho de una porosidad 0,500. Se coloca el disco perforado (3.2.1.2) sobre la saliente en el fondo de la celda (3.2.1.1) y se coloca sobre él un nuevo disco de papel de filtro (3.3.4). Se asegura que el papel de filtro cubra completamente el disco perforado y que quede plano, presionando con una varilla limpia y seca.

evitando pérdidas. Se golpea suavemente la celda para nivelar el cemento y se coloca un segundo disco de papel de filtro sobre el cemento nivelado.

Se inserta el émbolo (3.2.1.3) para hacer contacto con el disco de papel de filtro y se comprime la muestra bajando el pistón lentamente hasta que éste haga contacto con la parte superior de la celda. Se levanta lentamente el pistón unos 5 mm, se gira 90□ y se presiona una vez más el lecho, suave pero firmemente, hasta que el capuchón del émbolo esté en contacto con la parte superior de la celda. El lecho debe estar compactado y listo para el ensayo de permeabilidad. Luego se retira suavemente el émbolo.

NOTA**.** Una presión rápida y vigorosa puede cambiar la distribución del tamaño de las partículas y, en consecuencia, cambiar la superficie específica del lecho. Es conveniente que la presión máxima sea ejercida por el pulgar sobre el émbolo.

3.6 Ensayo de permeabilidad al aire

3.6.1 General

La superficie específica (*S*), se calcula en 3.9.1, expresada como:

$$S = \frac{K}{\rho} \cdot \frac{\sqrt{e^3}}{(1-e)} \cdot \frac{\sqrt{t}}{\sqrt{0{,}1\,\eta}} \qquad (2)$$

siendo:

S la superficie específica, en centímetros cuadrados por gramo;

K la constante del aparato (3.7.2);

e la porosidad del lecho;

t el tiempo o los tiempos medidos, en segundos;

□ la densidad del cemento, en gramos por centímetro cúbico, (3.5.3);

- la viscosidad del aire a la temperatura de ensayo tomada de la tabla 1, en pascales segundos.

Con la porosidad especificada e = 0,500 y temperatura de (20 □ 2)□C, se obtiene:

$$S = 524{,}2 \cdot \frac{K}{\rho} \cdot \sqrt{t} \qquad (3)$$

La fórmula (2) es una fórmula simplificada para aplicar en algunas condiciones.

3.6.2 Procedimiento

Se inserta la superficie cónica de la celda en la cavidad en la parte superior del manómetro utilizando, si es necesario, un poco de grasa liviana (3.3.5) para asegurar una junta estanca al aire. Se debe tener cuidado de no alterar el lecho de cemento.
Se cierra la parte superior del cilindro con un tapón. Se abre la llave de paso y mediante una suave aspiración se eleva el nivel del líquido del manómetro al de la línea grabada más alta (referencia 8, en la figura 1 d).

Se cierra la llave de paso y se observa que el nivel del líquido del manómetro permanezca constante. Si éste cae, se rearma la junta celda/manómetro y se verifica la llave de paso. Se repite el ensayo de la pérdida hasta que el sellado mejorado produzca un nivel fijo del líquido.
Se repite el procedimiento en el mismo lecho y se registran los valores adicionales de tiempo y temperatura. Se prepara un lecho fresco del mismo cemento con una segunda muestra realizando el procedimiento según 3.6.2 ó, cuando se disponga de poco cemento, desarmando el primer lecho y volviéndolo a preparar como se indica en 3.6.2. Se realiza el ensayo de permeabilidad dos veces sobre el segundo lecho, registrando los valores de tiempo y temperatura como se ha indicado.

3.7 Calibración del aparato

ADVERTENCIA - El uso de esta norma IRAM 1623 puede implicar la manipulación de materiales peligrosos (mercurio). Es responsabilidad de los usuarios de esta norma adoptar las medidas apropiadas para garantizar la seguridad y la salud del personal y el ambiente antes de la aplicación de la norma, y cumplir con los requisitos legales y reglamentarios para este propósito

3.7.1 Determinación del volumen del lecho

3.7.1.1

Debido a la necesidad de un espacio entre la celda y el émbolo, el volumen del lecho de cemento compactado varia para cada combinación celda-émbolo. Se debe establecer el volumen del lecho de cemento para un determinado espacio celda-émbolo.
Este volumen se determina de la manera siguiente:

a) Se aplica una película muy fina de aceite mineral liviano (3.3.3) al interior de la celda. Se coloca el disco perforado en la saliente de la celda. Se colocan dos discos de papel de filtro nuevos sobre el disco perforado y se asegura que cada uno cubra la base de la celda y se lo dispone en forma plana presionando con una varilla.

b) Se llena la celda con mercurio (3.3.1). Se eliminan todas las burbujas de aire con una varilla limpia y seca. Se asegura que la celda esté llena presionando una placa de vidrio sobre la superficie del mercurio hasta que esté alineada con la parte superior de la placa. Se vacía la celda, se pesa el mercurio con una aproximación de 0,01 g, (m_2),) y se registra la temperatura. Se retira uno de los discos de papel de filtro. Se forma un lecho de cemento compactado (ver Nota 1) mediante el método descripto en 3.5.4 y se coloca sobre éste un nuevo disco de papel de filtro. Se vuelve a llenar la celda con mercurio, eliminando las burbujas de aire y nivelando la parte superior como se indica más arriba. Se retira el mercurio, se pesa con una aproximación de 0,01 g,(m_3)), y se verifica la temperatura. El volumen del lecho (V) se determina mediante la fórmula siguiente:

$$V = \frac{m_2 - m_3}{\rho_H} \qquad (4)$$

siendo:

V el volumen del lecho, en centímetros cúbicos;

m_2 la masa de mercurio, en gramos;

m_3 la masa de mercurio, en gramos;

ρ_H la densidad del mercurio a la temperatura de ensayo, en gramos por centímetro cúbico.(ver Tabla 1)

Se repite el procedimiento con lechos de cemento fresco hasta que se obtengan dos valores de *V* que difiera en menos de 0,005 cm3 Se registra el promedio de los dos resultados como *V*.

NOTA 1. Para formar el lecho de cemento compactado se puede considerar una cantidad aproximada de prueba de 2,80 g.

3.7.1.2 Método 2

3.7.1.2.1 Calibración del aparato

Determinación del volumen de la capa de cemento por medición

3.7.1.2.2 Instrumental

a) **Calibre de profundidad**, capaz de medir con una precisión de ± 0,01 mm.

b) **Micrómetro de interiores**, capaz de medir con una precisión de ± 0,01 mm.

3.7.1.2.3 Procedimiento

Se calibra el volumen del lecho de cemento mediante mediciones dimensionales en ambiente de laboratorio a una temperatura de (20 ± 2) °C y con una humedad relativa que no sea mayor que 65%.

Se realizan todas las mediciones dimensionales con una aproximación de 0,01 mm.

Se colocan dos discos de papel de filtro sobre el disco perforado situado en el fondo de la . Se mide la dimensión interior (altura: J) de la celda con un calibre de profundidad. Se repite cinco veces la medición y se registra el promedio con una aproximación de 0,01 mm.

Se coloca verticalmente el émbolo sobre su tope y, utilizando el calibre de profundidad, se mide el largo del émbolo dentro de la (*F*) como la profundidad desde el extremo hasta el tope del mismo. Se repite cinco veces la medición y se registra el promedio con una aproximación de 0,01 mm.

Se mide el diámetro de la (*G*) en el fondo (donde se ha formado la capa de cemento) con el micrómetro de interiores para obtener su radio ($r = G/2$). Se repite cinco veces la medición y se registra el promedio con una aproximación de 0,01 mm.

Se calcula la altura de la capa de cemento (*H*) con una aproximación de 0,01 mm como $J - F$.

El volumen de la capa de cemento (*V*), se calcula mediante la formula siguiente:

$$V = H \times r^2 \times 3{,}14/1\,000$$

donde

V el volumen de la capa de cemento, en centímetros cúbicos;

H la altura de la capa de cemento, en milímetros;

r el radio de la , en milímetros.

Se debe registrar el resultado en centímetros cúbicos (cm3) con una aproximación de 0,001 cm^3

3.7.2 Determinación de la constante del aparato

Se prepara un lecho de cemento compactado de una provisión de cemento de referencia de superficie específica conocida 3.3.2) y se mide su permeabilidad mediante los procedimientos indicados en 3.5.2, 3.5.3, 3.5.4 y 3.6.2 Se registra el tiempo (*t*) y la temperatura de ensayo. Se repite dos veces el procedimiento de 3.6.2 utilizando el mismo lecho y se registran los dos valores posteriores del tiempo y la temperatura. Se repiten los pasos anteriores sobre dos muestras nuevas del mismo cemento de referencia. Para cada una de las tres muestras se calculan los promedios de los tiempos y las temperaturas.

Para cada muestra se calcula:

$$K = \frac{S_0\,\rho_0\,(1-e)\sqrt{0{,}1\,\eta_0}}{\sqrt{e^3}\,\sqrt{t_0}} \qquad (5)$$

Con la porosidad especificada de $e = 0{,}500$, se obtiene:

$$K = 1{,}414\;S_0\,\rho_0\,\frac{\sqrt{0{,}1\,\eta_0}}{\sqrt{t_0}} \qquad (6)$$

siendo:

K *la constante del aparato;*

S_0 la superficie específica del cemento de referencia, en centímetros cuadrados por gramo;

$_0$ la densidad del cemento de referencia, en gramos por centímetro cúbico; para cementos es igual a 3,15 g/cm3.

t_0 el tiempo promedio de los tres tiempos medidos, en segundos;

$_0$ la viscosidad del aire a la temperatura promedio de las tres temperaturas, en pascales segundos, (tabla 1).

Se calcula el promedio de los tres resultados de *K,* expresada como la constante *K* para el aparato.

3.7.3 Recalibración

El uso repetido del aparato puede causar cambios en el volumen del lecho de cemento y en la constante del aparato (debido al desgaste de la celda, el émbolo y el disco perforado). Éstos cambios se pueden determinar con la ayuda de un denominado "cemento de referencia secundario", cuya superficie específica haya sido medida.

El volumen del lecho de cemento y la constante del aparato deben ser recalibrados con el material de referencia certificado:

- después de 1000 ensayos;
- en caso de utilizar:
- otro tipo de fluido de manómetro;
- otro tipo de papel de filtro;
- un nuevo tubo de manómetro;
- en variaciones sistemáticas del material de referencia secundario.

3.8 Cementos especiales

Cuando se deba determinar la finura de cementos pórtland de alta resistencia inicial (ARI) u otros materiales (ver 1.2) finamente molidos en los cuales el volumen de la masa de la muestra de ensayo es tan grande que la presión del dedo pulgar generalmente no provoca que el capuchón del émbolo tome contacto con la parte superior de la celda, se debe emplear una masa tal que permita obtener un lecho de ensayo que tenga una porosidad de 0,530 ± 0,005.

3.9 Simplificación de los cálculos

3.9.1 Fórmula básica

La superficie específica, *S*, del cemento en ensayo se calcula mediante la fórmula siguiente:

$$S = \frac{\rho_0}{\rho} \cdot \frac{(1-e_o)}{(1-e)} \cdot \frac{\sqrt{e^3}}{\sqrt{e_o^{\,3}}} \cdot \frac{\sqrt{0{,}1\eta_o}}{\sqrt{0{,}1\eta}} \cdot \frac{\sqrt{t}}{\sqrt{t_o}} \cdot S_o \qquad (7)$$

siendo:

S la superficie específica del cemento en ensayo, en centímetros cuadrados por gramo;

S_0 la superficie específica del cemento de referencia, en centímetros cuadrados por gramo, (4.3.2);

e la porosidad del lecho de cemento en ensayo;

e_0 la porosidad de lecho del cemento de referencia (3.7.2);

t el tiempo medido para el cemento en ensayo, en segundos;

t_0 el promedio de los tres tiempos medidos sobre el cemento de referencia, en segundos, (3.7.2);

la densidad del cemento en ensayo, en gramos por centímetro cúbico, (3.5.3);

$_0$ la densidad del cemento de referencia, en gramos por centímetro cúbico, (3.7.2);

- la viscosidad del aire a la temperatura de ensayo tomada de la tabla 1, en pascales segundos;

0 la viscosidad del aire al promedio de las tres temperaturas (tabla 1) para el cemento de referencia, en pascales segundos.

3.9.2 Efecto de la porosidad especificada

El empleo de la porosidad especificada, *e* = 0,500, para los cementos de referencia y de ensayo simplifica la fórmula 7 quedando:

$$S = \frac{\rho_0}{\rho} \cdot \frac{\sqrt{0{,}1\eta_o}}{\sqrt{0{,}1\eta}} \cdot \frac{\sqrt{t}}{\sqrt{t_o}} \cdot S_o \qquad (8)$$

En el caso de cementos que requieran una porosidad distinta de *e* = 0,500, la fórmula 8 no puede utilizarse salvo que se haya ensayado un cemento de referencia a esa porosidad.

3.9.3 Efecto de la temperatura controlada

Como se observa en la tabla 1, el valor de los intervalos $\sqrt{0{,}1\eta}$, abarca desde 0,001345 a 18 □C hasta 0,001353 a 22 □C. Bajo las condiciones de laboratorio especificadas, se puede tomar un valor de 0,001349 para aplicarlo con un error máximo del 0,5 % y un error máximo más probable del 0,3 %. Esta simplificación lleva a la siguiente fórmula:

$$S = \frac{\rho_o}{\rho} \cdot \frac{\sqrt{t}}{\sqrt{t_o}} \cdot S_o \qquad (9)$$

3.9.4 Efecto de la densidad del cemento

Con el uso creciente de cementos con adiciones se producen errores significativos por lo que en estos casos se debe determinar la densidad del cemento y utilizarla en el cálculo de la superficie específica.

NOTA La única posibilidad restante de simplificación es la eliminación de los términos de la densidad (*)*. Esto se ha realizado anteriormente, cuando los únicos cementos considerados fueron los cementos puros para los cuales se supuso un valor aplicable de igual a 3,15.

3.10 Expresión de los resultados

Cuando la porosidad sea, *e* = 0,500, se deben examinar los tiempos y temperaturas resultantes del procedimiento de 3.6.2 para verificar que todas las temperaturas estén comprendidas dentro del intervalo especificado de 20 □C □ 2 □C. Si esto sucede, el promedio de los tiempos se debe insertar en la ecuación 3 ó en la ecuación 9 y se informa el valor resultante de la superficie específica del cemento (*S)*, con una aproximación de 10 cm^2/g.
Es aceptable una diferencia del 1 % entre los promedios de las mediciones de la finura realizadas en dos lechos diferentes de cemento de una única muestra.
La desviación estándar de la repetibilidad es de aproximadamente 50 cm^2/g y la desviación estándar de la reproducibilidad es de aproximadamente 100 cm^2/g.

Las desviaciones típicas de la repetibilidad y la reproducibilidad se calculan en un rango de datos comprendido entre 2 500 cm2/g y 7 500 cm2/g:

Repetibilidad (*sr*): *sr* = 20 cm2/g;

Reproducibilidad (*s*R): *sR* = 100 cm2/g si *S* 2/g si *S* > 5 000;

S: área de la superficie específica, en centímetros cuadrados por gramo.

Cuando la porosidad es distinta al valor e = 0,500, se debe calcular con la fórmula 7 e informar el resultado con una aproximación de 10 cm^2/g como la superficie específica del cemento.

Cuando, debido a una interrupción del control u otras razones, las temperaturas no estuvieran comprendidas dentro del intervalo especificado de 20 □C □ 2 □C, se debe calcular un valor de superficie específica (*S*) para cada combinación de tiempo y temperatura, utilizando la fórmula 2 ó la fórmula 7. El promedio de los valores de la superficie específica (*S)* debe ser informado con una aproximación de 10 cm^2/g.

Tabla 1 - Densidad del mercurio (□$_H$), viscosidad del aire (□) y $\sqrt{0{,}1\eta}$ como función de las temperaturas

Temperatura (□C)	**Densidad del mercurio,** □H (g/cm³)	**Viscosidad del aire,** □ (Pa · s)	$\sqrt{0,1\eta}$
16	13,560	0,000 018 00	0,0013 42
17	13.560	0,000 018 05	0,0013 44
18	13,550	0,000 018 10	0,0013 45
19	13,550	0,000 018 15	0,0013 47
20	13,550	0,000 018 19	0,0013 49
21	13,540	0,000 018 24	0,0013 51
22	13,540	0,000 018 29	0,0013 53
23	13,540	0,000 018 34	0,0013 54
24	13,540	0,000 018 39	0,0013 56
NOTA. Los valores intermedios deben ser obtenidos por interpolación lineal.			

Anexo A (Normativo)

Determinación de la superficie específica por permeabilidad al aire (método de Blaine) con un aparato automatizado.

A.1 Aparato

A.1.1 El método de ensayo automatizado debe emplear aparatos diseñados según los principios del método de permeabilidad al aire de Blaine que se presentan en esta norma.

NOTA. Los aparatos automatizados generalmente están equipados con un microprocesador capaz de operar los dispositivos de medición, calcular y mostrar los resultados del ensayo. Las unidades disponibles comercialmente pueden tener dimensiones significativamente diferentes para el manómetro y el lecho de cemento que las especificadas por los métodos estándar.

A.2 Calibración del aparato

A.2.1 El aparato se debe calibrar según las instrucciones indicadas por el fabricante (Ver Nota). Si el aparato está equipado con más de una celda, cada celda requiere una calibración independiente. El procedimiento se debe seguir de forma coherente y consistente en todos los ensayos.

NOTA. El fabricante del aparato generalmente proporción muestras estándar que se pueden utilizar para la calibración.

A.3 Procedimiento

A.3.1 Temperatura del cemento. La muestra de cemento debe cumplir con los requisitos de temperatura y humedad del laboratorio.

A.3.2 Tamaño de la muestra de ensayo. La masa de la muestra utilizada para el ensayo debe ser la misma que la utilizada en la calibración, a menos que se ensayen cementos de diferente densidad o porosidad y luego se sigan las pautas del fabricante para ajustar la masa.

A.3.3 Ensayos. Realizar los ensayos utilizando el mismo procedimiento que para la calibración. Sólo es necesario realizar una determinación para cada preparación del lecho.

A.4. Evaluación de desempeño del aparato automatizado

A.4.1 Cuando los valores de superficie específica determinados con el aparato automatizado sean utilizados en un control de aceptación de cemento, el método utilizado debe cumplir con los requisitos de este apartado. Se considera que el desempeño es conforme cuando el instrumento específico y el procedimiento de ensayo cumplen con los requisitos de esta norma, y se emplean de manera consistente.

A.4.2 Muestras. Seleccione 2 muestras de cemento que tengan una superficie específica y una densidad que comprendan el intervalo de análisis deseado. La amplitud del intervalo de valores de superficie específica de análisis no debe exceder los 2000 cm^2 / g (200 m^2 / kg), y en el caso de valores de densidades no más de 0,06 g / cm^3.

A.4.3 Ensayo.

En un mismo día, se realizan determinaciones para cada muestra de cemento con el método manual y con el método a calificar (con el aparato automatizado). Para cada determinación se prepara un nuevo lecho de ensayo, y se repiten todos los pasos de los procedimientos de ensayo.

Se registro los resultados de superficie específica con aproximación de 10 cm^2 / g (1 m^2 / kg).

A.4.4 Cálculos.

Se calcula el rango y la media aritmética de los tres resultados obtenidos con cada método y por cada cemento. El método a calificar (con el aparato automatizado) cumple con los requisitos de

calificación si satisface simultáneamente las siguientes dos condiciones, para las dos muestras de cemento:

a) la diferencia absoluta entre el valor promedio del método manual y el valor promedio con el método a calificar no es mayor que 2,7 % del valor promedio de los resultados con el método manual (Ver Nota 3), y

b) el rango para cualquiera de las tres determinaciones repetidas es como máximo el 4,0 % del valor promedio (Ver Nota 4).

NOTA 3. Este valor representa la menor diferencia significativa aceptable entre los valores resultantes con ambos métodos, para un nivel de confianza del 95 % y teniendo en cuenta un coeficiente de variación de 1,2 % (precisión de un solo operador) para el método manual:

df = 4, grado de libertad, dos de cada uno de los dos conjuntos de resultados,

n = 3, el número de repeticiones,

CV = 1,2%, la precisión de un solo operador y

$t_{0,05;\,4}$ = 2,776, Estadístico t de Student para una probabilidad del 5 % con un df = 4.

NOTA 4. Este valor representa el rango aceptable entre dos resultados de ensayo sobre porciones de material provenientes de la misma muestra, en por ciento (%), con un coeficiente de variación de 1,2 % (Precisión de un solo operador) para el método manual.

Anexo B (Informativo)
Bibliografía

En la preparación de esta norma se han consultado los antecedentes siguientes:

IRAM - INSTITUTO ARGENTINO DE NORMALIZACIÓN
IRAM 1623:2004- Cemento pórtland. Método de ensayo de finura por determinación de la superficie específica por permeametría (método de Blaine).

BSI - BRITISH STANDARDS INSTITUTION
BS EN 196-6:2018 - Methods of testing cement. Determination of fineness.

ASTM - AMERICAN SOCIETY FOR TESTING AND MATERIALS
ASTM C 204 – 96a - Standard Test Method for Fineness of Hydraulic Cement by Air Permeability Apparatus.

Ricardo J. Spadaro M.M.O.

Vocal Titular C.S.

Resolución: El Consejo Superior toma conocimiento.

5.2 COMISION DE ASUNTOS PROFESIONALES.

5.2.2 Despacho Nº28

Ref.: AS Nº16.926/23_SDIV N°1775/2023

Atento a la nota de referencia, esta comisión procede a analizar la documentación adjunta a la misma, correspondiente al Téc. Carlos Alberto León matricula T-22.460.
El Técnico León solicita que se agregue en el certificado de energías renovables (CAIE-ER), la leyenda que se detalla a continuación, ya que, la Secretaría de Energía se lo solicita para poder dar su aprobación al Certificado (CAIE-ER) Colegiado mediante CVD NºDIII-00007236, el día 17/04/2023, de acuerdo a lo comunicado por la empresa EDESUR:
"Descripción:
CERTIFICACIÓN DE INSTALACIÓN ELÉCTRICA
Objeto:
INSTALACION Y CERTIFICACION DEL SISTEMA DE GENERACIÓN DE ENERGÍA FOTOVOLTAICA CONECTADA A LA RED PÚBLICA, DE ACUERDO A LA LEY NACIONAL Nº27.424 Y SUS ANEXOS REGLAMENTARIOS, EXPRESADOS EN LA RESOLUCIÓN Nº314 DEL 20 DE DICIEMBRE DE 2018 DE LA SECRETARIA DE GOBIERNO DE ENERGÍA DEPENDIENTE DEL MINISTERIO DE HACIENDA, Y SUS ANEXOS TECNICOS."

El Tec. León también acompaña a su solicitud, cadenas de correos electrónicos del cliente, el cual manifiesta que la empresa EDESUR le comunico mediante correo electrónico el RECHAZO POR PEDIDO DE MEDIDOR BIDIRECCIONAL, por no constar en la certificación eléctrica, mención de la Ley Nacional Nº 27.424.
Cabe aclarar que en la documentación remitida por el profesional no se encuentra el correo electrónico referente al comunicado del Rechazo por parte de Edesur.
Por último, el matriculado adjunta a su nota el CERTIFICADO DE VISADO DEFINITIVO Control DIII-00007236, de fecha 17/04/2023, correspondiente al CAIE-ER N°516767
Considerando:
Que el CERTIFICADO DE APTITUD DE ENERGÍA ELÉCTRICA (CAIE-ER) hace mención a la Ley Nacional invocada.
Que, en el CERTIFICADO DE VISADO DEFINITIVO en cuestión, se observa Certificado #516767, Tipo: CAIE ER – Res. Reg. 314/18.
Que el CVD posee, al pie, el texto: "*El presente debe ser acompañado por la documentación técnica visada".*
Por lo expuesto se concluye:
Que, de acuerdo a la documentación aportada y lo manifestado por el colega, se pudo presumir que la observación realizada por la Secretaria de Energía, comunicada por la prestataria, refiere a la presentación del CVD sin adjuntar al mismo, el CAIE-ER.
Por ello, esta comisión se comunicó telefónicamente con el profesional, confirmando lo que se presumió. Se le informó respecto al proceder luego de la colegiación de la tarea y entendió cuál había sido el error. Así también, se solicita que por Secretaria se comunique al Colegio de Distrito III, que realice nota certificando la validez de la colegiación mediante la confección del CVD Nº DIII-00007236, referente al Certificado de Aptitud de Instalación Eléctrica (CAIE) ER Nº516767, el cual da cumplimiento a la Ley Nacional Nº27.424.
A consideración.

Vanesa Salas – Vocal DII.

Lautaro Sotomayor- Vocal DIV.

Resolución: El Consejo Superior toma conocimiento y se aprueba por unanimidad el dictamen de la comisión.

5.2.2 Despacho

Comisión de Asuntos Profesionales

Ref.: AS Nº16.959-23

Proyecto Disposición de Inscripción de PROFESIONALES y TÉCNICOS REGISTRO ASP (RESOLUCION 231/96 Y 1126/07)

Mediante el presente se informa lo requerido en nota de referencia.
En relación a la consulta efectuada por el Ministerio de Ambiente de la Provincia de Buenos Aires, en referencia al proyecto de resolución que contempla los requisitos para las inscripciones en el "Registro de Técnicos Mecánicos y Electromecánicos" con incumbencia en aparatos sometidos a presión.
Entre los requisitos se encuentra la Certificación que deberá realizar el Colegio de Técnicos, respecto a la condición del técnico, según modelo.

Del ANEXO 2: "Modelos de nota para la Inscripción de Técnicos en el Registro de Técnicos Mecánicos y Electromecánicos"

En el Modelo de Nota N°2: "Certificación del Colegio de Técnicos", donde consta la siguiente información:
● Inscripción y matrícula vigente en el Colegio de Técnicos.
● *Los "Alcances" y "Actividades Reservadas" al título.*
● Que el técnico NO registra sanciones que lo inhabilitan para el ejercicio de la tecnicatura.

De la lectura del mismo, se expone que;

En el modelo de nota citado, en el Punto 2, el Colegio certifica los Alcances: *Habilitación normal (equipos identificados con marca y año de fabricación), Ensayos periódicos para generadores de vapor, presión máxima de trabajo hasta 10 Kilogramos por centímetros cuadrados y superficie de calefacción hasta 10 metros cuadrados y **recipientes a presión sin fuego** para recipientes no inflamables ni nocivos con presión de trabajo hasta 10 Kilogramos por centímetro cuadrado.*
Dichos "Alcances" se corresponden a lo establecido en Resolución 1365/05.
Así también, consta el texto:

"…*En particular, se certifica que el técnico puede realizar las siguientes tareas:*

● *Realizar el proyecto, diseño y memorias de cálculo resistivo completo estructural del cuerpo de presión y de las partes componentes* ***de los Aparatos Sometidos a Presión (ASP) con y sin fuego****, con cumplimiento de normas internacionales tipo ASME, DIN, TRD, ISO, para recipientes nuevos y recalculo para usados*

● Representación técnica en la fabricación, construcción, modificaciones, ensayos de verificación respectivos, seguimiento, asistencia técnica, control del empleo de materiales, técnicas de soldaduras y ensayos a realizar de acuerdo a lo pautado por las normas de construcción, **en recipientes con y sin fuego***…"*

Los puntos anteriores, entre otros, refieren a las "Actividades reservadas" al título, que el Ministerio de Ambiente requiere en detalle. Dicha información seria la propuesta a incorporar en la Certificación requerida a nuestro Colegio. A diferencia de lo dispuesto en Resolución 1365/05. Conclusión;

De lo expuesto se observa que, en los puntos enunciados en modelo de nota, exceden los límites para la realización de tareas que estén relacionados con aparatos sometidos a presión. (Resolución Col. N°164/95). Correspondiendo: **"Recipientes sometidos a presión sin fuego,** para productos no inflamables ni nocivos." Encuadrando a los Técnicos Mecánicos y Electromecánicos, de acuerdo a las respectivas incumbencias.

Visto el carácter de la nota de referencia. Se brinda el presente informe a efectos de aportar sobre la consulta en cuestión.

Vanesa Salas – Vocal DII.

Resolución: El Consejo Superior toma conocimiento y no se tratará como informe de Comision sino como material de consulta.

5.2.3 El vocal DII Vanesa Salas en relación al visado on line propone una reunión de los Representantes de los Distritos que no podrán ser mas de tres por cada uno para el día 23 de agosto 9:30 hs por videoconferencia en sala virtual del Distrito II. A tal efecto el vocal DII deberá enviar los datos de acceso a la misma para realizar la convocatoria por la secretaria del Consejo Superior.

Resolución: El Consejo Superior toma conocimiento y aprueba por unanimidad la convocatoria.

5.3 COMISION DE ASUNTOS LEGALES.

5.3.1 El vocal DV Nestor Palermo informal que en el día de ayer ha recibido de la secretaria la nota SD IV 1790/23 donde la Secretaria de Planeamiento Urbano de la Municipalidad de la Plata denuncia al Técnico Gustavo Tavolaro detectando irregularidades en su accionar profesional.

A tal efecto se deja en claro que se ha enviado a la comisión de legales en virtud que el Distrito IV no estaría en condiciones de realizar su tratamiento ya que por la renuncia de el vocal se ha producido acefalia en el mismo.

Resolución: El Consejo Superior toma conocimiento.

5.4 COMISION DE HACIENDA Y PATRIMONIO.

5.4.1 DESPACHO Nº 28/23

REFERENCIA: ME Nº 16557
AUDITORIA DISTRITO VII

VISTO

La nota de referencia sobre dictamen de la Auditoría realizada al Distrito VII el día 05 de Julio de 2.023, por la Comisión Revisora de Cuentas y

CONSIDERANDO

Que en dicho informe de los ítems 1 al 19, en su conclusión sobre dicha Auditoría La Comisión Revisora de Cuentas encuentra las siguientes observaciones según detalle:
Se observa factura por servicio de limpieza, realizado por Llera Jorge Ignacio, que para su pago se adjunta un comprobante de transferencia en favor de Aliano Sergio. El Técnico Aliano refiere que dicho pago fue transferido al Vocal Lora para abonar dicha factura.
Asimismo, se observa Tickets de compra de artículos de limpieza, que para su pago se adjunta un comprobante de transferencia en favor de Aliano Sergio.
Por tal motivo esta Comisión de Hacienda y Patrimonio entiende que el pago realizado por trabajos de limpieza en la Sede y artículos de limpieza en general, el costo de cada una de esas

tareas el beneficiario mediante transferencia es el Técnico Aliano, el cual a su vez transfiere nuevamente los fondos a otro técnico, en este caso al Técnico Lora Jorge Luis, que no es el que emite la factura.
Por Consiguiente, esta Comisión

RESUELVE

Realizar por intermedio de Secretaria del Consejo Superior un llamado de Atención al Técnico Aliano, para que realice los pagos como corresponde y lo determina las Normas contables, abonar contra entrega de factura al titular que realizo el servicio de Limpieza y en el caso de compra de artículos para tal fin abonarlo de la Caja chica del Distrito.
INTEGRANTES DE LA COMISION.
Daniel Puyo - Vocal Distrito VI
Diego Alejo Seisdedos - Vocal Distrito VII

Nota: El Vocal del Distrito VII se abstiene de firmar este despacho por ser parte integrante del mismo.

Resolución: El Consejo Superior toma conocimiento. **Se determina que el dictamen de la Comision fue correctamente realizado**. El tesorero aclara que le realizo las observaciones al Distrito VII aclarando la metodología que debería utilizar y que al mes siguiente en la rendición ya fue solucionado enviando la documentación en forma correcta. Dejando en claro que el Consejo Superior considera esta acción como un llamado de atención que fue atendido por el tesorero. Se aprueba por unanimidad la auditoria del Distrito VII.

TRATAMIENTO DEL PUNTO 6 – VARIOS

6.1 INFORME DE NUESTROS REPRESENTANTES EN EL CONSEJO – CAAITBA.

Susana Gazzanego informa que el jefe de gabinete el lunes después de las elecciones del 12 de agosto firmo el contrato de alquiler del Edificio de Calle 9.

El secretario Daniel Castellani aclara que el vocal DIII Ricardo Spadaro se comunica que se ha quedado sin internet y se retira de la reunión.

El presidente Daniel Gasparetti informa que se despidieron los empleados del área informática haciéndose la empresa contratada sin inconvenientes en el sistema y en la pagina de Caaitba. Informa también que tuvieron una reunión con el Ministerio de trabajo y con el Sindicato acusando a Caaitba de despidos masivos etc, etc.

Ayer se entrego la llave del edificio de calle 9. También se tuvo una reunión con litoral Gas están de acuerdo en instrumentar los medios que todos los profesionales visen sus tareas.

6.2 INFORME DE NUESTRO REPRESENTANTE EN EL CTÉ. DE INV. – CAAITBA.

El representante Manuel Gil del comité de inversiones de Caaitba informa que no hay informe de la Comision.

Fin del texto del Acta Nº 594

Téc. **Lautaro N. Sotomayor**
Vocal Titular Distrito IV

Téc. **Néstor J. Palermo**
Vocal Titular Distrito V

Téc. **Jorge Daniel Puyo**
Vocal Distrito VI

Téc. **Diego A. Seisdedos**
Vocal Titular Distrito VII

Téc. **Ezequiel Zambrana**
Tesorero

Téc. **Daniel E. Castellani**
Secretario

Tec. **Daniel A. Torres**
Vicepresidente

Téc. **Pedro Di Cataldo**
Presidente