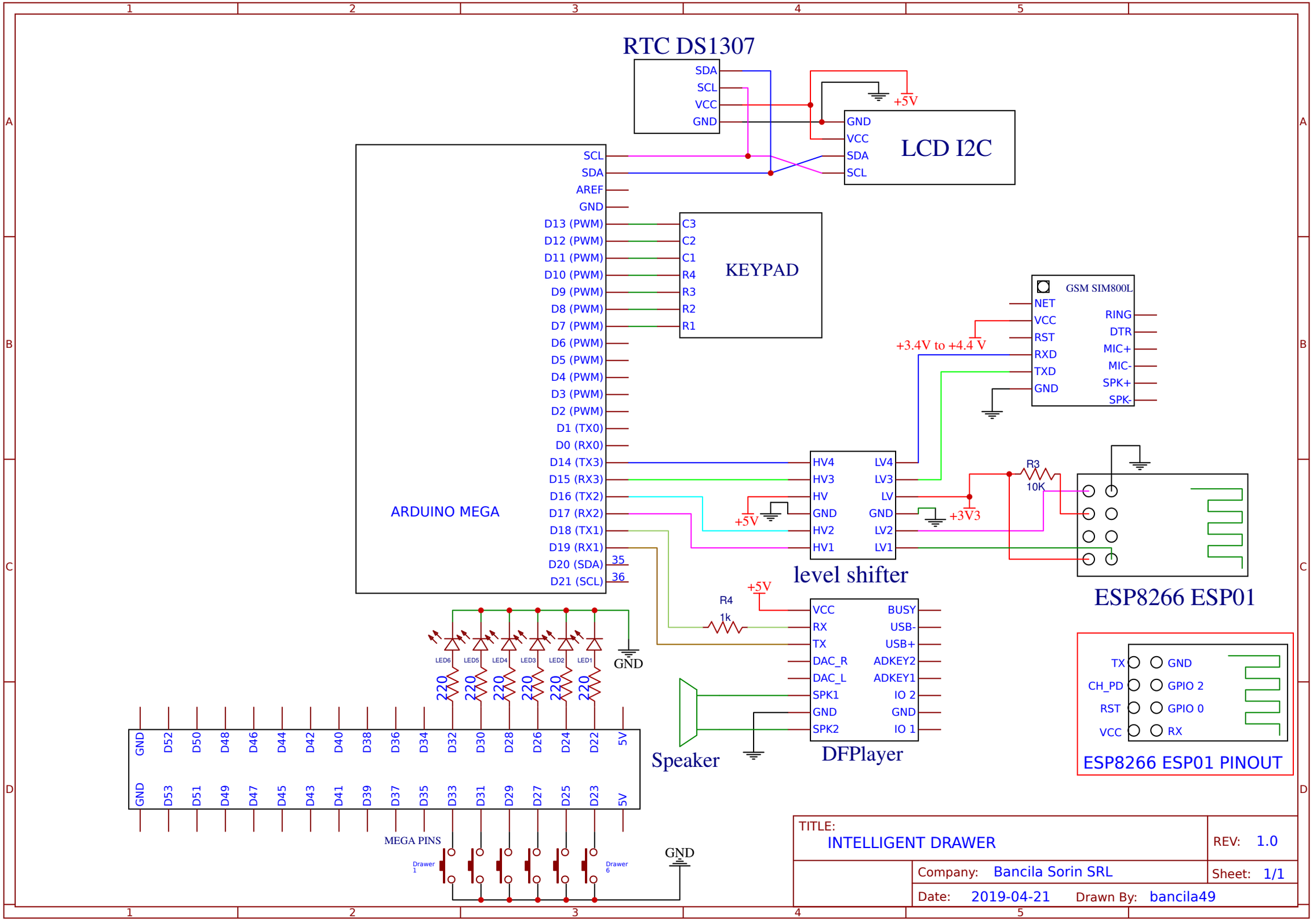
RTC DS1307
SDA
SCL
VCC
GND
+5V
LCD I2C
GND
VCC
SDA
SCL
ARDUINO MEGA
SCL
SDA
AREF
GND
D13 (PWM)
D12 (PWM)
D11 (PWM)
D10 (PWM)
D9 (PWM)
D8 (PWM)
D7 (PWM)
D6 (PWM)
D5 (PWM)
D4 (PWM)
D3 (PWM)
D2 (PWM)
D1 (TX0)
D0 (RX0)
D14 (TX3)
D15 (RX3)
D16 (TX2)
D17 (RX2)
D18 (TX1)
D19 (RX1)
D20 (SDA)
D21 (SCL)
35
36
KEYPAD
C3
C2
C1
R4
R3
R2
R1
GSM SIM800L
NET
VCC
RST
RXD
TXD
GND
RING
DTR
MIC+
MIC-
SPK+
SPK-
+3.4V to +4.4 V
HV4
HV3
HV
GND
HV2
HV1
LV4
LV3
LV
GND
LV2
LV1
+5V
+3V3
R3
10K
level shifter
ESP8266 ESP01
+5V
R4
1k
VCC
RX
TX
DAC_R
DAC_L
SPK1
GND
SPK2
BUSY
USB-
USB+
ADKEY2
ADKEY1
IO 2
GND
IO 1
DFPlayer
Speaker
LED6
LED5
LED4
LED3
LED2
LED1
220
GND
GND D52 D50 D48 D46 D44 D42 D40 D38 D36 D34 D32 D30 D28 D26 D24 D22 5V
GND D53 D51 D49 D47 D45 D43 D41 D39 D37 D35 D33 D31 D29 D27 D25 D23 5V
MEGA PINS
Drawer 1
Drawer 6
GND
TX
CH_PD
RST
VCC
GND
GPIO 2
GPIO 0
RX
ESP8266 ESP01 PINOUT
TITLE:
INTELLIGENT DRAWER
REV: 1.0
Company: Bancila Sorin SRL
Sheet: 1/1
Date: 2019-04-21
Drawn By: bancila49