ABGEKÜNDIGT / DISCONTINUED

Drehzahlsensoren ■ Speed Sensors

1 Kanal Hall Zoll Familie ■ 1 Channel Hall Inch Type

Kurzdaten

Versorgung	8 … 36 V DC
Frequenzbereich	0 … 15.000 Hz
Betriebstemperatur	-40 … +125°C
Schutzart (IEC 529)	IP67, IP69K

Data summary

Power supply	*8 … 36 V DC*
Frequency range	*0 … 15.000 Hz*
Operating temperature	*-40 … +260°F*
Degree of protection	*IP67, IP69K*

Anwendung

- Drehzahlerfassung an Zahnrädern mit kleinem Modul und hoher Auflösung
- Anwendung in Fahrzeugen, mobilen Arbeitsmaschinen und hydraulischen Antrieben
- Einbaumaß 5/8 und 3/4 Zoll

Applications

- *Speed detection of gearwheels with small module and high resolution.*
- *Applications in vehicles, mobile operating machines and in hydraulic drives*
- *Installation dimension 5/8 and 3/4 “*

Merkmale

- Messungen ab 0 Hz
- Richtungsunabhängiger Einbau
- Edelstahl

Features

- *Detection from 0 Hz*
- *No alignment required*
- *Stainless steel*

ABGEKÜNDIGT / DISCONTINUED

Typenübersicht ■ *Type Overview*

Typ ***Type***	**Gehäuse** ***Housing***	**Anschluss** ***Connection***	**Ausgang** ***Output***
SHP10.ZN02.E1	5/8”	Kabel 4x0,5mm², PUR, 1000mm	PNP
		Cable, 4x0.5mm², PUR, 1000mm	
SHP10.ZR03.E1	3 /4“	Kabel 4x0,5mm², PUR, 1000mm	PNP
		Cable, 4x0.5mm², PUR, 1000mm	

Lieferumfang ***Scope of supply***	Sensor, 2 Kontermuttern *Sensor, 2 fixing nuts*

Einbau ■ *Mounting*

Schalt- / Einbauabstand ***Air gap***	3,2 mm @ 1KHz;M4 Basis: Evolventenverzahnung *3.2 mm @ 1KHz;M4 basis: involute gear*
Einbauart ***Mounting principle***	Einschraubgewinde, richtungsunabhängig *DIN type thread, no special alignment required*
Anzugsmoment ***Tightening torque***	20 Nm *20 Nm*
Biegeradius Anschlusskabel ***Bending radius of connection cable***	50 mm *50 mm*
Gehäusewerkstoff ***Housing material***	Edelstahl *Stainless Steel*
Maßzeichnungen ***Installation drawings***	Siehe Seite 5 *See page 5*
Maximaler Einbauabstand bezogen auf Modul und Arbeitsfrequenz ***Maximum air gap related to pitch and working frequency***	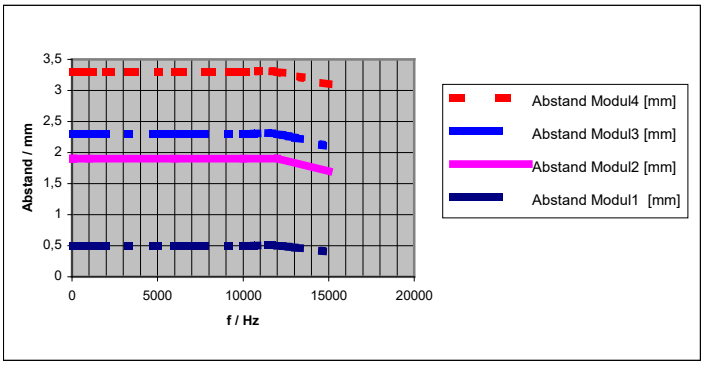

Elektrische Daten ■ *Electrical Specification*

Prinzipschaltbild ***Circuit diagram***	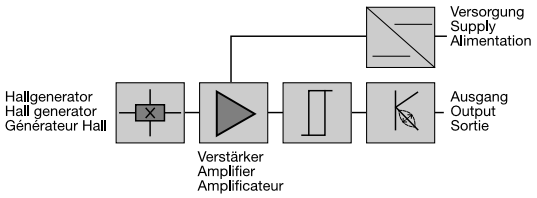
Versorgung	8 ... 36 V DC

ABGEKÜNDIGT / DISCONTINUED

Power supply	*8 … 36 V DC*
Stromaufnahme ***Current consumption***	<20 mA *<20 mA*
Anschlussschaltbild ***Electrical connection***	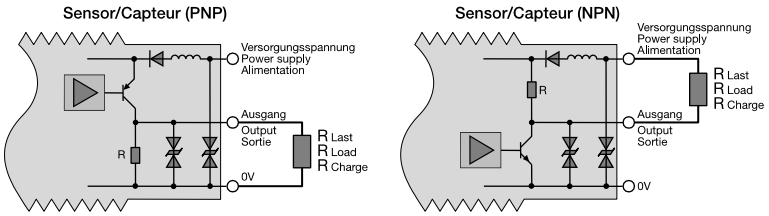
Frequenzbereich ***Frequency range***	0 … 15.000 Hz *0 … 15,000 Hz*
Max. Ausgangsstrom ***Maximum output current***	500 mA @ 24 V DC, +25°C 50 mA @ 36 V DC, +85°C
Ausgangssignalpegel ***Output signal level***	Low: ≤ 2 V; High: ≥ U_b-2V *Low: ≤ 2 V; High: ≥ U_b-2V*
Kurzschlussfest ***Short circuit immunity***	Gegen alle Leiter *against all terminals*
Verpolungsschutz ***Reverse polarity protection***	Gegen alle Leiter *against all terminals*
Berechnung der maximalen Last ***Calculation of maximum load***	$\mathbf{R_L = U_b}$ (VDC) / $\mathbf{I_{max}}$ (mA)
Anschlussbelegung ***Terminal connection***	braun: +8 ... 36 VDC schwarz: Signal blau: Masse weiß: frei *brown: +8 ... 36 VDC* *black: signal* *blue: ground* *white: not connected*

ABGEKÜNDIGT / DISCONTINUED

Einsatzbedingungen ■ *Environmental conditions*

Betriebstemperaturbereich ***Operating temperature range***	-40°... +125°C *-40°... +260°F*
Druckfestigkeit der Messfläche ***Max. pressure on sensing surface***	20 Bar *20 bar*
Schutzart (IEC 529) ***Degree of protection (IEC 529)***	IP67, IP69k *IP67, IP69k*
Vibration (IEC 68-2-6, IEC 68-2-26) ***Vibration resistance (IEC 68-2-6, IEC 68-2-26)***	15g @ 1…2.000Hz *15g @ 1...2,000Hz*
Schock (IEC 68-2-27) ***Shock resistance (IEC 68-2-27)***	30g @ 11ms *30g @ 11ms*
Stoss (IEC 68-2-29) ***Bump proof (IEC 68-2-29)***	40g @ 6ms *40g @ 6ms*
Zulässiges Anzugsdrehmoment ***Max. torque***	20 Nm *20 Nm*
EMV Normen ***EMC Standards***	EN 50081-2: EN55011, EN55022 EN 50082-2: EN 61000-4-2 (ESD, Level B), EN 61000-4-3 (HF-Field, Level A), EN 61000-4-4 (Burst, Level B), EN 61000-4-6 (HF-Line, Level A)
Zulassungen / Baumusterprüfung ***Approvals / Classifications***	CE Konformitätserklärung auf Anforderung verfügbar. *Declaration of Conformity available on request.*

ABGEKÜNDIGT / DISCONTINUED

Zeichnungen ■ *Drawings*

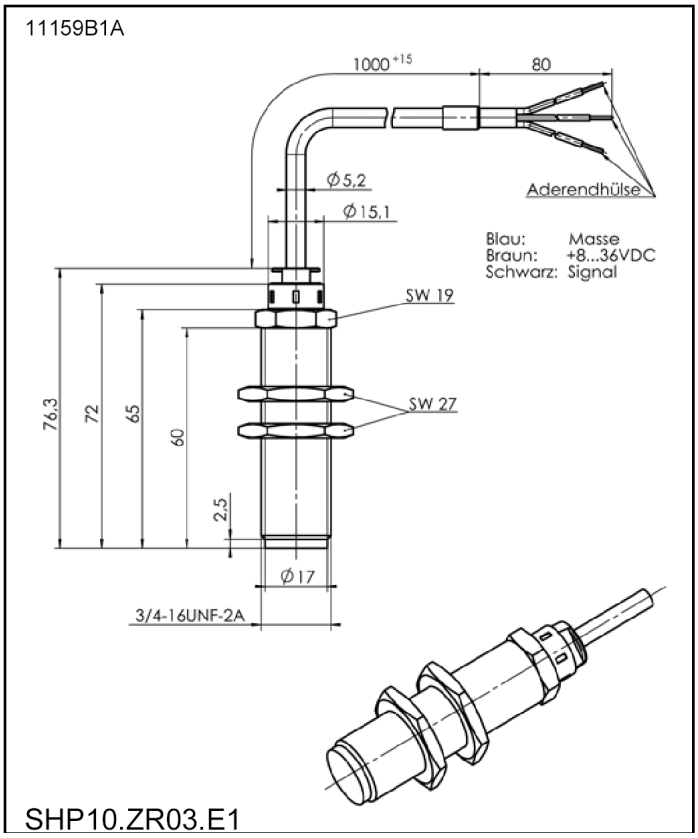

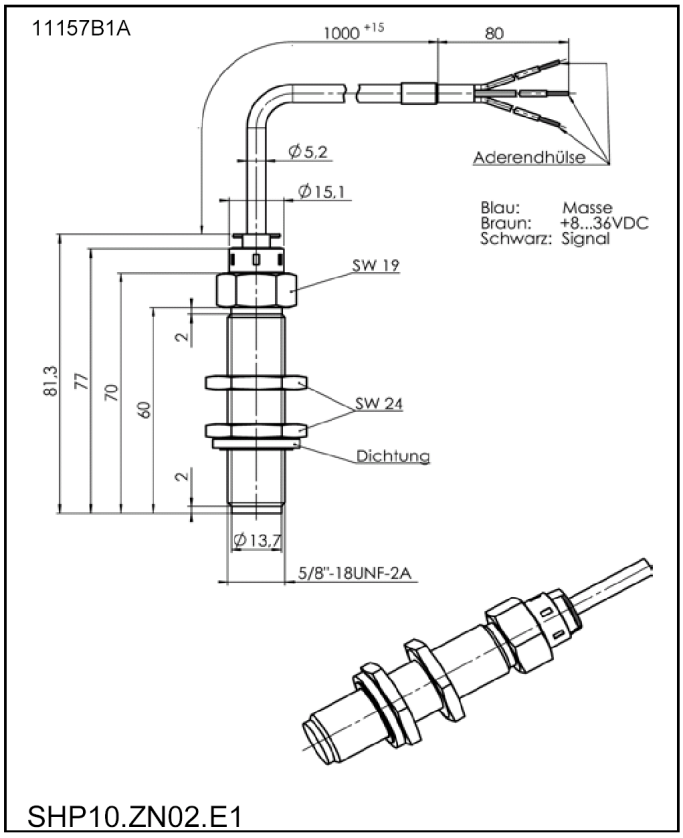

Technische Änderungen, auch ohne vorherige Ankündigung, vorbehalten. Trotz größter Sorgfalt können wir bei Fehlern keine Haftung übernehmen.	*We reserve the right to make technical changes without prior notice. Although great care has been taken in compiling this document, we accept no liability for errors or omissions.*