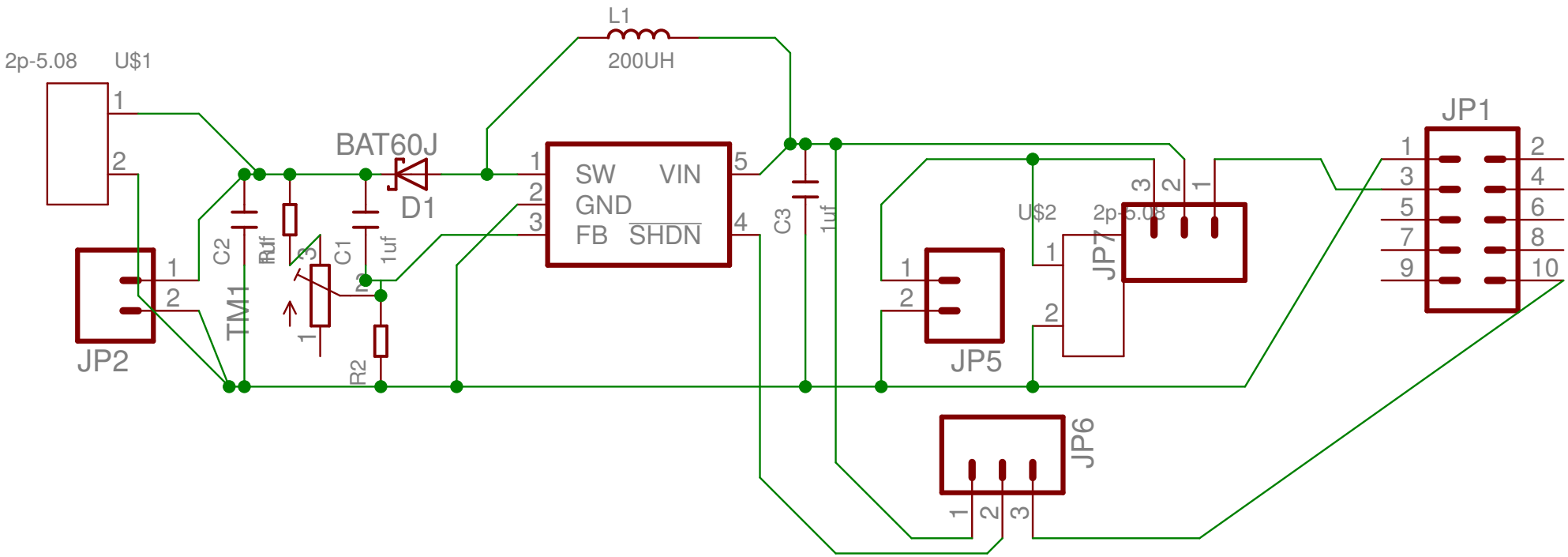
2p-5.08
U$1
1
2
JP2
TM1
C2
1uf
R1
C1
1uf
R2
BAT60J
D1
L1
200UH
SW
VIN
GND
FB
SHDN
C3
1uf
JP5
U$2
JP7
2p-5.08
JP6
JP1