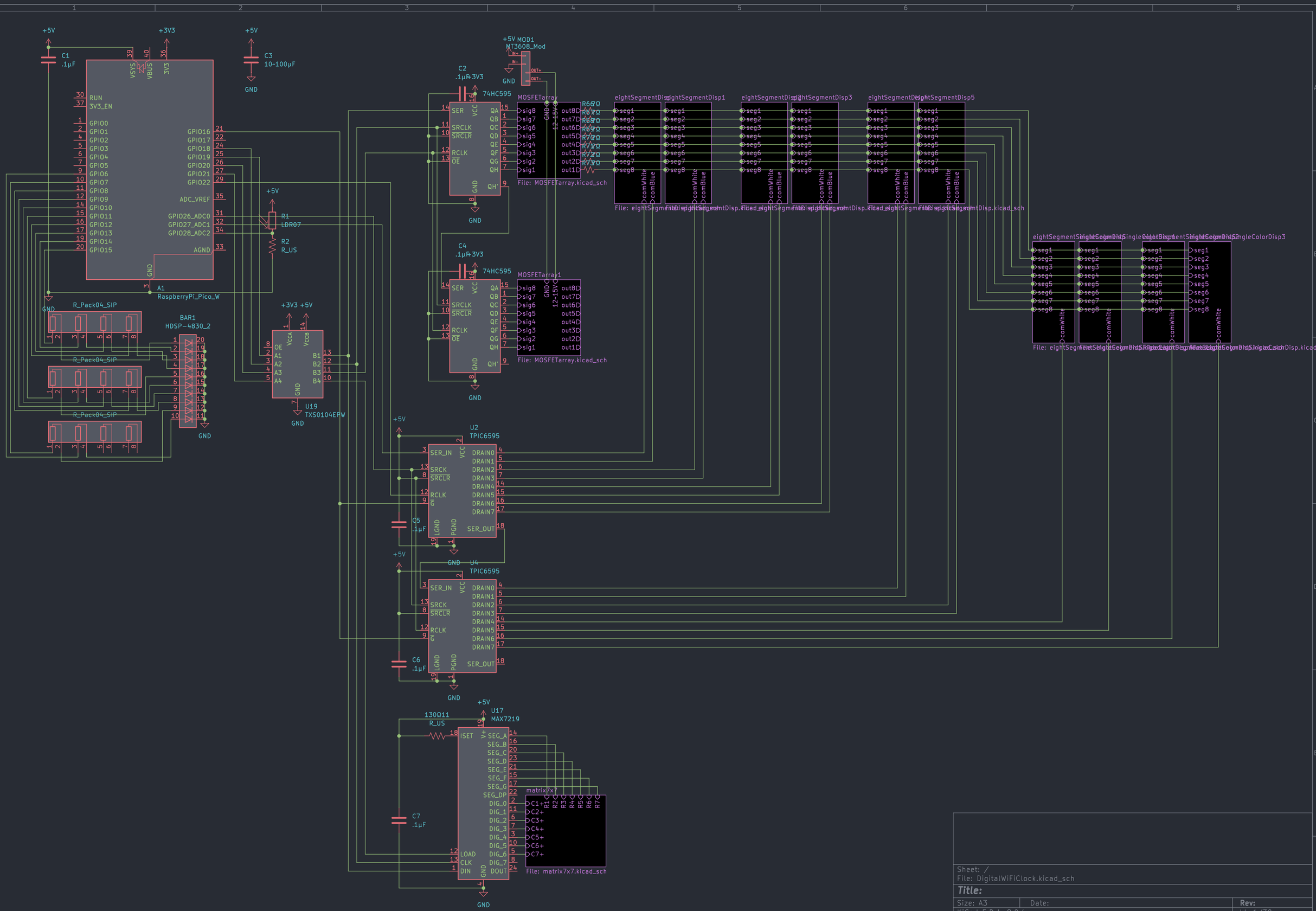

+5V
+3V3
C1
.1µF
C3
10~100µF
GND
RUN
3V3_EN
GPIO0
GPIO1
GPIO2
GPIO3
GPIO4
GPIO5
GPIO6
GPIO7
GPIO8
GPIO9
GPIO10
GPIO11
GPIO12
GPIO13
GPIO14
GPIO15
GPIO16
GPIO17
GPIO18
GPIO19
GPIO20
GPIO21
GPIO22
ADC_VREF
GPIO26_ADC0
GPIO27_ADC1
GPIO28_ADC2
AGND
A1
RaspberryPi_Pico_W
R1
LDR07
R2
R_US
R_Pack04_SIP
BAR1
HDSP-4830_2
U19
TXS0104EPW
+3V3 +5V
C2
.1µF
74HC595
MOSFETarray
MOD1
MT3608_Mod
C4
.1µF
MOSFETarray1
File: MOSFETarray.kicad_sch
eightSegmentDisp
eightSegmentDisp1
eightSegmentDisp2
eightSegmentDisp3
eightSegmentDisp5
eightSegmentSingleColorDisp
eightSegmentSingleColorDisp1
eightSegmentSingleColorDisp2
eightSegmentSingleColorDisp3
U2
TPIC6595
C5
.1µF
U4
TPIC6595
C6
.1µF
U17
MAX7219
130Ω11
R_US
C7
.1µF
matrix7x7
File: matrix7x7.kicad_sch
Sheet: /
File: DigitalWiFiClock.kicad_sch
Title:
Size: A3
Date:
Rev:
KiCad E.D.A. 9.0.4
Id: 1/30

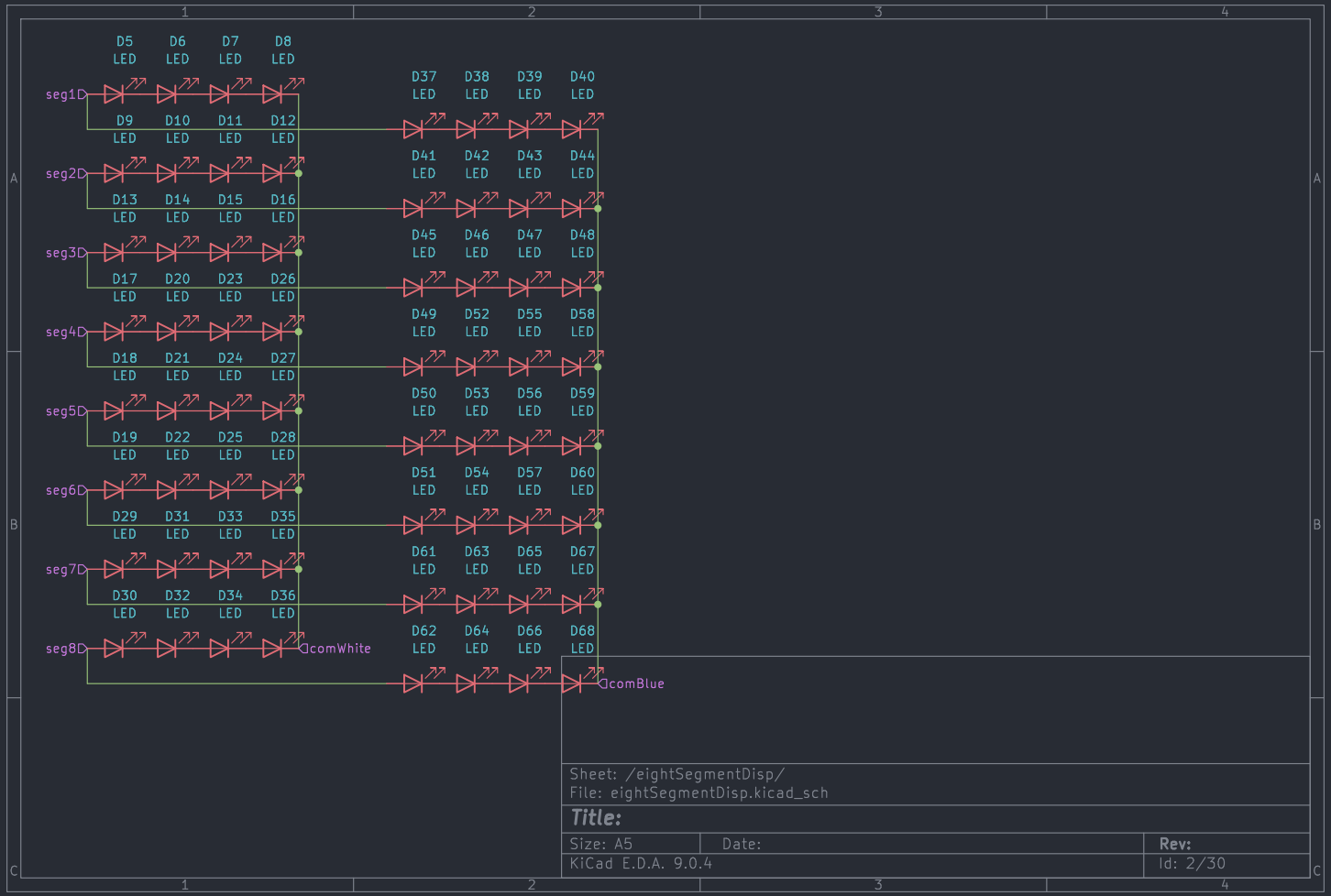
D5 D6 D7 D8
LED LED LED LED
seg1
D9 D10 D11 D12
LED LED LED LED
seg2
D13 D14 D15 D16
LED LED LED LED
seg3
D17 D20 D23 D26
LED LED LED LED
seg4
D18 D21 D24 D27
LED LED LED LED
seg5
D19 D22 D25 D28
LED LED LED LED
seg6
D29 D31 D33 D35
LED LED LED LED
seg7
D30 D32 D34 D36
LED LED LED LED
seg8
comWhite
D37 D38 D39 D40
LED LED LED LED
D41 D42 D43 D44
LED LED LED LED
D45 D46 D47 D48
LED LED LED LED
D49 D52 D55 D58
LED LED LED LED
D50 D53 D56 D59
LED LED LED LED
D51 D54 D57 D60
LED LED LED LED
D61 D63 D65 D67
LED LED LED LED
D62 D64 D66 D68
LED LED LED LED
comBlue
Sheet: /eightSegmentDisp/
File: eightSegmentDisp.kicad_sch
Title:
Size: A5
Date:
Rev:
KiCad E.D.A. 9.0.4
Id: 2/30

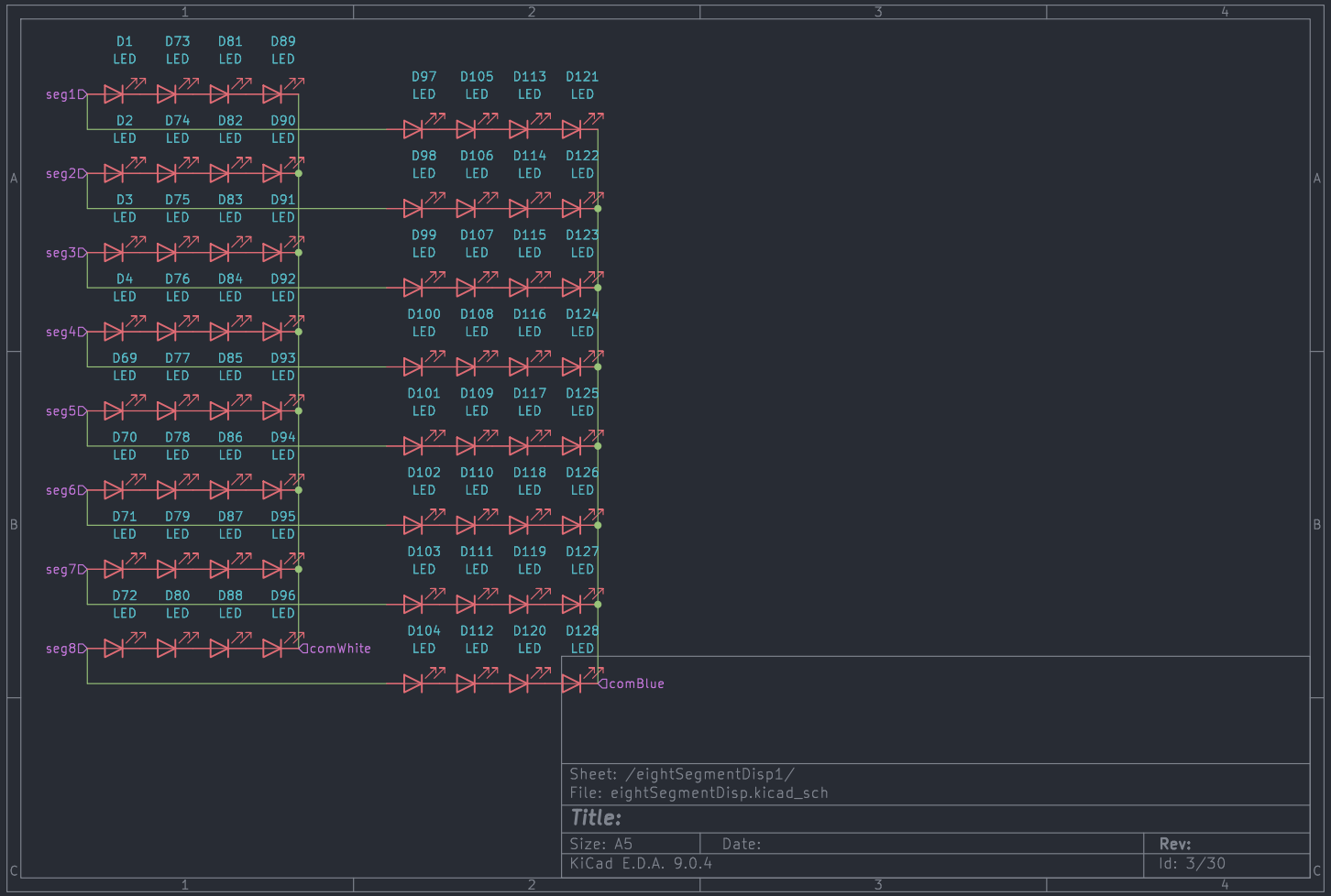
D1 D73 D81 D89
LED LED LED LED
seg1
D2 D74 D82 D90
LED LED LED LED
seg2
D3 D75 D83 D91
LED LED LED LED
seg3
D4 D76 D84 D92
LED LED LED LED
seg4
D69 D77 D85 D93
LED LED LED LED
seg5
D70 D78 D86 D94
LED LED LED LED
seg6
D71 D79 D87 D95
LED LED LED LED
seg7
D72 D80 D88 D96
LED LED LED LED
seg8
comWhite
D97 D105 D113 D121
LED LED LED LED
D98 D106 D114 D122
LED LED LED LED
D99 D107 D115 D123
LED LED LED LED
D100 D108 D116 D124
LED LED LED LED
D101 D109 D117 D125
LED LED LED LED
D102 D110 D118 D126
LED LED LED LED
D103 D111 D119 D127
LED LED LED LED
D104 D112 D120 D128
LED LED LED LED
comBlue
Sheet: /eightSegmentDisp1/
File: eightSegmentDisp.kicad_sch
Title:
Size: A5
Date:
Rev:
KiCad E.D.A. 9.0.4
Id: 3/30

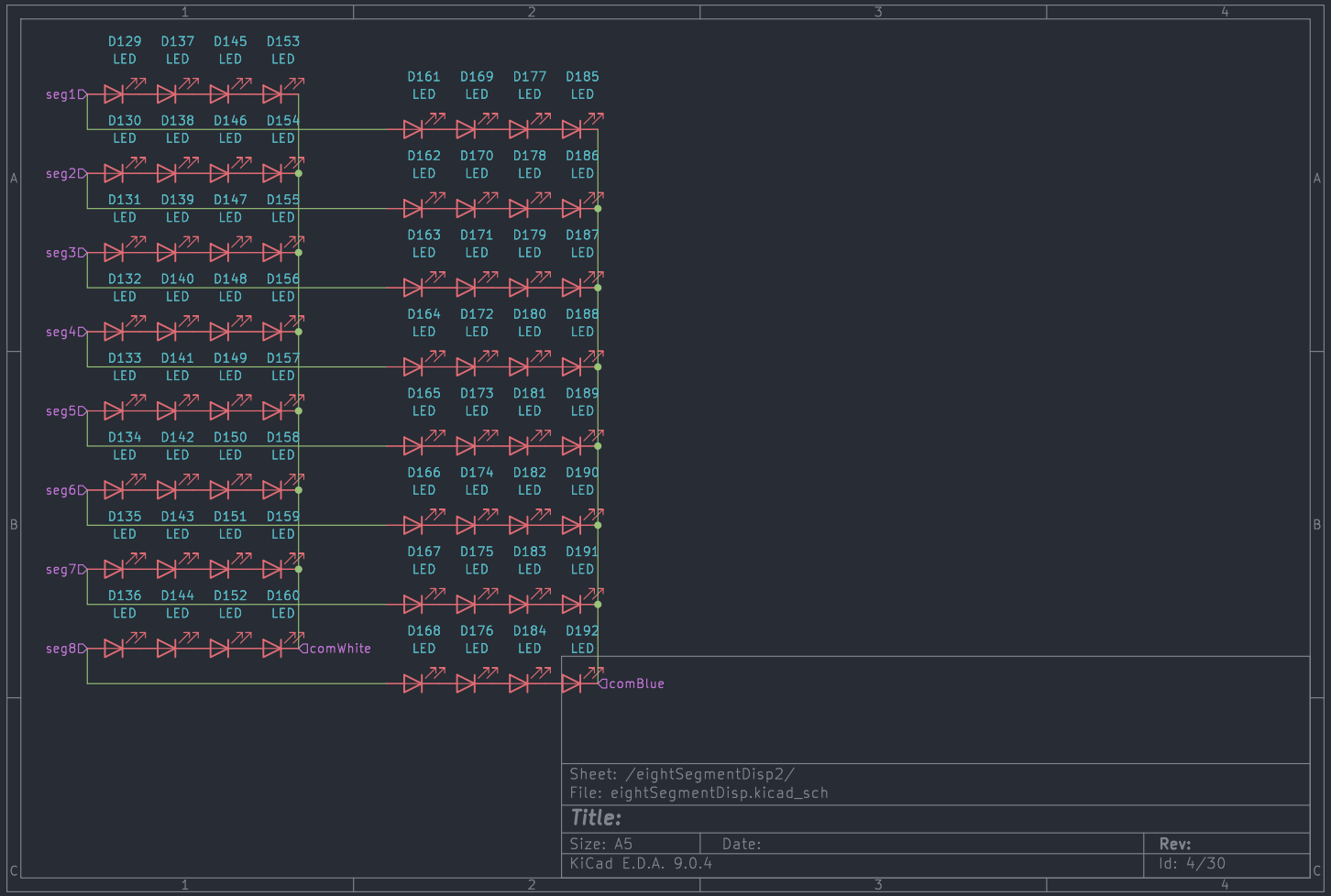
D129 D137 D145 D153
LED LED LED LED
seg1
D130 D138 D146 D154
seg2
D131 D139 D147 D155
seg3
D132 D140 D148 D156
seg4
D133 D141 D149 D157
seg5
D134 D142 D150 D158
seg6
D135 D143 D151 D159
seg7
D136 D144 D152 D160
seg8
comWhite
D161 D169 D177 D185
D162 D170 D178 D186
D163 D171 D179 D187
D164 D172 D180 D188
D165 D173 D181 D189
D166 D174 D182 D190
D167 D175 D183 D191
D168 D176 D184 D192
comBlue
Sheet: /eightSegmentDisp2/
File: eightSegmentDisp.kicad_sch
Title:
Size: A5
Date:
Rev:
KiCad E.D.A. 9.0.4
Id: 4/30

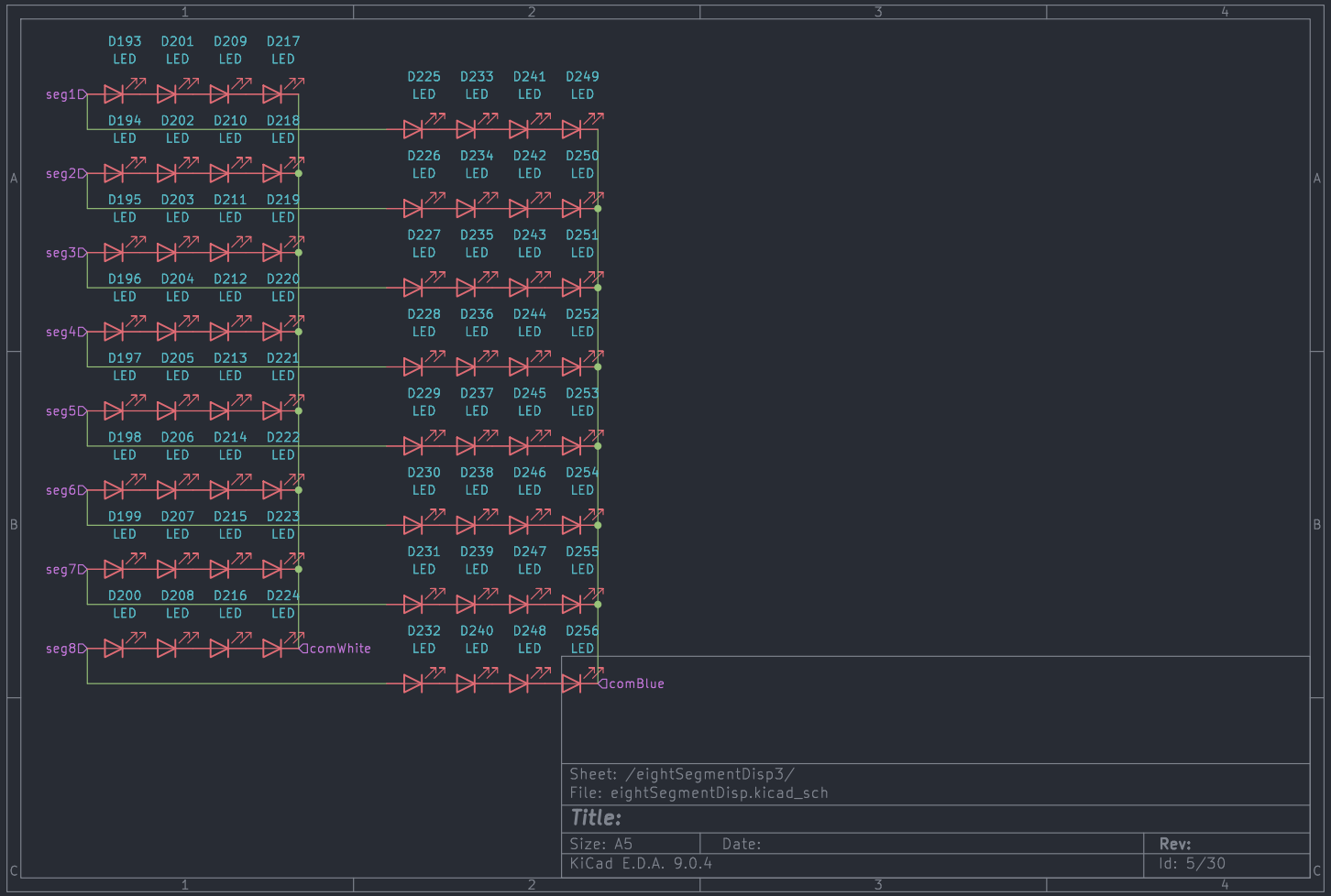
D193 D201 D209 D217
LED LED LED LED
seg1
D194 D202 D210 D218
seg2
D195 D203 D211 D219
seg3
D196 D204 D212 D220
seg4
D197 D205 D213 D221
seg5
D198 D206 D214 D222
seg6
D199 D207 D215 D223
seg7
D200 D208 D216 D224
seg8
comWhite
D225 D233 D241 D249
D226 D234 D242 D250
D227 D235 D243 D251
D228 D236 D244 D252
D229 D237 D245 D253
D230 D238 D246 D254
D231 D239 D247 D255
D232 D240 D248 D256
comBlue
Sheet: /eightSegmentDisp3/
File: eightSegmentDisp.kicad_sch
Title:
Size: A5
Date:
Rev:
KiCad E.D.A. 9.0.4
Id: 5/30

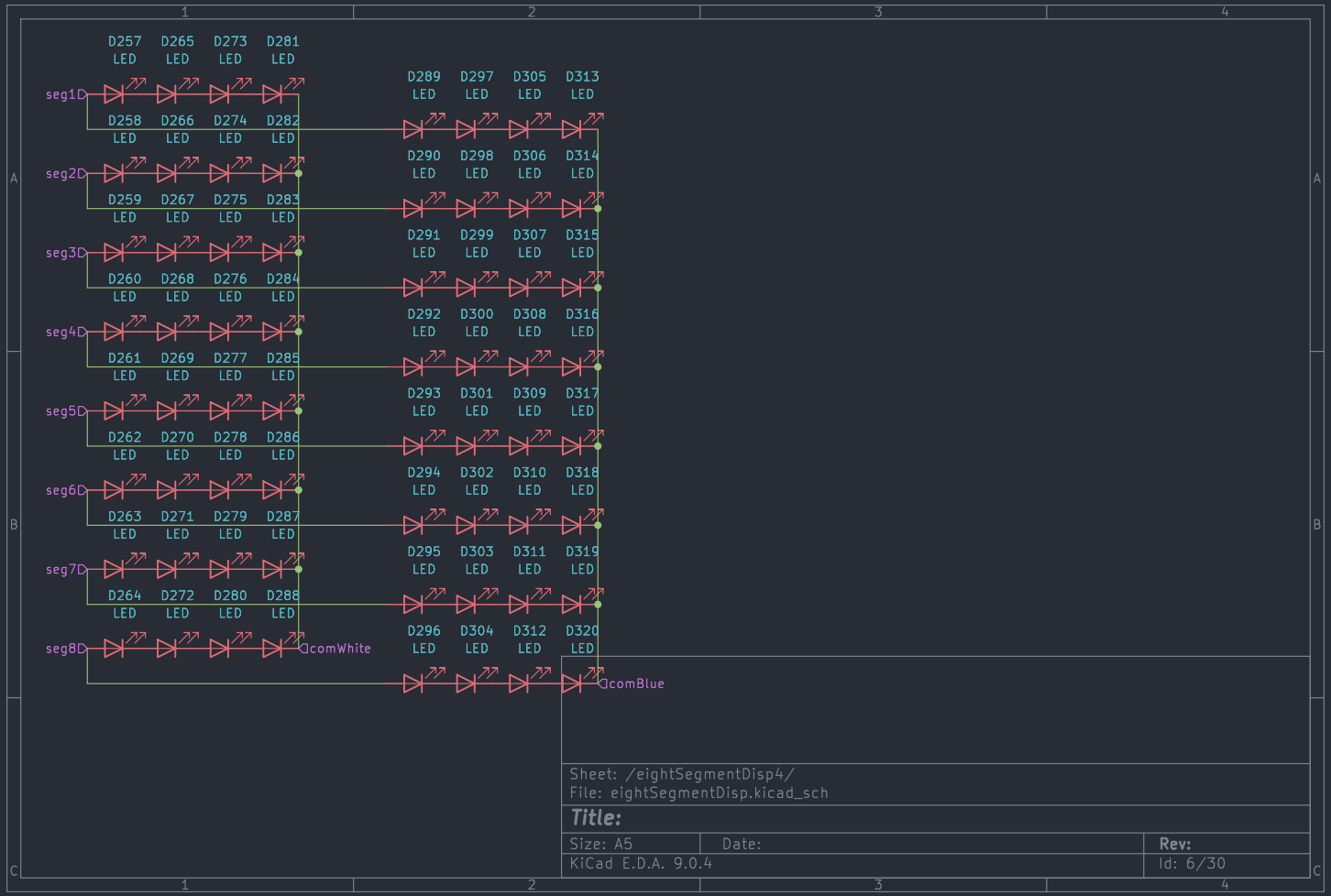
D257 D265 D273 D281
LED LED LED LED
seg1D
D258 D266 D274 D282
LED LED LED LED
seg2D
D259 D267 D275 D283
LED LED LED LED
seg3D
D260 D268 D276 D284
LED LED LED LED
seg4D
D261 D269 D277 D285
LED LED LED LED
seg5D
D262 D270 D278 D286
LED LED LED LED
seg6D
D263 D271 D279 D287
LED LED LED LED
seg7D
D264 D272 D280 D288
LED LED LED LED
seg8D
comWhite
D289 D297 D305 D313
LED LED LED LED
D290 D298 D306 D314
LED LED LED LED
D291 D299 D307 D315
LED LED LED LED
D292 D300 D308 D316
LED LED LED LED
D293 D301 D309 D317
LED LED LED LED
D294 D302 D310 D318
LED LED LED LED
D295 D303 D311 D319
LED LED LED LED
D296 D304 D312 D320
LED LED LED LED
comBlue
Sheet: /eightSegmentDisp4/
File: eightSegmentDisp.kicad_sch
Title:
Size: A5
Date:
Rev:
KiCad E.D.A. 9.0.4
Id: 6/30

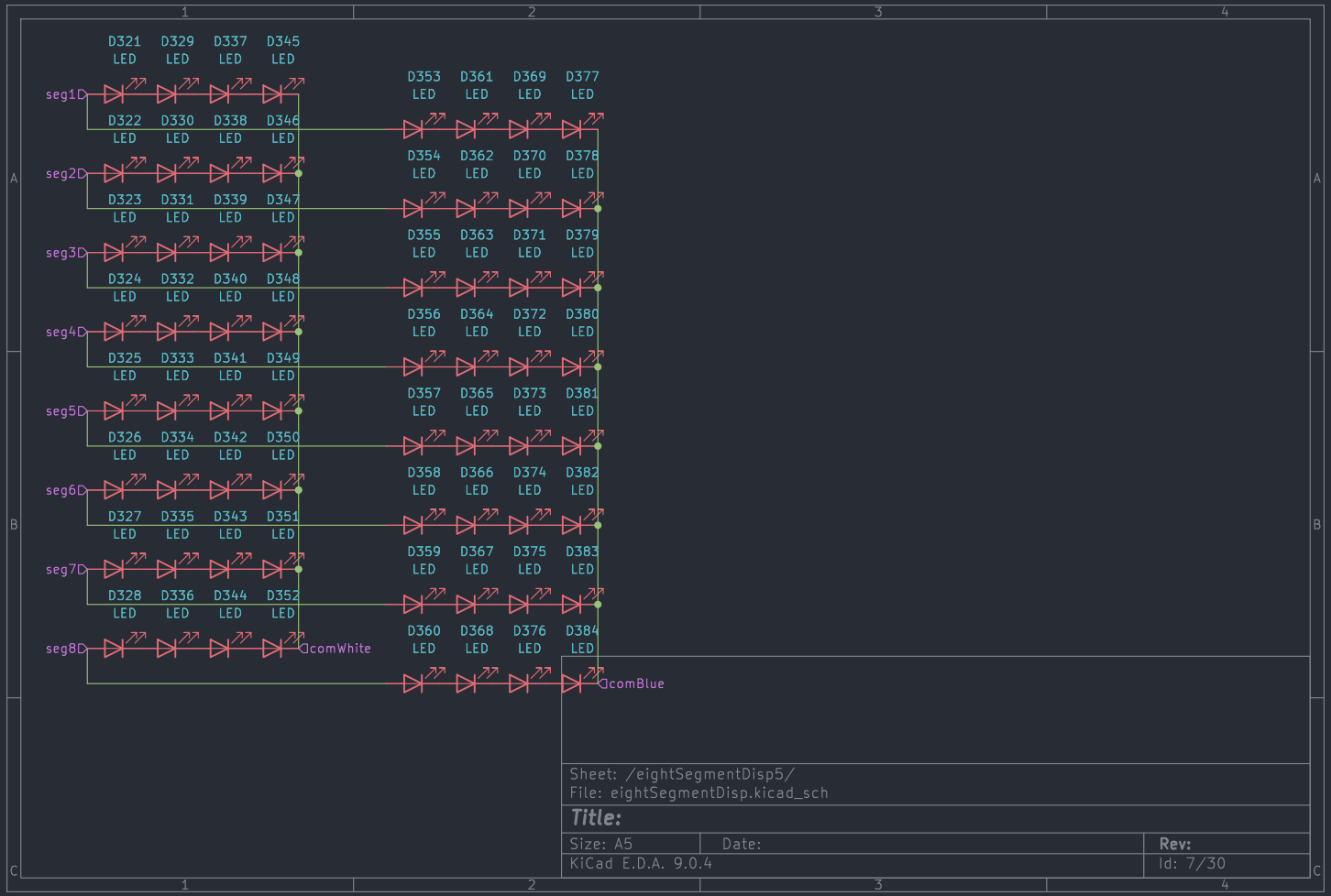
D321 D329 D337 D345
LED LED LED LED
D353 D361 D369 D377
LED LED LED LED
seg1D
D322 D330 D338 D346
LED LED LED LED
D354 D362 D370 D378
LED LED LED LED
seg2D
D323 D331 D339 D347
LED LED LED LED
D355 D363 D371 D379
LED LED LED LED
seg3D
D324 D332 D340 D348
LED LED LED LED
D356 D364 D372 D380
LED LED LED LED
seg4D
D325 D333 D341 D349
LED LED LED LED
D357 D365 D373 D381
LED LED LED LED
seg5D
D326 D334 D342 D350
LED LED LED LED
D358 D366 D374 D382
LED LED LED LED
seg6D
D327 D335 D343 D351
LED LED LED LED
D359 D367 D375 D383
LED LED LED LED
seg7D
D328 D336 D344 D352
LED LED LED LED
D360 D368 D376 D384
LED LED LED LED
seg8D
comWhite
comBlue
Sheet: /eightSegmentDisp5/
File: eightSegmentDisp.kicad_sch
Title:
Size: A5
Date:
Rev:
KiCad E.D.A. 9.0.4
Id: 7/30

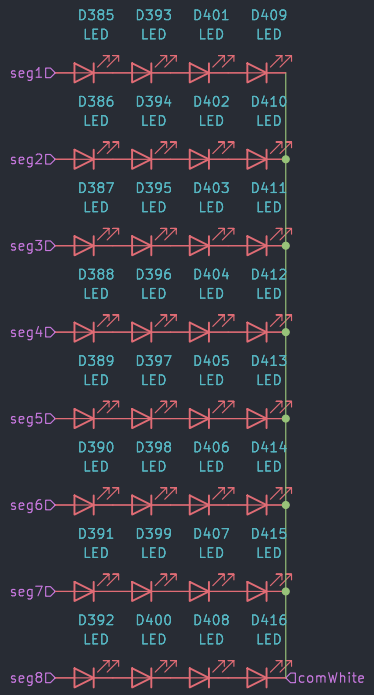

Sheet: /eightSegmentSingleColorDisp/		
File: eightSegmentSingleColorDisp.kicad_sch		
Title:		
Size: A4	Date:	**Rev:**
KiCad E.D.A. 9.0.4		Id: 8/30

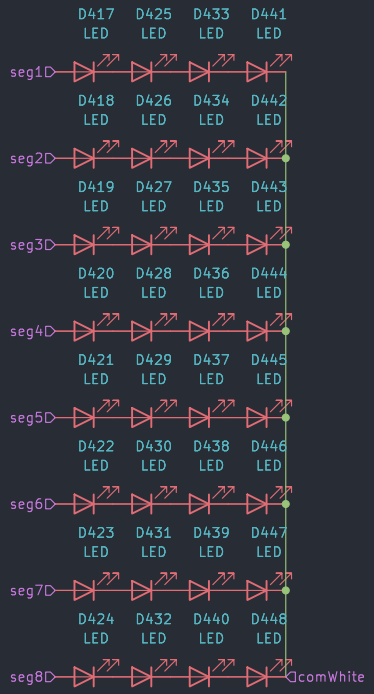

Sheet: /eightSegmentSingleColorDisp1/
File: eightSegmentSingleColorDisp.kicad_sch

Title:

Size: A4	Date:	**Rev:**
KiCad E.D.A. 9.0.4		Id: 9/30

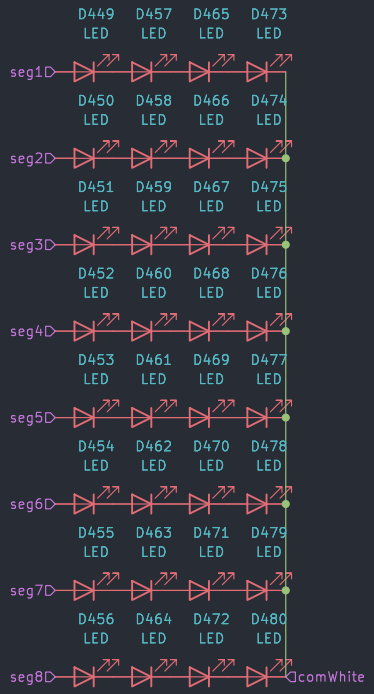

Sheet: /eightSegmentSingleColorDisp2/		
File: eightSegmentSingleColorDisp.kicad_sch		
Title:		
Size: A4	Date:	**Rev:**
KiCad E.D.A. 9.0.4		Id: 10/30

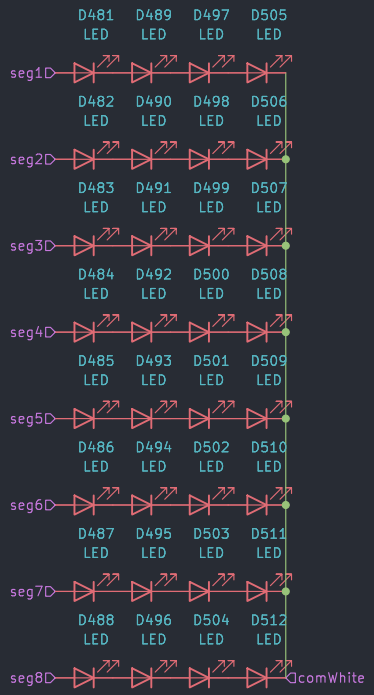

Sheet: /eightSegmentSingleColorDisp3/
File: eightSegmentSingleColorDisp.kicad_sch

Title:

Size: A4	Date:	**Rev:**
KiCad E.D.A. 9.0.4		Id: 11/30

12-15V
MOSFET3V3-12Vtoggle
MOSFET3V3-12Vtoggle1
MOSFET3V3-12Vtoggle2
MOSFET3V3-12Vtoggle3
sig1
sig2
sig3
sig4
sig
GND
out
out1
out2
out3
out4
File: MOSFET3V3-12Vtoggle.kicad_sch
MOSFET3V3-12Vtoggle4
MOSFET3V3-12Vtoggle5
MOSFET3V3-12Vtoggle6
MOSFET3V3-12Vtoggle7
sig5
sig6
sig7
sig8
out5
out6
out7
out8
GNDD
Sheet: /MOSFETarray/
File: MOSFETarray.kicad_sch
Title:
Size: A5
Date:
Rev:
KiCad E.D.A. 9.0.4
Id: 12/30

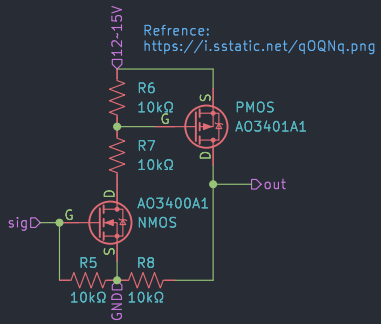

Sheet: /MOSFETarray/MOSFET3V3-12Vtoggle/		
File: MOSFET3V3-12Vtoggle.kicad_sch		
Title:		
Size: A5	Date:	**Rev:**
KiCad E.D.A. 9.0.4		Id: 13/30

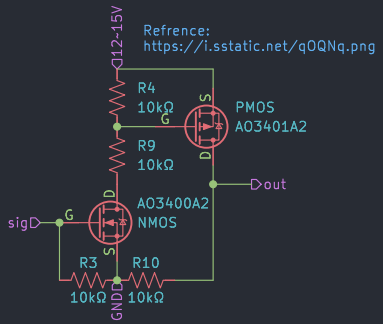

Sheet: /MOSFETarray/MOSFET3V3-12Vtoggle1/
File: MOSFET3V3-12Vtoggle.kicad_sch

Title:

Size: A5	Date:	**Rev:**
KiCad E.D.A. 9.0.4		Id: 14/30

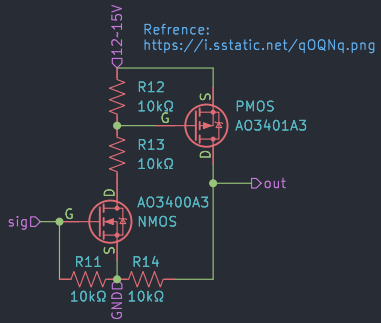

Sheet: /MOSFETarray/MOSFET3V3-12Vtoggle4/
File: MOSFET3V3-12Vtoggle.kicad_sch

Title:

Size: A5	Date:	**Rev:**
KiCad E.D.A. 9.0.4		Id: 15/30

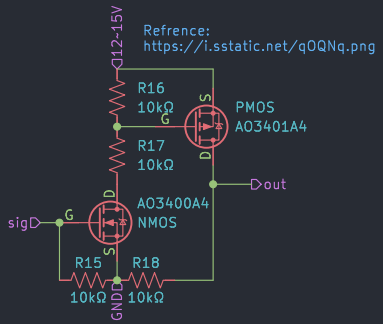

Sheet: /MOSFETarray/MOSFET3V3-12Vtoggle2/		
File: MOSFET3V3-12Vtoggle.kicad_sch		
Title:		
Size: A5	Date:	**Rev:**
KiCad E.D.A. 9.0.4		Id: 16/30

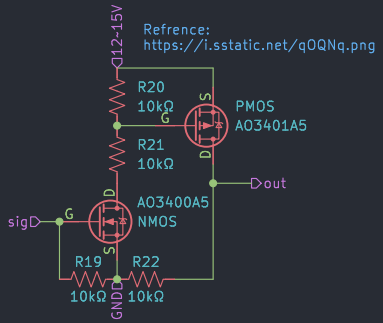

Sheet: /MOSFETarray/MOSFET3V3-12Vtoggle3/		
File: MOSFET3V3-12Vtoggle.kicad_sch		
Title:		
Size: A5	Date:	**Rev:**
KiCad E.D.A. 9.0.4		Id: 17/30

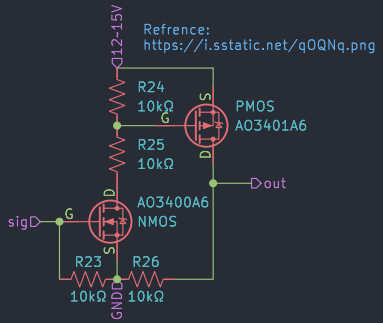

Sheet: /MOSFETarray/MOSFET3V3-12Vtoggle5/
File: MOSFET3V3-12Vtoggle.kicad_sch

Title:

Size: A5	Date:	**Rev:**
KiCad E.D.A. 9.0.4		Id: 18/30

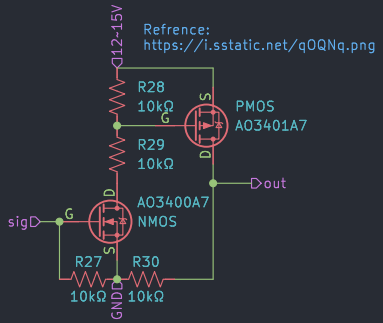

Sheet: /MOSFETarray/MOSFET3V3-12Vtoggle6/		
File: MOSFET3V3-12Vtoggle.kicad_sch		
Title:		
Size: A5	Date:	**Rev:**
KiCad E.D.A. 9.0.4		Id: 19/30

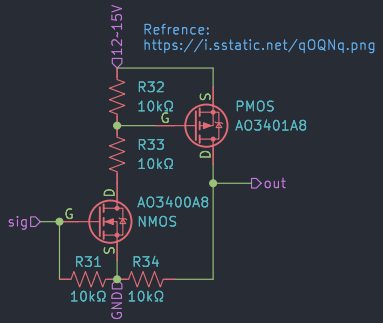

Sheet: /MOSFETarray/MOSFET3V3-12Vtoggle7/
File: MOSFET3V3-12Vtoggle.kicad_sch

Title:

Size: A5	Date:	**Rev:**
KiCad E.D.A. 9.0.4		Id: 20/30

12-15V
MOSFET3V3-12Vtoggle
MOSFET3V3-12Vtoggle1
MOSFET3V3-12Vtoggle2
MOSFET3V3-12Vtoggle3
sig1
sig2
sig3
sig4
sig
out
out1
out2
out3
out4
GND
File: MOSFET3V3-12Vtoggle.kicad_sch
MOSFET3V3-12Vtoggle4
MOSFET3V3-12Vtoggle5
MOSFET3V3-12Vtoggle6
MOSFET3V3-12Vtoggle7
sig5
sig6
sig7
sig8
out5
out6
out7
out8
GNDD
Sheet: /MOSFETarray1/
File: MOSFETarray.kicad_sch
Title:
Size: A5
Date:
Rev:
KiCad E.D.A. 9.0.4
Id: 21/30

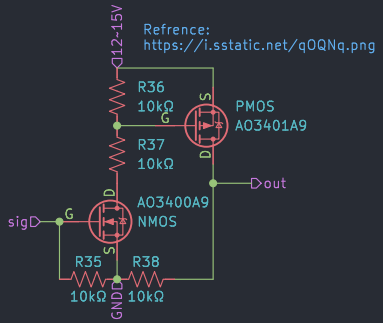

Sheet: /MOSFETarray1/MOSFET3V3-12Vtoggle/		
File: MOSFET3V3-12Vtoggle.kicad_sch		
Title:		
Size: A5	Date:	**Rev:**
KiCad E.D.A. 9.0.4		Id: 22/30

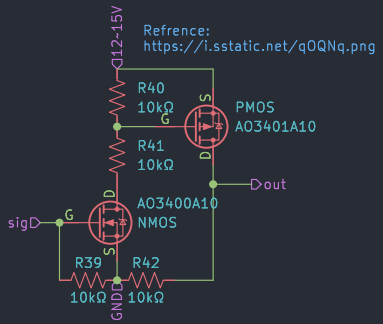

Sheet: /MOSFETarray1/MOSFET3V3-12Vtoggle4/		
File: MOSFET3V3-12Vtoggle.kicad_sch		
Title:		
Size: A5	Date:	**Rev:**
KiCad E.D.A. 9.0.4		Id: 23/30

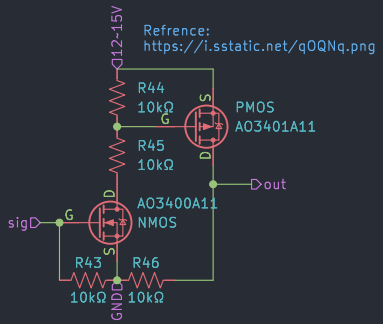

Sheet: /MOSFETarray1/MOSFET3V3-12Vtoggle1/
File: MOSFET3V3-12Vtoggle.kicad_sch

Title:

Size: A5	Date:	**Rev:**
KiCad E.D.A. 9.0.4		Id: 24/30

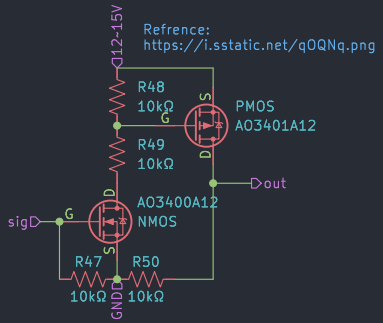

Sheet: /MOSFETarray1/MOSFET3V3-12Vtoggle5/		
File: MOSFET3V3-12Vtoggle.kicad_sch		
Title:		
Size: A5	Date:	**Rev:**
KiCad E.D.A. 9.0.4		Id: 25/30

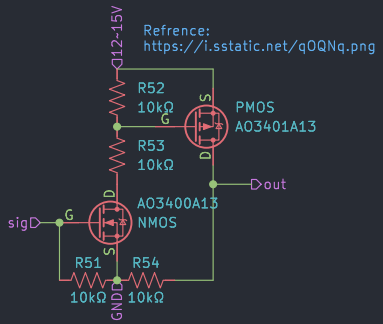

Sheet: /MOSFETarray1/MOSFET3V3-12Vtoggle2/
File: MOSFET3V3-12Vtoggle.kicad_sch

Title:

Size: A5	Date:	**Rev:**
KiCad E.D.A. 9.0.4		Id: 26/30

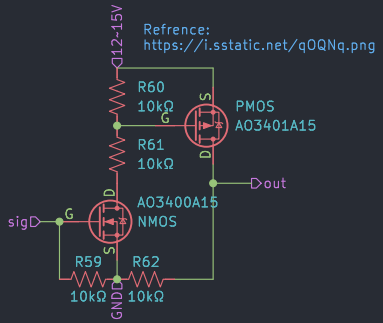

Sheet: /MOSFETarray1/MOSFET3V3-12Vtoggle3/		
File: MOSFET3V3-12Vtoggle.kicad_sch		
Title:		
Size: A5	Date:	**Rev:**
KiCad E.D.A. 9.0.4		Id: 27/30

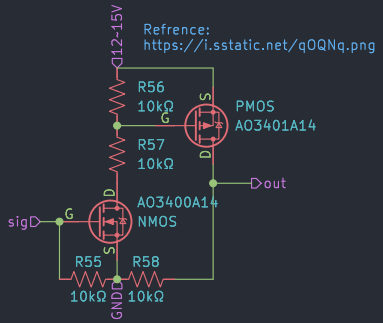

Sheet: /MOSFETarray1/MOSFET3V3-12Vtoggle6/		
File: MOSFET3V3-12Vtoggle.kicad_sch		
Title:		
Size: A5	Date:	**Rev:**
KiCad E.D.A. 9.0.4		Id: 28/30

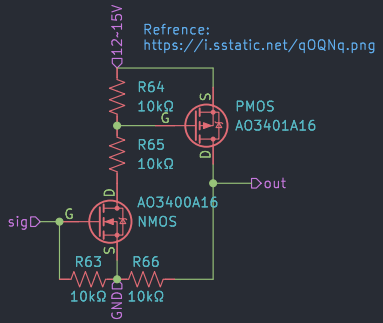

Sheet: /MOSFETarray1/MOSFET3V3-12Vtoggle7/
File: MOSFET3V3-12Vtoggle.kicad_sch

Title:

Size: A5	Date:	**Rev:**
KiCad E.D.A. 9.0.4		Id: 29/30

Sheet: /matrix7x7/
File: matrix7x7.kicad_sch

Title:

Size: A5	Date:	**Rev:**
KiCad E.D.A. 9.0.4		Id: 30/30