RevNo	Revision note	Date	Signature	Checked

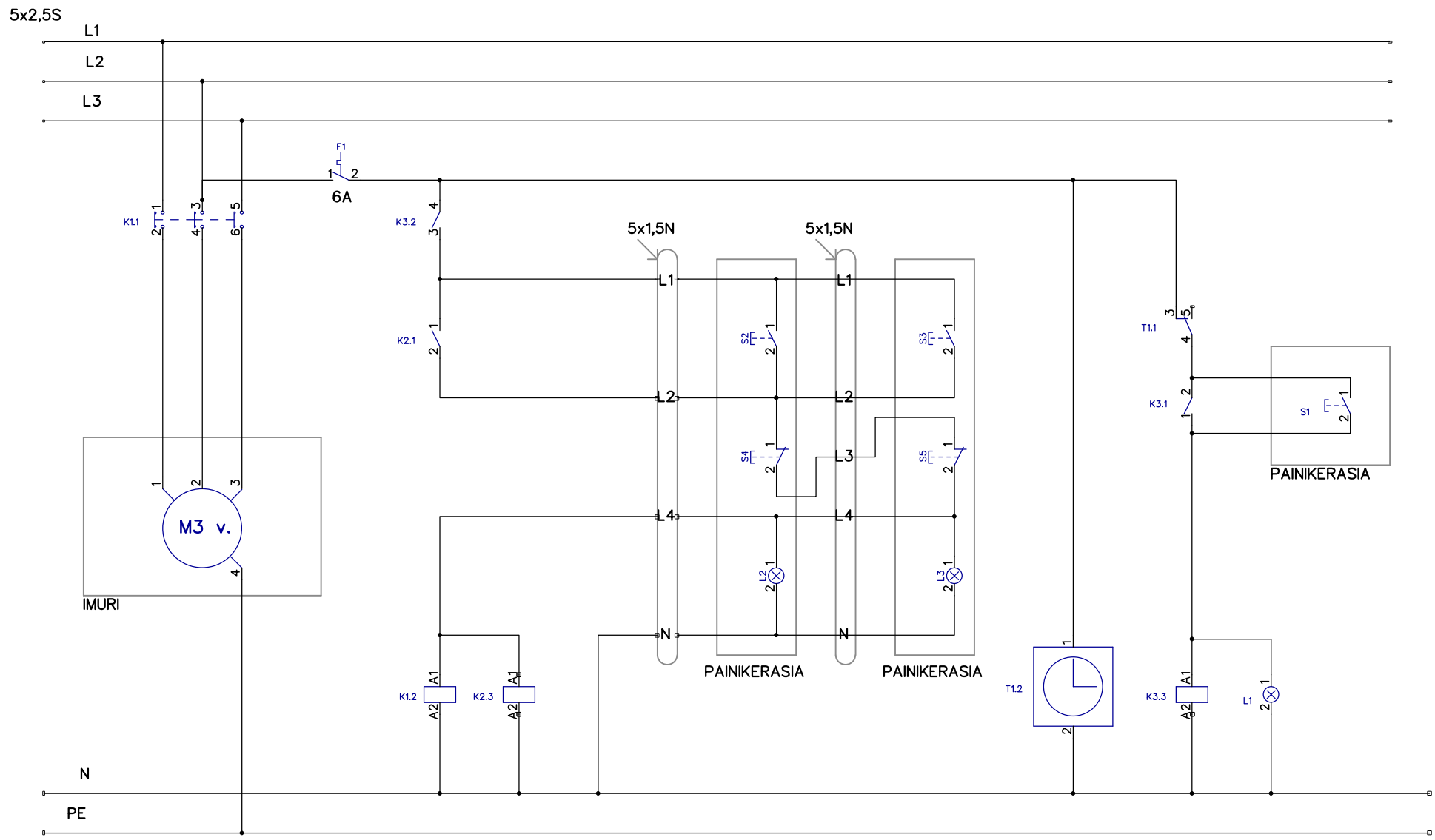

Imurin moottori

Moottorin ohjaus

Viikkoajastin

Ohjaus enable

Puruimurin ohjauskeskus	Created by:	Kremmen
	Rev:	
	Date:	15.9.2019
	Sheet:	Sheet 1
	Project:	puruimuri