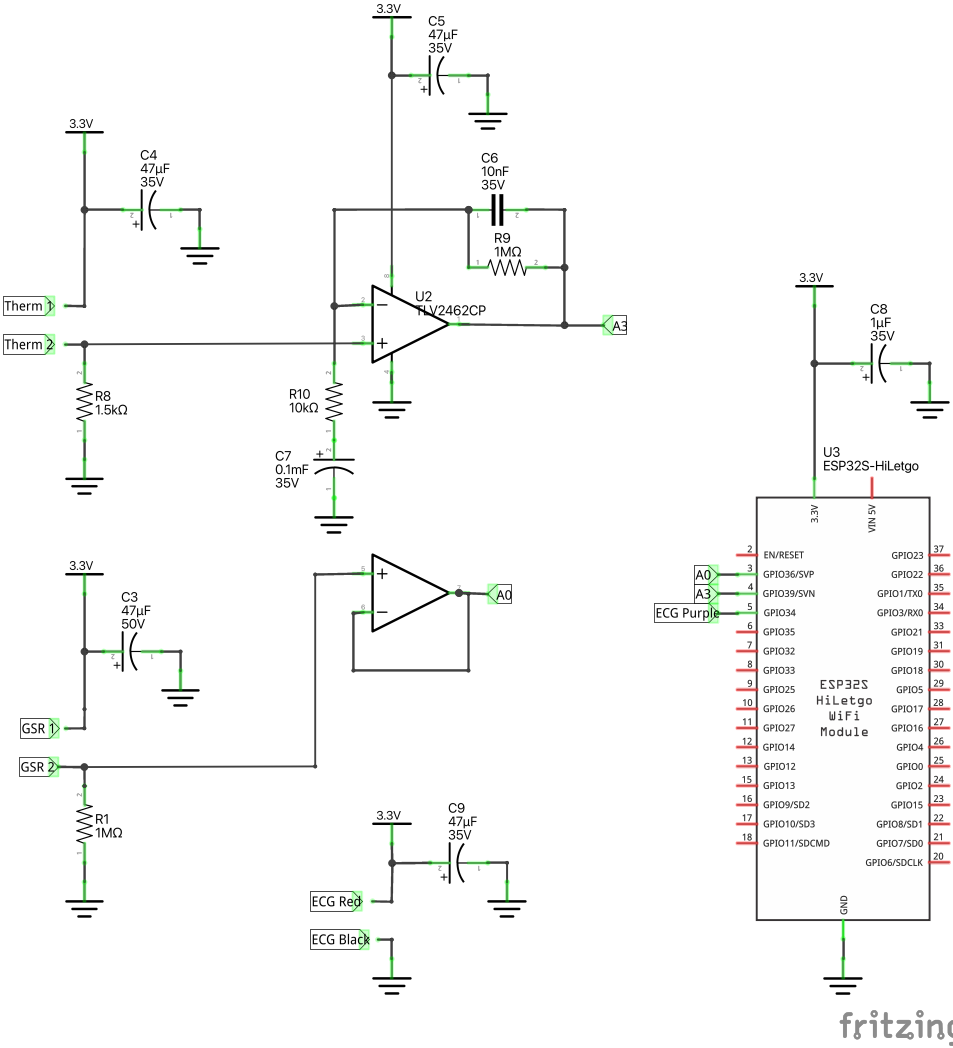
3.3V
C5
47µF
35V
C4
47µF
35V
C6
10nF
35V
R9
1MΩ
Therm 1
Therm 2
U2
TLV2462CP
A3
R8
1.5kΩ
R10
10kΩ
C7
0.1mF
35V
C8
1µF
35V
U3
ESP32S-HiLetgo
3.3V
VIN 5V
C3
47µF
50V
A0
GSR 1
GSR 2
R1
1MΩ
C9
47µF
35V
ECG Red
ECG Black
A0
A3
ECG Purple
EN/RESET
GPIO36/SVP
GPIO39/SVN
GPIO34
GPIO35
GPIO32
GPIO33
GPIO25
GPIO26
GPIO27
GPIO14
GPIO12
GPIO13
GPIO9/SD2
GPIO10/SD3
GPIO11/SDCMD
GPIO23
GPIO22
GPIO1/TX0
GPIO3/RX0
GPIO21
GPIO19
GPIO18
GPIO5
GPIO17
GPIO16
GPIO4
GPIO0
GPIO2
GPIO15
GPIO8/SD1
GPIO7/SD0
GPIO6/SDCLK
ESP32S
HiLetgo
WiFi
Module
GND
fritzing