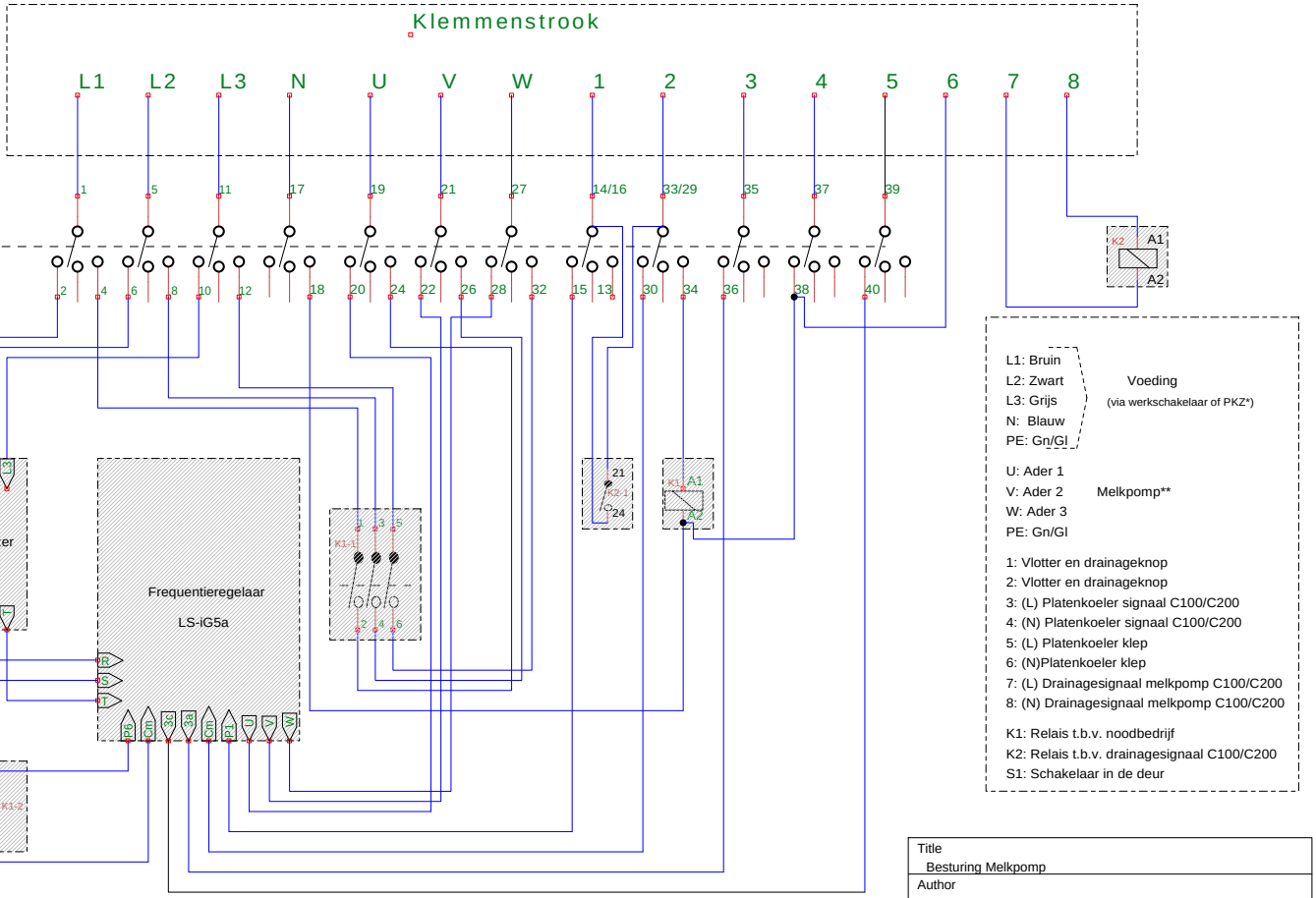


ls er geen PKZ in de melkput geplaatst wordt dan moet er in de voeding een PKZ geplaatst worden, anders een werkschakelaar

**LET OP: De afscherming van de melkpompkabel moet in de melkpompkast én de melkpomp met een EMC-wartel bevestigd worden.
En bij een PKZ in de melkput moeten de aardschermen-en draden met elkaar doorverbonden worden.

| | | |
|---|---|---|
| Title<br>Besturing Melkpomp | | |
| Author<br>Thijs 't Lam<br>Arie de Leeuw B.V. | | |
| File<br>MA~1\NIEUWE~1\MEESTR~1\SCHEMA~1.DSN | | Document |
| Revision<br>2.2 | Date<br>20-6-2014 | Sheets<br>1 of 1 |