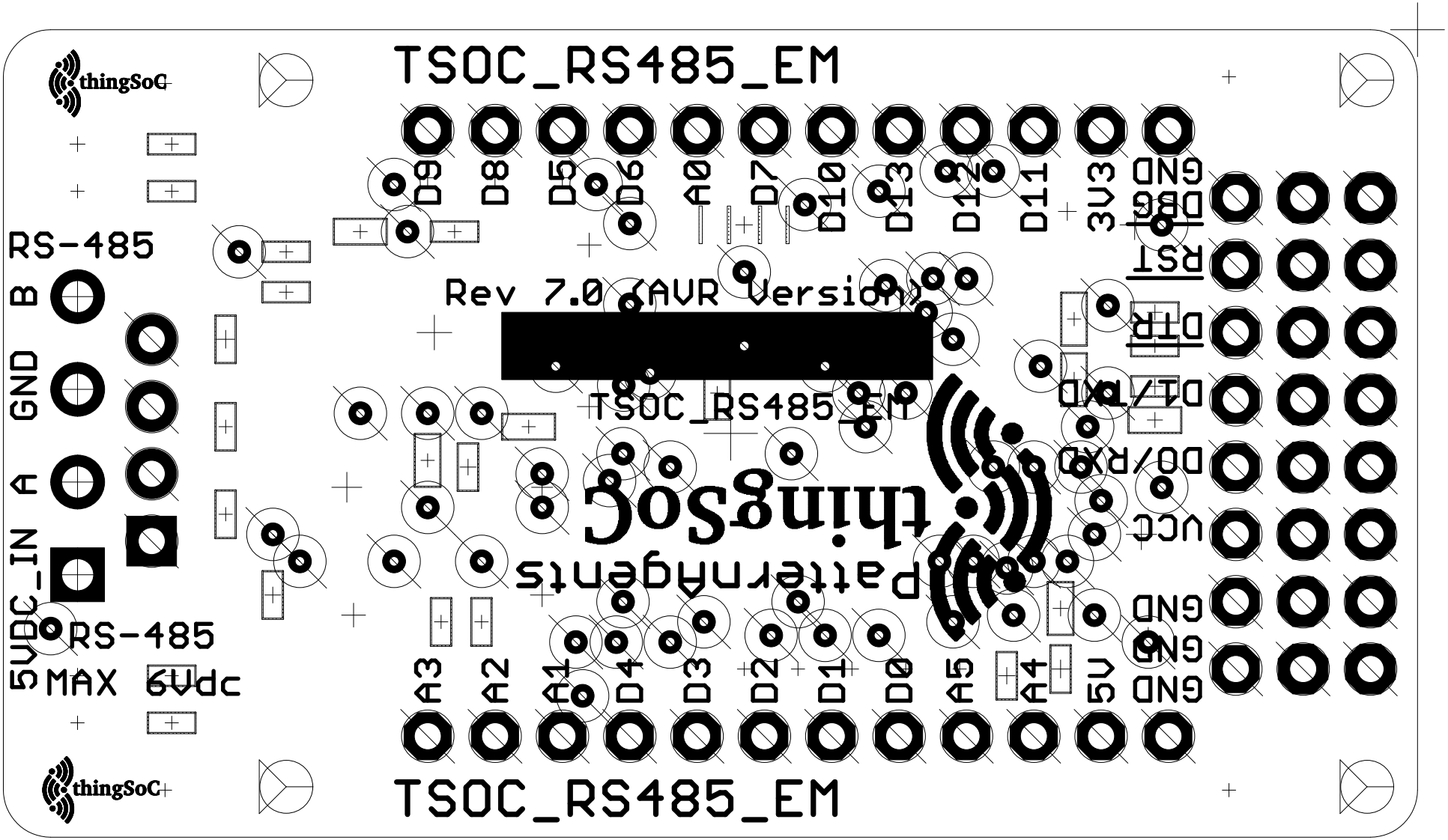
TSOC_RS485_EM
thingSoC
RS-485
B
GND
A
5VDC_IN
RS-485
MAX 6Vdc
Rev 7.0 (AVR Version)
TSOC_RS485_EM
thingSoC
PatternAgents
D9
D8
D5
D6
A0
D7
D10
D13
D12
D11
3V3
GND
D6/
RST
D1/TXD
D0/RXD
VCC
GND
GND
GND
A3
A2
A1
D4
D3
D2
D1
D0
A5
A4
5V
TSOC_RS485_EM
thingSoC