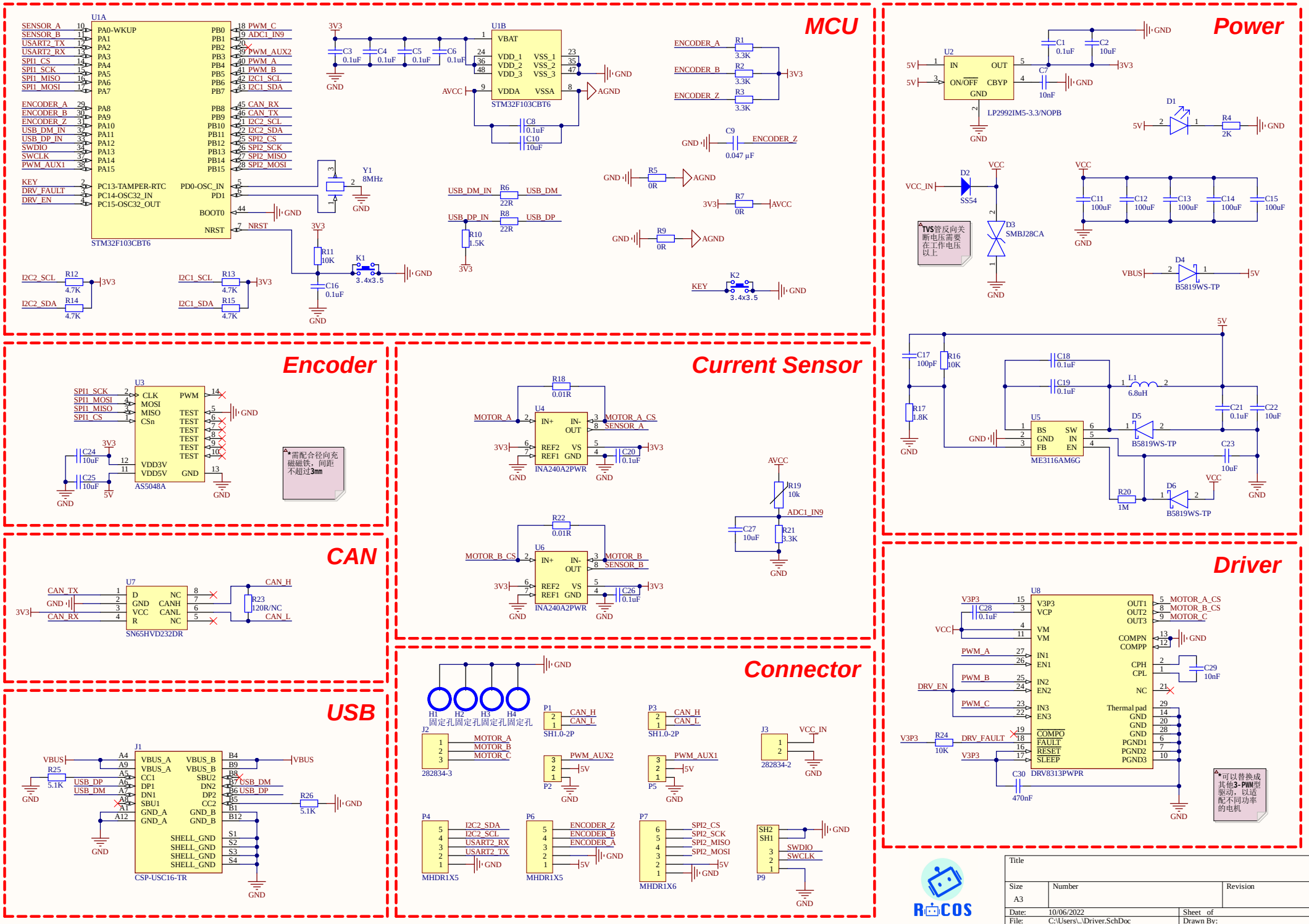
MCU
U1A
STM32F103CBT6
U1B
STM32F103CBT6
Y1
8MHz
K1
3.4x3.5
K2
3.4x3.5
Power
U2
LP2992IM5-3.3/NOPB
D1
D2
SS54
D3
SMBJ28CA
TVS管反向关断电压需要在工作电压以上
D4
B5819WS-TP
U5
ME3116AM6G
D5
B5819WS-TP
D6
B5819WS-TP
Encoder
U3
AS5048A
*需配合径向充磁磁铁，间距不超过3mm
Current Sensor
U4
INA240A2PWR
U6
INA240A2PWR
CAN
U7
SN65HVD232DR
USB
J1
CSP-USC16-TR
Connector
H1 H2 H3 H4
固定孔固定孔固定孔固定孔
J2
282834-3
P1
SH1.0-2P
P3
SH1.0-2P
J3
282834-2
P2
P5
P4
MHDR1X5
P6
MHDR1X5
P7
MHDR1X6
P9
Driver
U8
DRV8313PWPR
*可以替换成其他3-PWM型驱动，以适配不同功率的电机
RICOS
Title
Size A3
Number
Revision
Date: 10/06/2022
Sheet of
File: C:\Users\..\Driver.SchDoc
Drawn By: