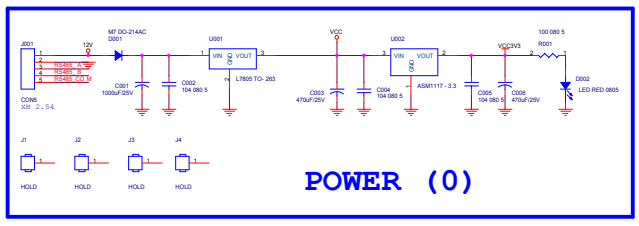
POWER (0)

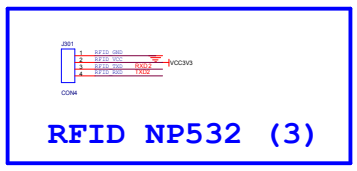
RFID NP532 (3)

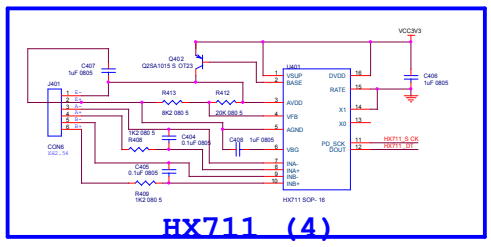
HX711 (4)

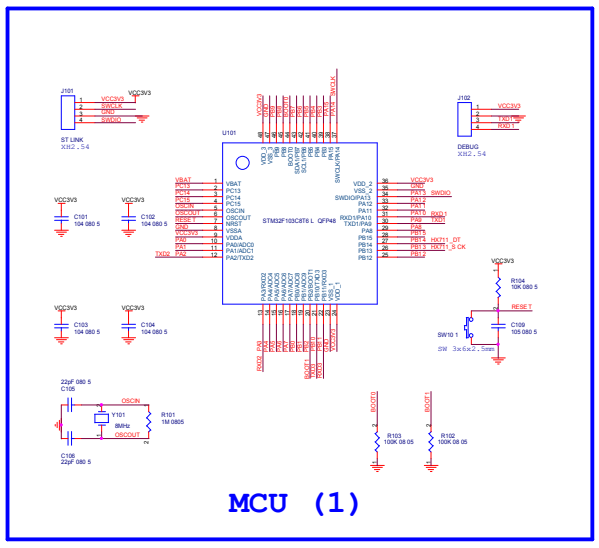
MCU (1)

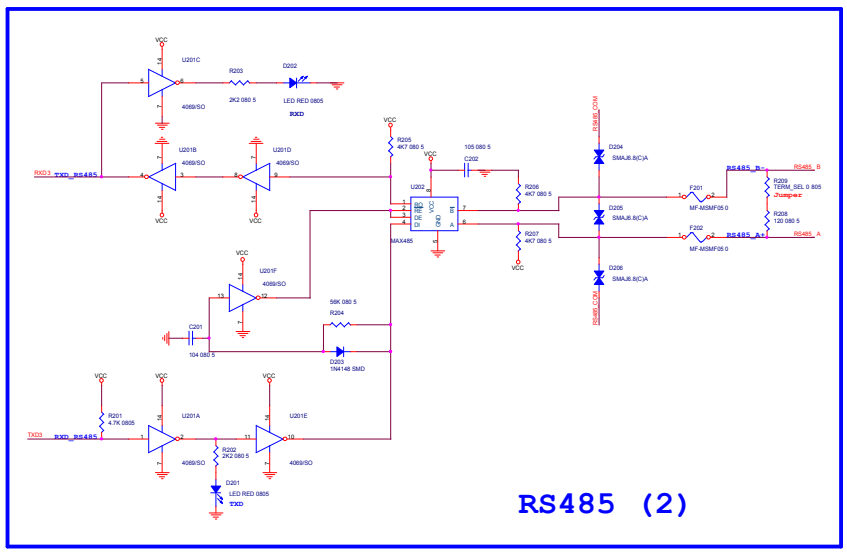
RS485 (2)