ATMEGA

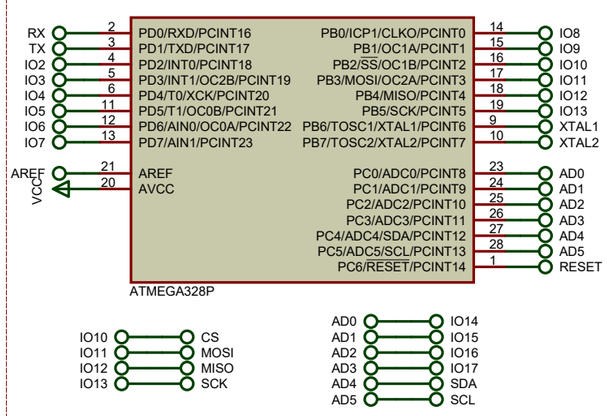

LIGAÇÕES BÁSICAS ATMEGA

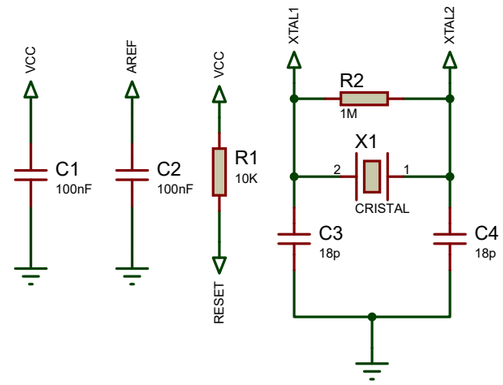

HEADER UART

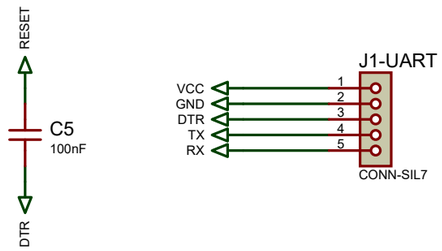

ALIMENTAÇÃO

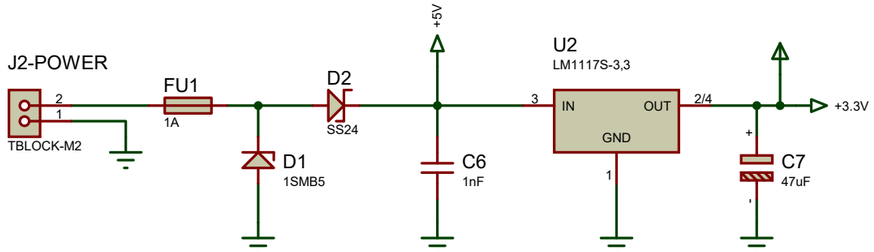

MCP2515

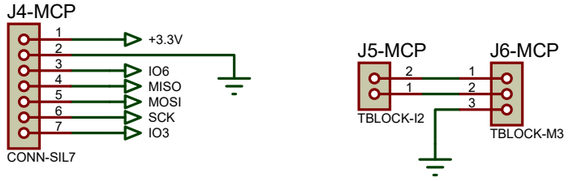

SPI - 1

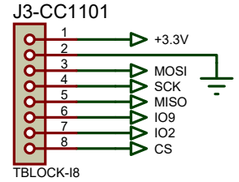

HEADER RASPBERRY

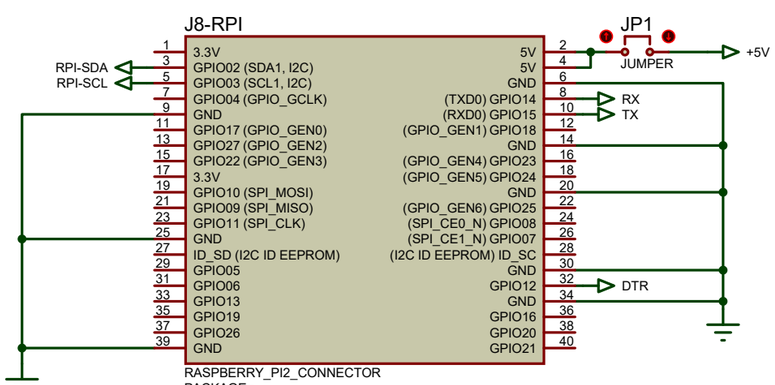

RTC

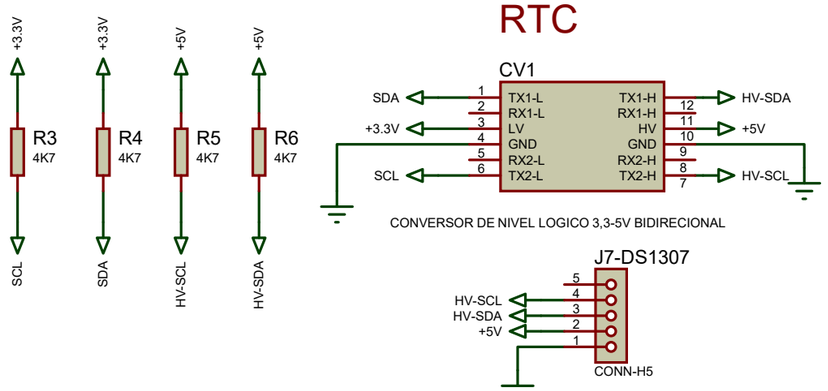
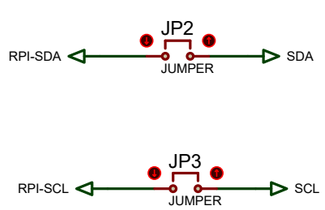
RASPBERRY I2C