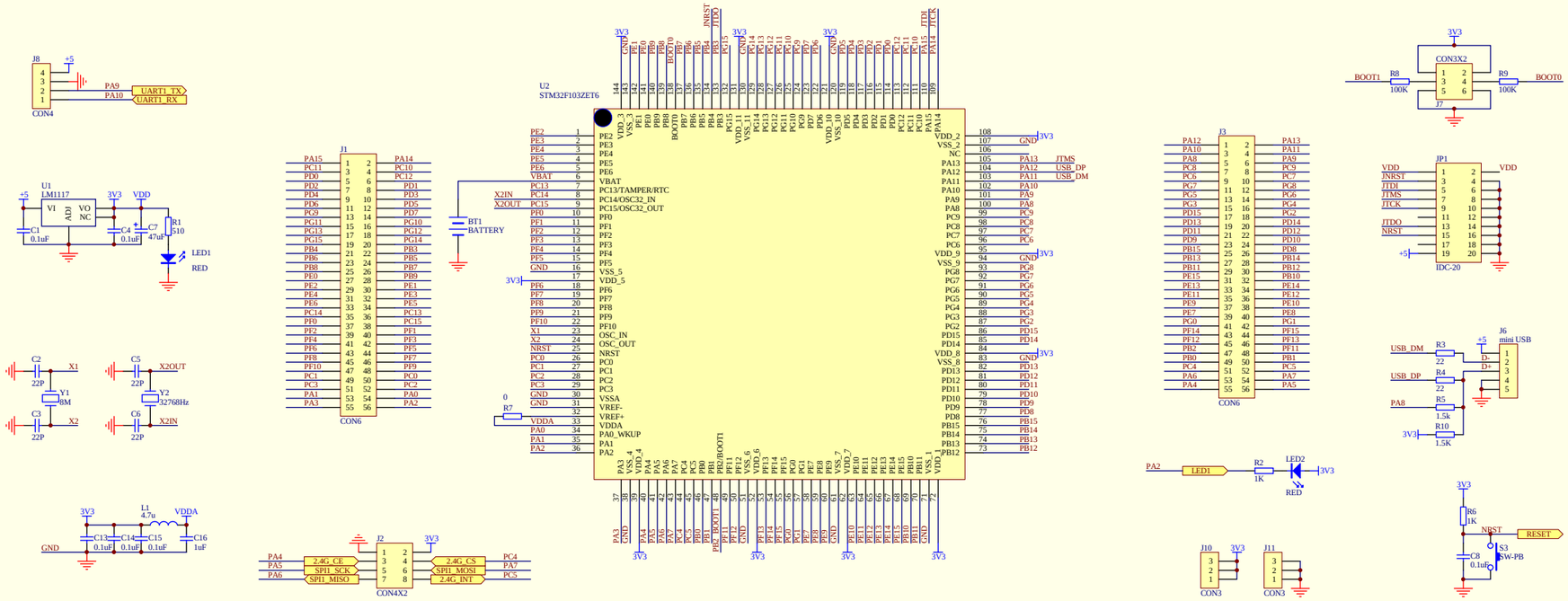

品牌： 德飞莱		网址： www.doflye.net	
		公司： 朗译电子科技	
型号： STM32F103Z R1.1			
比例：1:1	日期：2013-08-30	版本：V1.0	页数：1/1