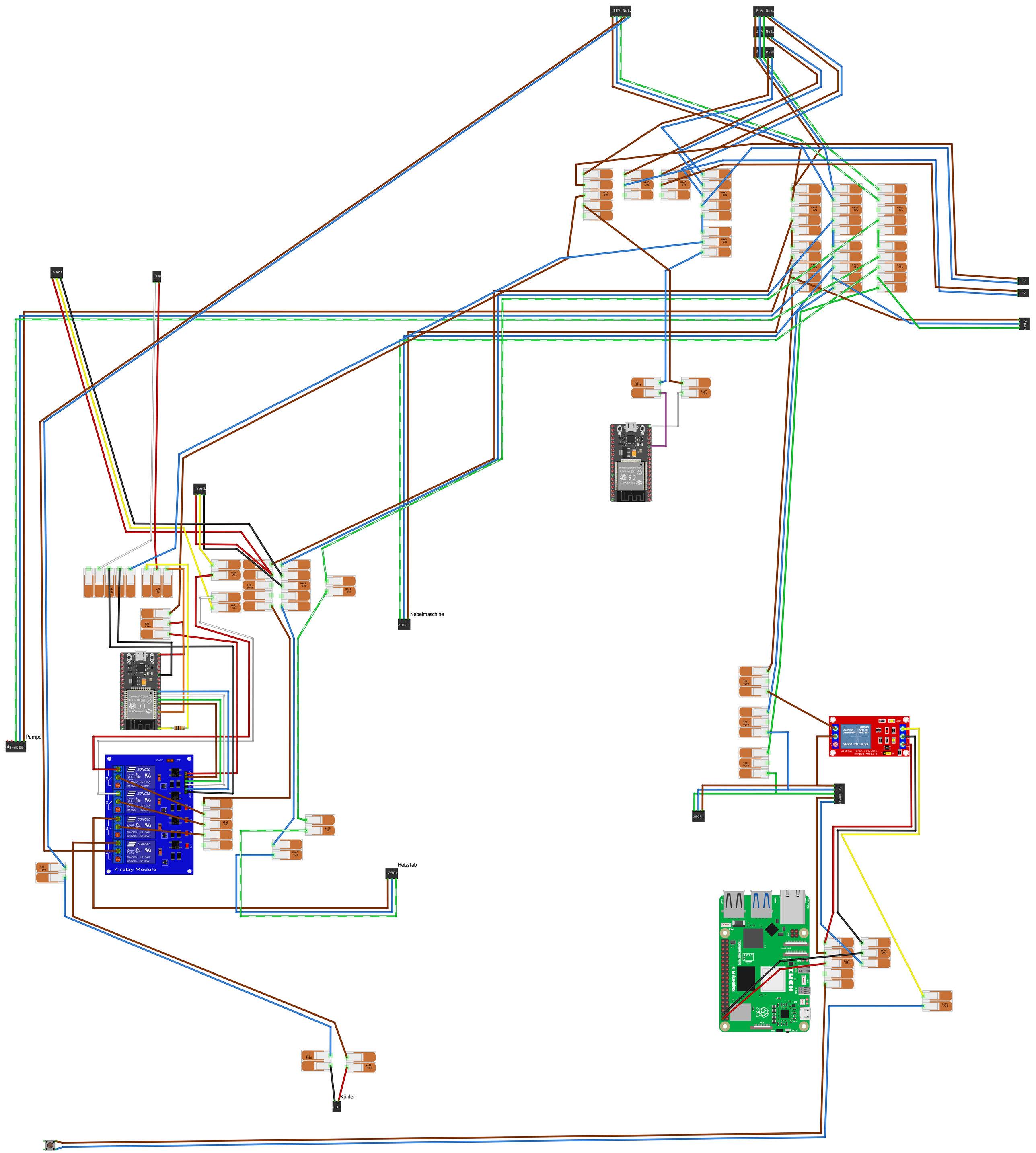
12V Netz
24V Netz
Vent
Vent
Nebelmaschine
230V
Pumpe
230V-Spa
Heizstab
230V
Kühler
Kü
Span
5V Netz
4 relay Module
SONGLE
Raspberry Pi 5
LUCH
fritzing