＊ 8.4 零件图的视图选择原则和典型零件描述（四）：在A3图纸上，选用适当的表达方法，将零件的内外结构表达清楚。

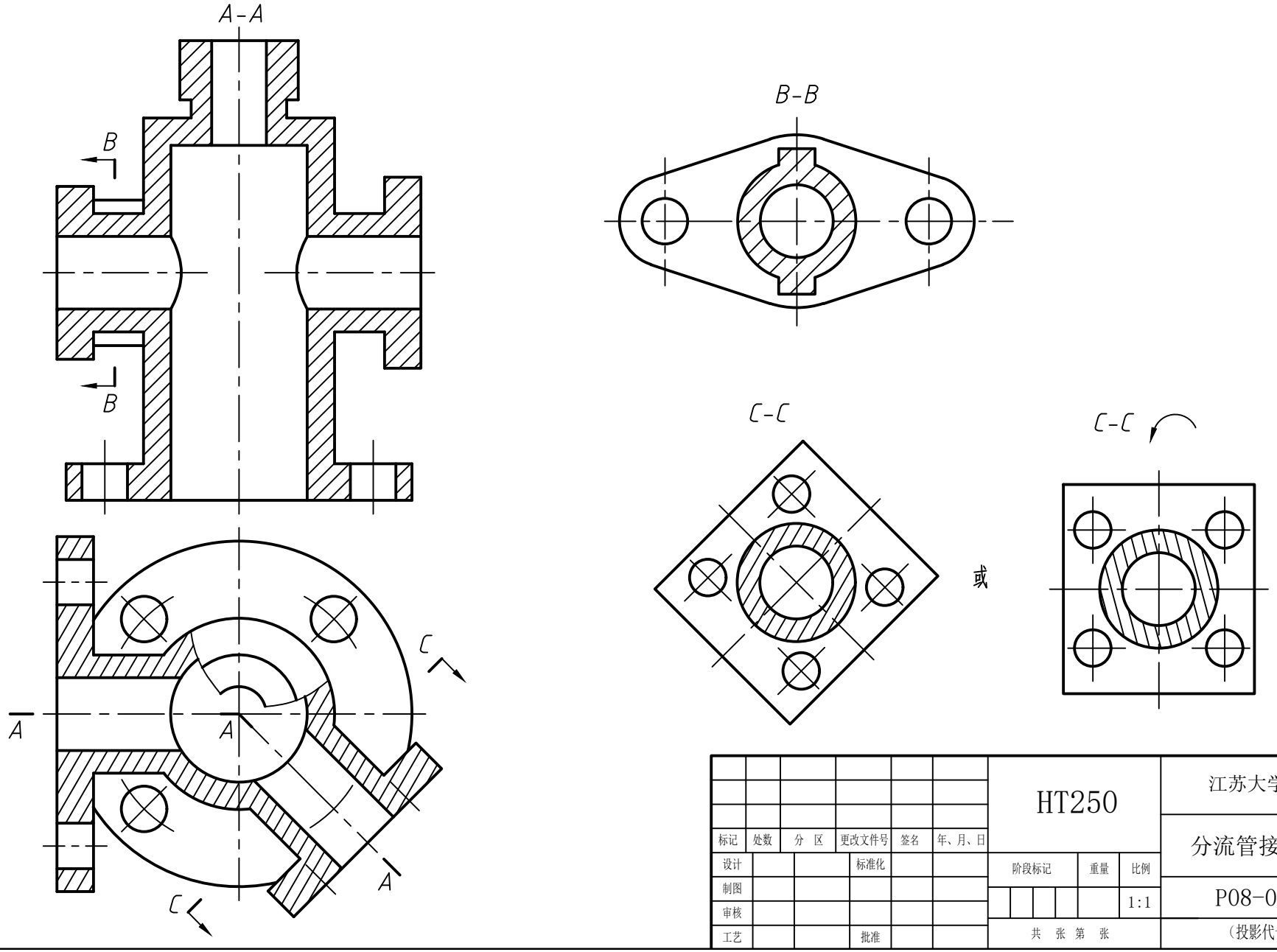

						HT250		江苏大学
标记	处数	分 区	更改文件号	签名	年、月、日			分流管接头
设计			标准化			阶段标记	重量	比例
制图								1:1
审核								P08-04
工艺			批准			共 张 第 张		（投影代号）