9.6 读回油阀装配图作业。

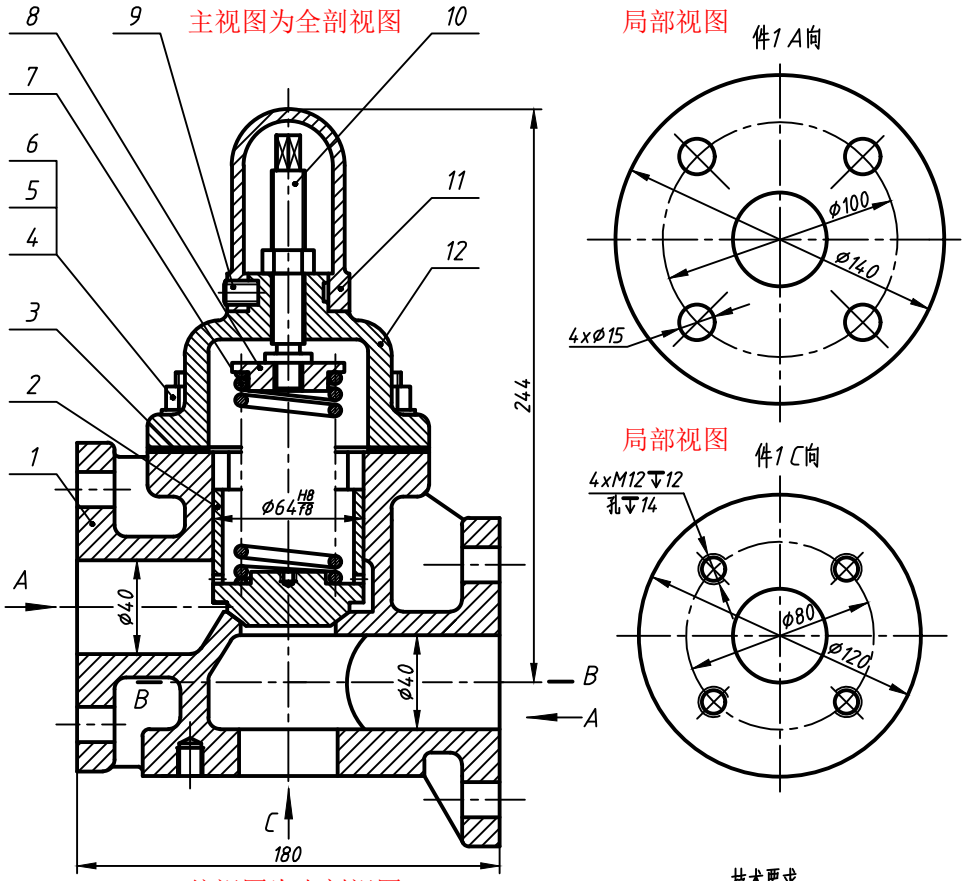

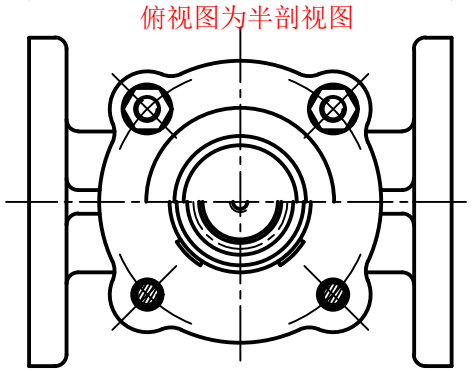

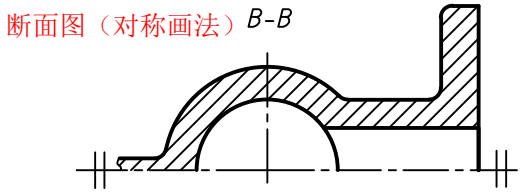

技术要求

1.阀门与阀体之间的结合面需研磨。

2.当阀门关紧后，高压部分能耐压1MPa。

序号	代号	名称	数量	材料	单件重量	总计重量	备注
12	P09-06-08	阀盖	1	HT200			
11	P09-06-07	圆罩	1	HT200			
10	P09-06-06	螺杆	1	45			
9	GB/T 73-1985	螺钉 M5x12	1	45			
8	P09-06-05	弹簧座	1	H62			
7	P09-06-04	弹簧	1	65Mn			
6	GB/T 898-1988	螺柱 M12x35	4	Q235A			
5	GB/T 6170-2000	螺母 M12	5	Q235A			
4	GB/T 97.1-2002	垫圈 12	4	Q235A			
3	P09-06-03	垫片	1	纸板			81
2	P09-06-02	阀门	1	ZCuAl9Mn2			
1	P09-06-01	阀体	1	HT200			

标记	处数	分区	更改文件号	签名	年、月、日	规格 Φ40	江苏大学
设计			标准化			阶段标记 / 重量 / 比例	回油阀
制图						1:2	P09-06
审核						共 张 第 张	（投影代号）
工艺			批准				

班级_____ 学号_____ 姓名_____