5.4 组合体尺寸注法（二）：在视图中注写尺寸，尺寸数字从图中1:1量取并取整。

(1)

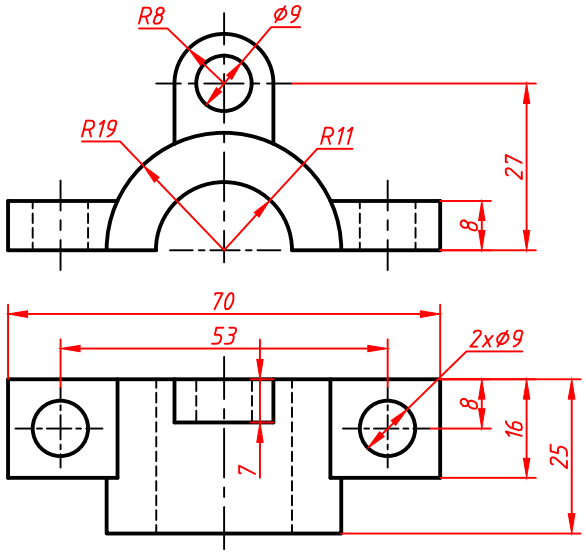

(2)

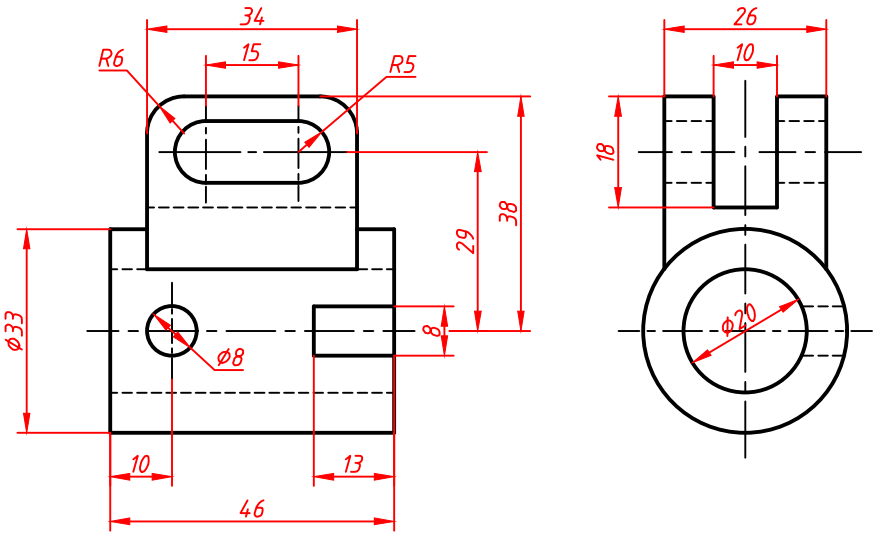

(3)

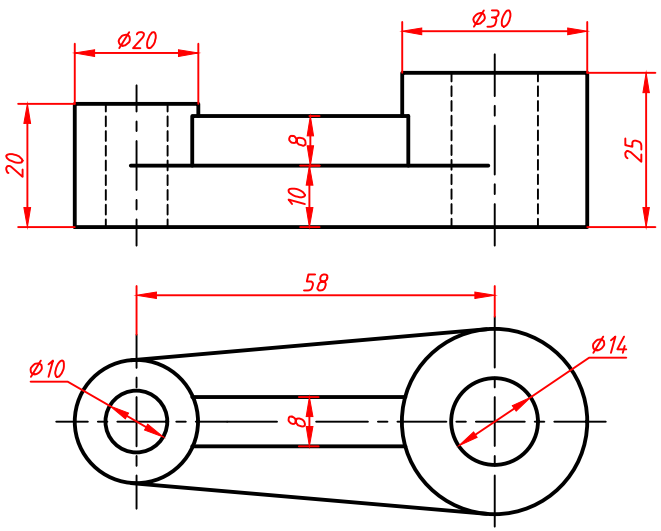
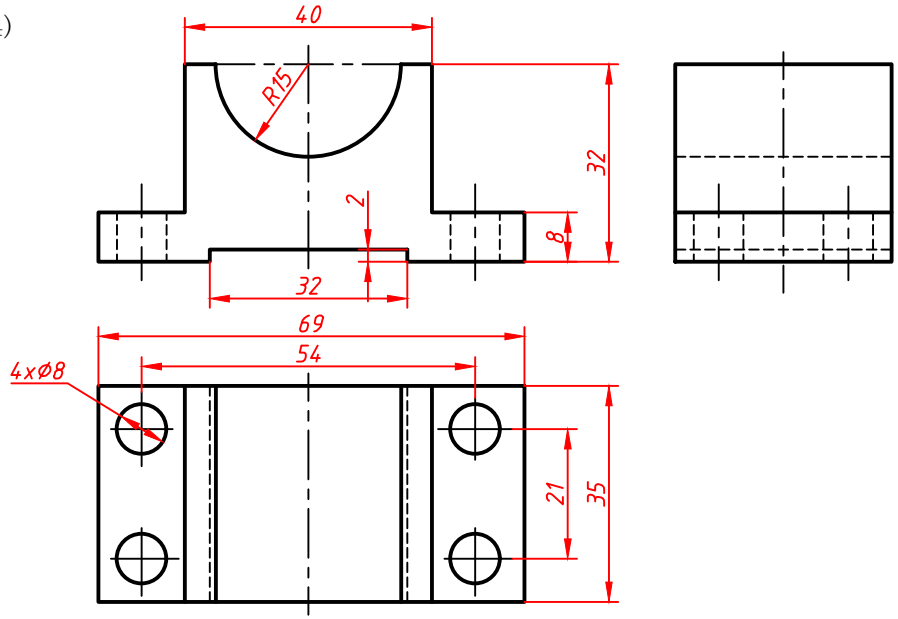
(4)