8.5 表面结构要求及其在图样中的注法。

1. 标注四棱柱零件的尺寸和表面结构要求。

说明：尺寸数值在图中按 1:1 量取并取整；表面皆用去除材料的方法加工形成，其六个表面的表面结构要求是

上表面	下表面	左表面	右表面	前表面	后表面
Ra 0.8	Ra 12.5	Ra 3.2	Ra 6.3	Ra 25	

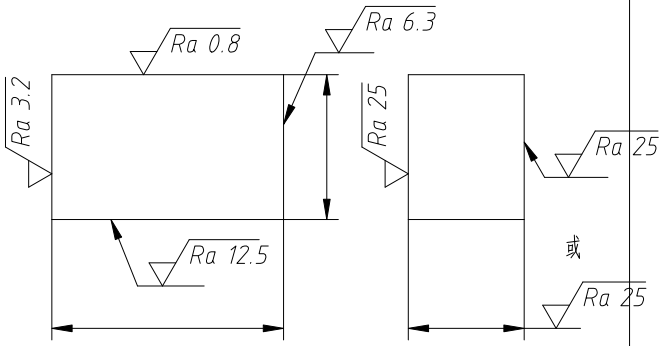

2. 标注圆柱零件的尺寸和表面结构要求。

说明：尺寸数值在图中按 1:1量取并取整，其中，轴端倒角尺寸应根据轴径查表确定；表面皆用去除材料的方法加工形成，其中，外圆柱面磨光处理 Ra 0.2 ，其余表面为 Ra 12.5 。

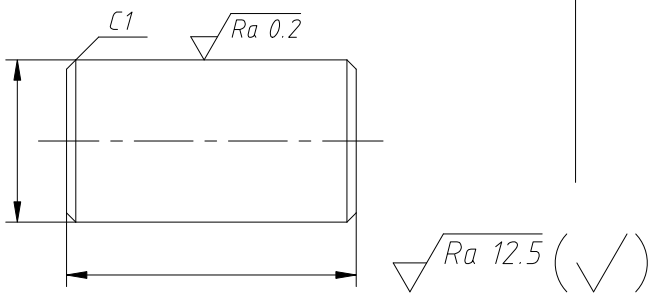

3. 标注支座零件的尺寸和给定的表面结构要求。

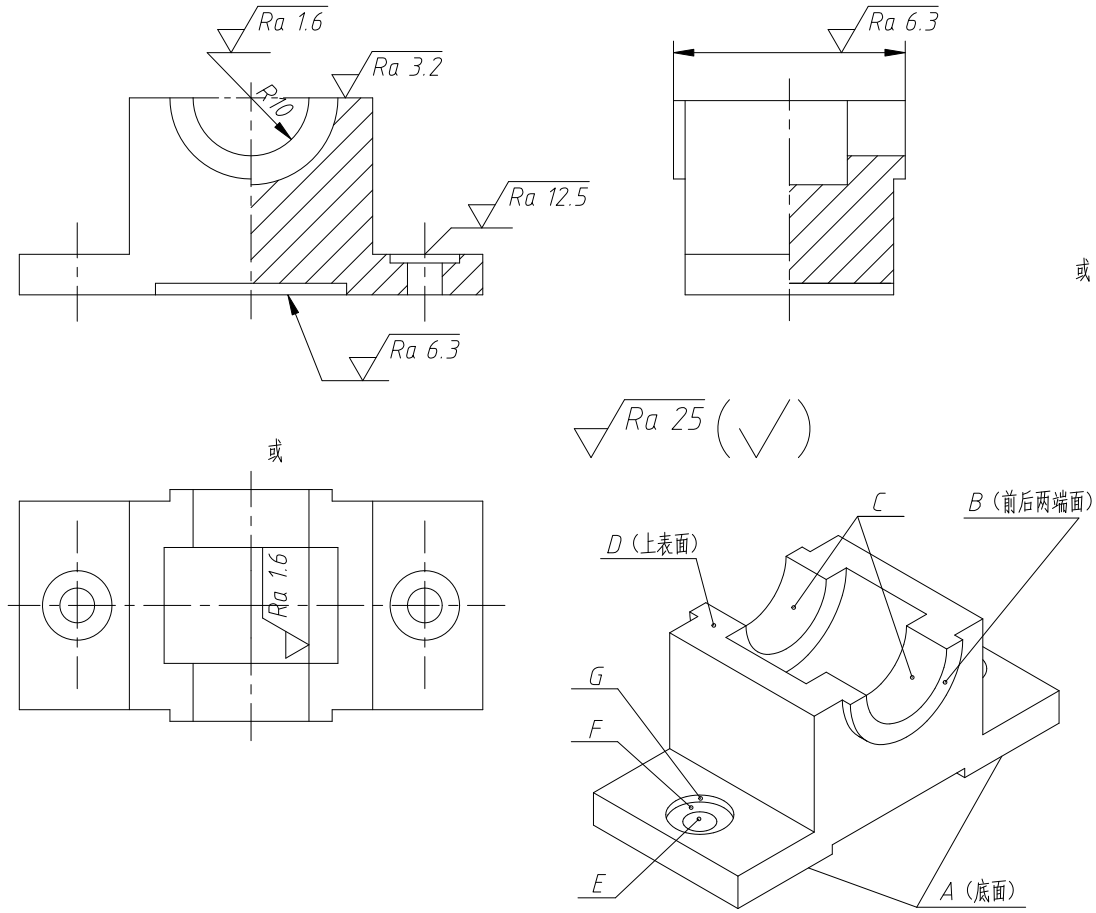

表面	A	B	C	D	E	F	G	其余
表面结构参数	Ra 6.3		Ra 1.6	Ra 3.2	Ra 12.5			Ra 25
	去除材料的方法形成的表面							不加工表面