MARK 記号	REVISION 来歴	DATE 年月日	SIGN 担当	APP. 承認
1 X3	2/2頁追加、材料詳細変更(1/2頁)	28.JUL.'25	土橋	
2	誤記訂正、寸法追記(2/2頁)	29.JUL.'25	土橋	

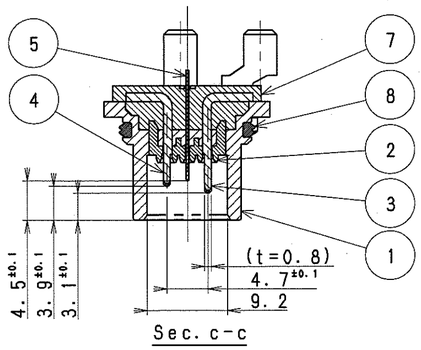

Sec. c-c

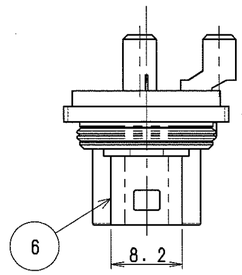

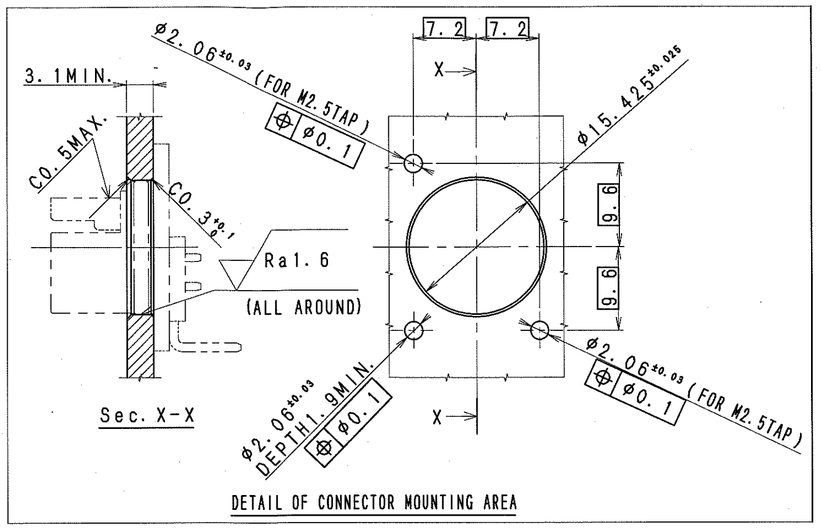

DETAIL OF CONNECTOR MOUNTING AREA

NOTE
1. SPECIFICATION: NO.CSS3004B4701E
2. PLATING SPEC.
SUBSTRATUM:Ni2μm MIN.
FINISING
1) DU PLUG CONTACT AREA:Au0.2μm MIN.
2) AF SOCKET CONTACT AREA:Sn1μm MIN.
3) SOLDERING PLACE AREA:Au0.03μm MIN.
3:APPLICABLE PLUG:CSC1004-9K01E
4:PACKING SPECIFICATION:CSS3004N4701E

注記
1. 仕様：CSS3004B4701E
2. めっき詳細：
下地：Ni2μm以上
仕上げ
1) DUプラグ接触部：Au0.2μm以上
2) AFソケット接触部：Sn1μm以上
3) はんだ付け部：Au0.03μm以上
3. 適合プラグ：CSC1004-9K01E
4. 梱包仕様：CSS3004N4701E

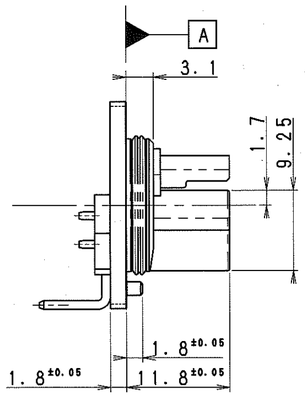

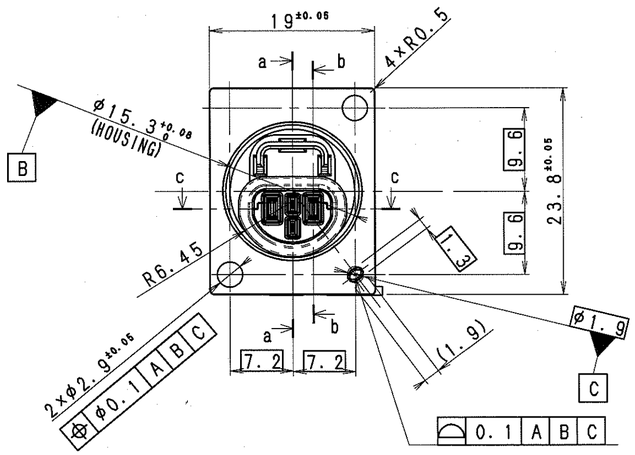

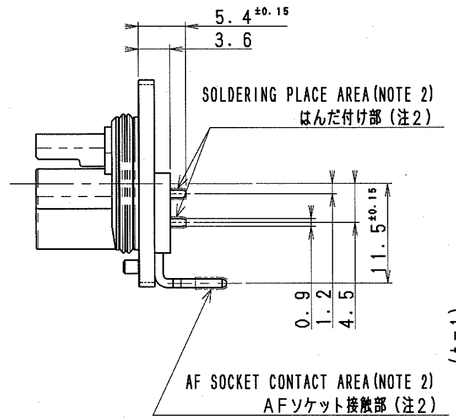

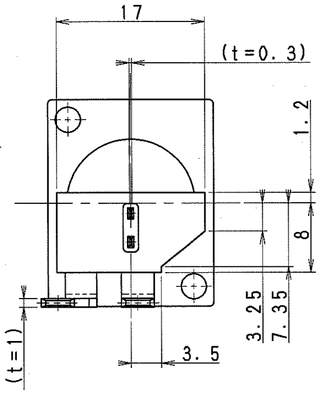

1 MOLD MATERIAL DETAILS

MATERIAL	PBT (GF30%)	ELASTOMER
APPLICABLE PARTS	HOUSING, OVER MOLD	PACKING A
MAKER NAME	ENVALIOR ~~POLYPLASTICS CO., LTD.~~	MITSUBISHI CHEMICAL CORP. ~~ARONKASEI CO., LTD.~~
GRADE	POCAN:BF4235+(f1) ~~CRN7030~~	A45BWJ ~~AR-1000~~
UL FLAME CLASS	UL94V-0	-
UL FILE No.	E245249 ~~E213445~~	-
COLOR	BLACK	-

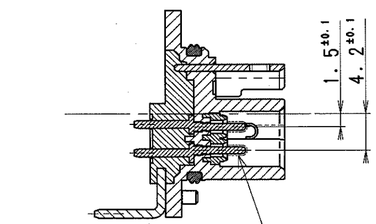

Sec. a-a

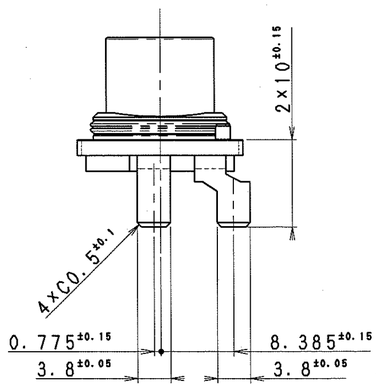

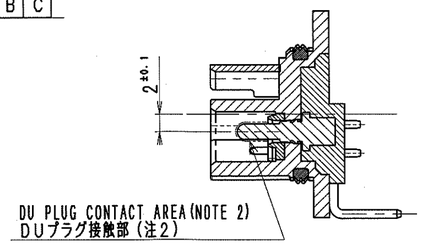

Sec. b-b

ITEM 部番	PART NO. 図番	NAME 名称	MATERIAL 材質	FINISH 処理	Q'TY 員数	NOTE 備考
8	171CSS-031-00E	PACKING B パッキンB	FLUORO RUBBER (FKM-70)		1	HARDNESS(A) 70
7	101CSS-838-00E	OVER MOLD オーバーモールド	PBT (GF30%)	BLACK 黒色	1	MOLD MATERIAL DETAILS
6	505CSS-059-00E	LOCK PLATE ロックプレート	SUS304-1/2H		1	t=0.8
5	411CSS-270-50E	SIGNAL TERMINAL 信号ターミナル	C2680R-H	SEE NOTE 2 注2参照	2	t=0.3
4	411CSS-269-50E	POWER TERMINAL 電源ターミナル	C1020R-1/2H	SEE NOTE 2 注2参照	1	t=1.0
3	411CSS-268-50E	GND TERMINAL GNDターミナル	C1020R-1/2H	SEE NOTE 2 注2参照	1	t=1.0
2	171CSS-030-00E	PACKING A パッキンA	ELASTOMER		1	MOLD MATERIAL DETAILS
1	101CSS-837-00E	HOUSING ハウジング	PBT (GF30%)	BLACK 黒色	1	MOLD MATERIAL DETAILS

15 DIMENSIONS RANGE	TOLERANCE UNLESS SPECIFIED
< 1	±0.15
1≦X≦ 6	±0.20
6<X≦ 18	±0.30
18<X≦ 50	±0.50
50<X≦120	±0.70
120<X≦250	±0.90
250<X≦500	±1.20

UNIT 単位 mm | SCALE 尺度 2:1 | DESCRIPTION 名称 DU(810) CONNECTOR FOR E-B KEY SYSTEM DU Receptacle DUレセプタクル

APPROVED 承認 (16.APR.'25) | CHECKED 検図 (16.APR.'25) | TRACED 写図 | DESIGNED 設計 29.JUL.'25 M.DOBASHI 土橋 (16.APR.'25) | ISSUED 出図 | DRAWING NO. 図番 CSS3004-4701E (1/2) 1

FOR SMK SAMPLE 試作 18-Aug-2025

CONFIDENTIAL

TO PH

SMK M-CADAM | RoHS Compliant 1 | T-035908 | P-036788 | M | SMK CORPORATION

MARK 記号	REVISION 来歴	DATE 年月日	SIGN 担当	APP. 承認
1 X2	2/2頁追加、材料詳細変更(1/2頁)	28.JUL.'25	土橋	
2 X8	誤記訂正、寸法追記(2/2頁)	29.JUL.'25	土橋	

図番 CSS3004-4701E (2/2) 1

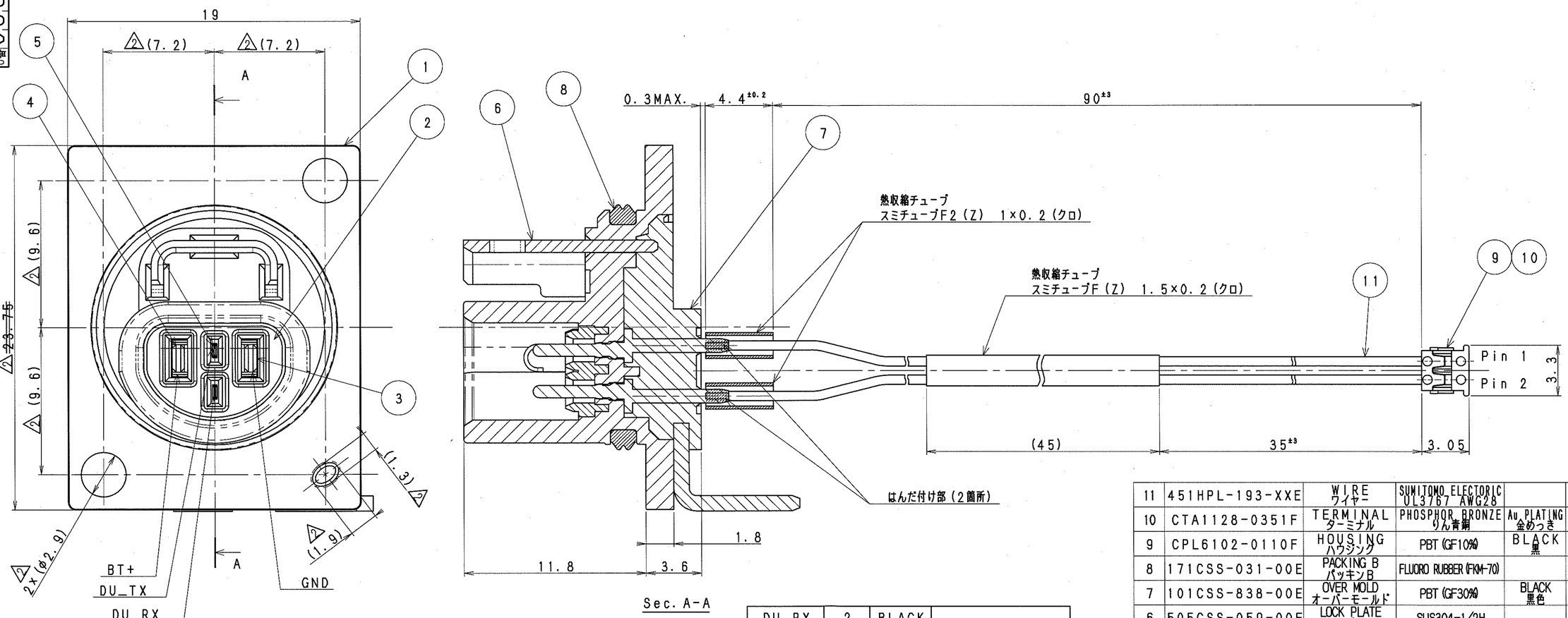

SIGNAL NAME 信号名	PIN No. ピンNo.	COLOR 色	NOTE 備考
DU_RX	2	BLACK	
DU_TX	1	WHITE	

ITEM 部番	PART NO. 図番	NAME 名称	MATERIAL 材質	FINISH 処理	Q'TY 員数	NOTE 備考
11	451HPL-193-XXE	WIRE ワイヤー	SUMITOMO ELECTORIC UL3767 AWG28		2	2Pハーネス HPL2302-0401E
10	CTA1128-0351F	TERMINAL ターミナル	PHOSPHOR BRONZE りん青銅	Au PLATING 金めっき	2	
9	CPL6102-0110F	HOUSING ハウジング	PBT (GF10%)	BLACK 黒	1	
8	171CSS-031-00E	PACKING B パッキンB	FLUORO RUBBER (FKM-70)		1	HARDNESS(A) 70
7	101CSS-838-00E	OVER MOLD オーバーモールド	PBT (GF30%)	BLACK 黒色	1	
6	505CSS-059-00E	LOCK PLATE ロックプレート	SUS304-1/2H		1	t=0.8
5	411CSS-270-50E	SIGNAL TERMINAL 信号ターミナル	C2680R-H		2	t=0.3
4	411CSS-269-50E	POWER TERMINAL 電源ターミナル	C1020R-1/2H		1	t=1.0
3	411CSS-268-50E	GND TERMINAL GNDターミナル	C1020R-1/2H		1	t=1.0
2	171CSS-030-00E	PACKING A パッキンA	ELASTOMER		1	
1	101CSS-837-00E	HOUSING ハウジング	PBT (GF30%)	BLACK 黒色	1	

15 DIMENSIONS RANGE	TOLERANCE UNLESS SPECIFIED
< 1	±0.15
1≦X≦ 6	±0.20
6<X≦ 18	±0.30
18<X≦ 50	±0.50
50<X≦120	±0.70
120<X≦250	±0.90
250<X≦500	±1.20

UNIT 単位: mm
SCALE 尺度: 5:1
DESCRIPTION 名称: DU(810) CONNECTOR FOR E-BIKE
DU Receptor with Harness
DUレセプター(ハーネス付き)
3513
APPROVED 承認: (28.JUL.'25)
CHECKED 検図: 28.Jul.25 (28.JUL.'25)
TRACED 写図:
DESIGNED 設計: 29.JUL.'25 M DOBASHI 土橋 (28.JUL.'25)
ISSUED 出図: FOR TRIAL SAMPLE 試作 18-Aug-2025
DRAWING NO. 図番: CSS3004-4701E (2/2) 1

CONFIDENTIAL

TO PH

SMK M-CADAM

RoHS Compliant 1

T-035908 P-036788 M

SMK CORPORATION