MARK 記号	REVISION 来歴	DATE 年月日	SIGN 担当	APP. 承認
1 X3	2/2頁追加、材料詳細変更(1/2頁)	28.JUL.'25	土橋	
2	誤記訂正、寸法追記(2/2頁)	29.JUL.'25	土橋	

CSS3004-4702E (1/2) 1

図番 NO

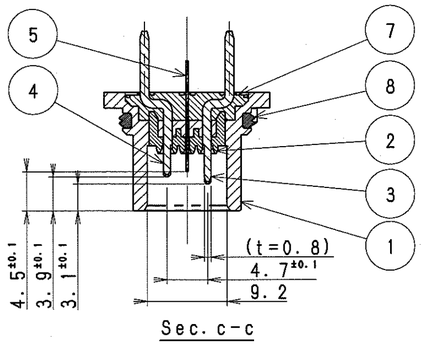

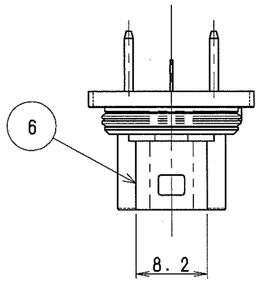

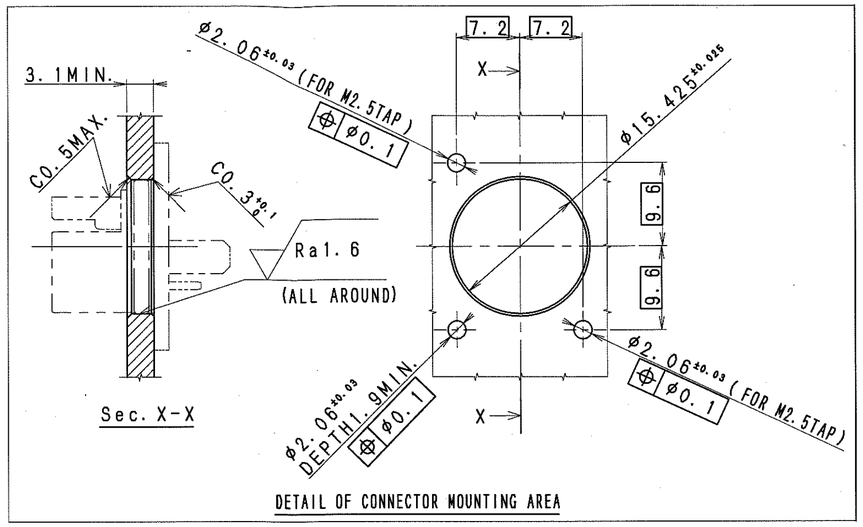

DETAIL OF CONNECTOR MOUNTING AREA

NOTE
1. SPECIFICATION: NO. CSS3004B4701E
2. PLATING SPEC.
   SUBSTRATUM:Ni2μm MIN.
   FINISING
   1) DU PLUG CONTACT AREA:Au0.2μm MIN.
   2) AF SOCKET CONTACT AREA:Sn1μm MIN.
   3) SOLDERING PLACE AREA:Au0.03μm MIN.
3:APPLICABLE PLUG:CSC1004-9K01E
4:PACKING SPECIFICATION:CSS3004N4702E

注記
1. 仕様：CSS3004B4701E
2. めっき詳細：
   下地：Ni2μm以上
   仕上げ
   1) DUプラグ接触部：Au0.2μm以上
   2) AFソケット接触部：Sn1μm以上
   3) はんだ付け部：Au0.03μm以上
3. 適合プラグ：CSC1004-9K01E
4. 梱包仕様：CSS3004N4702E

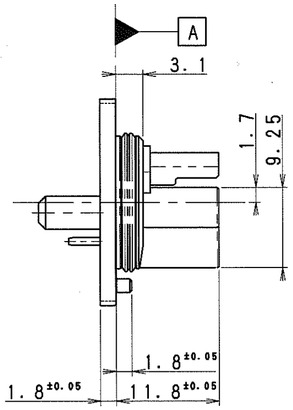

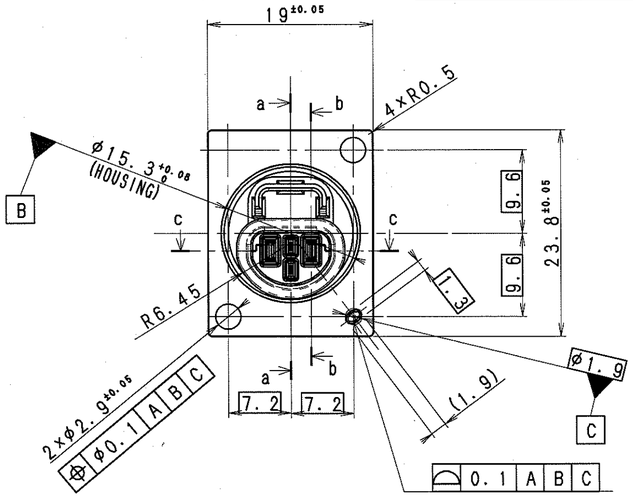

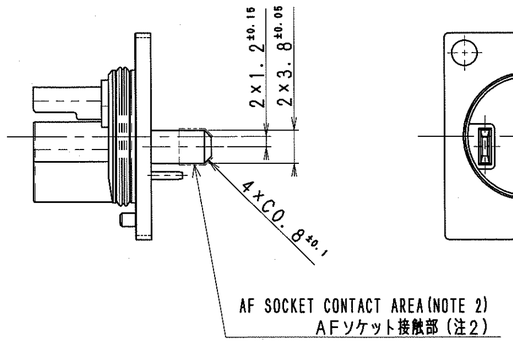

AF SOCKET CONTACT AREA(NOTE 2)
AFソケット接触部（注2）

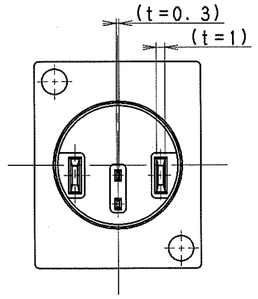

1 MOLD MATERIAL DETAILS

MATERIAL	PBT (GF30%)	ELASTOMER
APPLICABLE PARTS	HOUSING, OVER MOLD	PACKING A
MAKER NAME	ENVALIOR ~~POLYPLASTICS CO., LTD.~~	MITSUBISHI CHEMICAL CORP. ~~ARONKASEI CO., LTD.~~
GRADE	POCAN:BF4235+(f1) ~~CRN7030~~	A45BWJ ~~AR-1000~~
UL FLAME CLASS	UL94V-0	-
UL FILE No.	E245249 ~~E213445~~	-
COLOR	BLACK	-

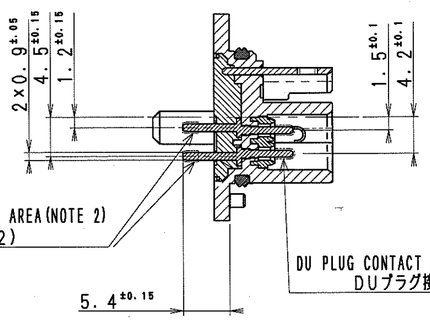

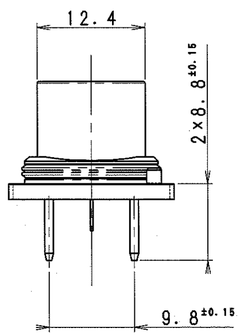

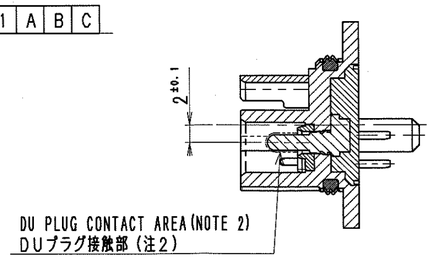

ITEM 部番	PART NO. 図番	NAME 名称	MATERIAL 材質	FINISH 処理	Q'TY 員数	NOTE 備考
8	171CSS-031-00E	PACKING B パッキンB	FLUORO RUBBER (FKM-70)		1	HARDNESS(A) 70
7	101CSS-845-00E	OVER MOLD オーバーモールド	PBT (GF30%)	Black 黒色	1	MOLD MATERIAL DETAILS
6	505CSS-059-00E	LOCK PLATE ロックプレート	SUS304-1/2H		1	t=0.8
5	411CSS-270-50E	SIGNAL TERMINAL 信号ターミナル	C2680R-H	SEE NOTE 2 注2参照	2	t=0.3
4	411CSS-272-50E	POWER TERMINAL 電源ターミナル	C1020R-1/2H	SEE NOTE 2 注2参照	1	t=1.0
3	411CSS-271-50E	GND TERMINAL GNDターミナル	C1020R-1/2H	SEE NOTE 2 注2参照	1	t=1.0
2	171CSS-030-00E	PACKING A パッキンA	ELASTOMER		1	MOLD MATERIAL DETAILS
1	101CSS-837-00E	HOUSING ハウジング	PBT (GF30%)	Black 黒色	1	MOLD MATERIAL DETAILS

15 DIMENSIONS RANGE	TOLERANCE UNLESS SPECIFIED
< 1	±0.15
1≦X≦ 6	±0.20
6<X≦ 18	±0.30
18<X≦ 50	±0.50
50<X≦120	±0.70
120<X≦250	±0.90
250<X≦500	±1.20

UNIT 単位 mm | SCALE 尺度 2:1 | DESCRIPTION 名称 DU(610) CONNECTOR FOR E-B KEY DU Receptacle DUレセプタクル

APPROVED 承認 (16.APR.'25) | CHECKED 検図 28.JUL.'25 (16.APR.'25) | TRACED 写図 | DESIGNED 設計 29.JUL.'25 M.DOBASHI 土橋 (16.APR.'25) | ISSUED 出図 試作 18-Aug-2025 | DRAWING NO. 図番 CSS3004-4702E (1/2) 1

FOR SAMPLE

CONFIDENTIAL

TO PH

SMK M-CADAM | RoHS Compliant 1 | T-035908 | P-036788 | M | SMK CORPORATION

MARK 記号	REVISION 来歴	DATE 年月日	SIGN 担当	APP. 承認
1 X2	2/2頁追加、材料詳細変更(1/2頁)	28.JUL.'25	土橋	
2 X8	誤記訂正、寸法追記(2/2頁)	29.JUL.'25	土橋	

図番 CSS3004-4702E (2/2) 1

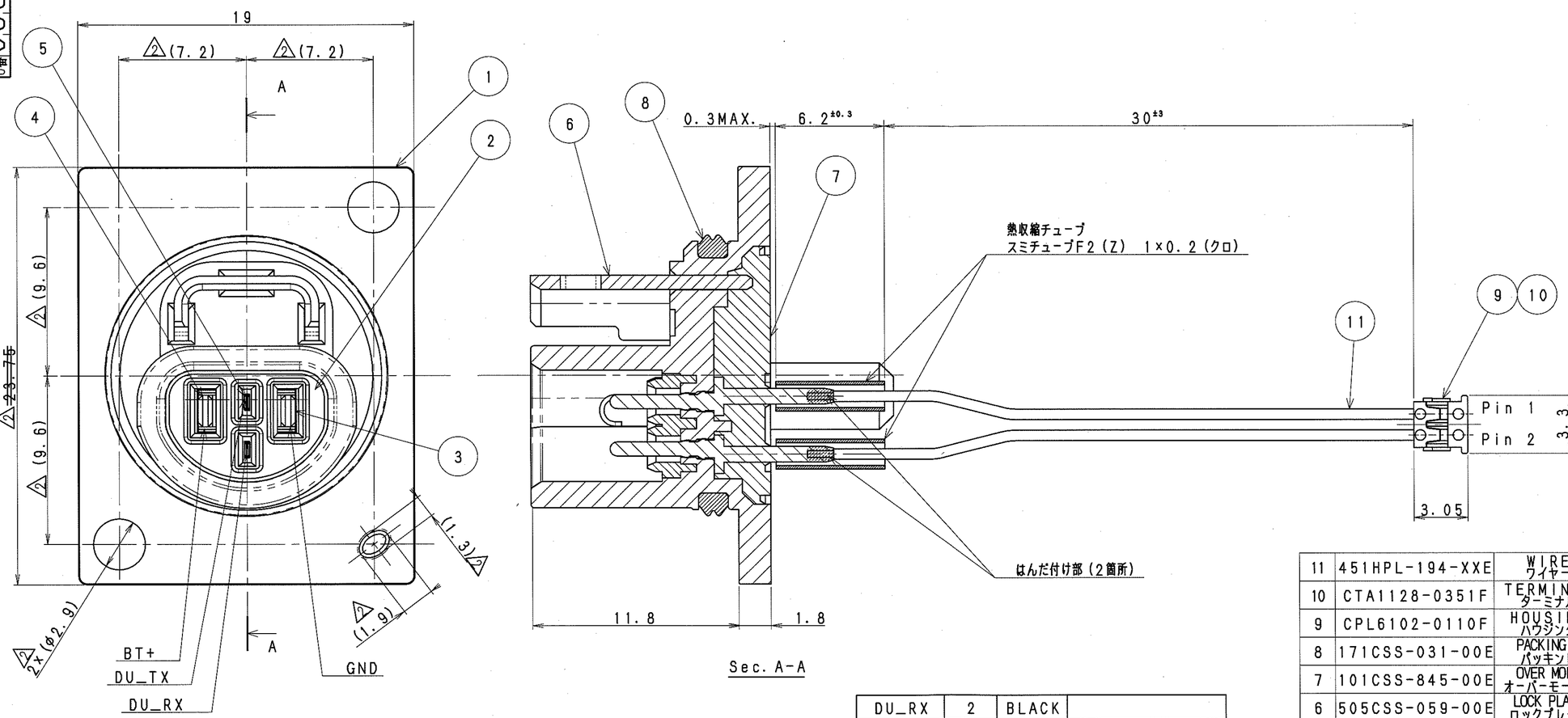

DU_RX	2	BLACK	
DU_TX	1	WHITE	
SIGNAL NAME 信号名	PIN No. ピンNo.	COLOR 色	NOTE 備考

ITEM 部番	PART NO. 図番	NAME 名称	MATERIAL 材質	FINISH 処理	Q'TY 員数	NOTE 備考
11	451HPL-194-XXE	WIRE ワイヤー	SUMITOMO ELECTORIC UL3767 AWG28		2	
10	CTA1128-0351F	TERMINAL ターミナル	PHOSPHOR BRONZE りん青銅	Au PLATING 金めっき	2	2Pハーネス HPL2302-0501E
9	CPL6102-0110F	HOUSING ハウジング	PBT (GF10%)	BLACK 黒	1	
8	171CSS-031-00E	PACKING B パッキンB	FLUORO RUBBER (FKM-70)		1	HARDNESS(A) 70
7	101CSS-845-00E	OVER MOLD オーバーモールド	PBT (GF30%)	BLACK 黒色	1	
6	505CSS-059-00E	LOCK PLATE ロックプレート	SUS304-1/2H		1	t=0.8
5	411CSS-270-50E	SIGNAL TERMINAL 信号ターミナル	C2680R-H		2	t=0.3
4	411CSS-272-50E	POWER TERMINAL 電源ターミナル	C1020R-1/2H		1	t=1.0
3	411CSS-271-50E	GND TERMINAL GNDターミナル	C1020R-1/2H		1	t=1.0
2	171CSS-030-00E	PACKING A パッキンA	ELASTOMER		1	
1	101CSS-837-00E	HOUSING ハウジング	PBT (GF30%)	BLACK 黒色	1	

15 DIMENSIONS RANGE	TOLERANCE UNLESS SPECIFIED
< 1	±0.15
1≦X≦ 6	±0.20
6<X≦ 18	±0.30
18<X≦ 50	±0.50
50<X≦120	±0.70
120<X≦250	±0.90
250<X≦500	±1.20

UNIT 単位	mm		SCALE 尺度	5:1	DESCRIPTION 名称 DU(610) CONNECTOR FOR E-BIKE DU Receptor with Harness DUレセプター(ハーネス付き)
APPROVED 承認	CHECKED 検図	TRACED 写図	DESIGNED 設計		DRAWING NO. 図番 CSS3004-4702E (2/2) 1
(28.JUL.'25)	(28.JUL.'25)		29.JUL.'25 M.DOBASHI 土橋 (28.JUL.'25)		3513

FOR DEVELOPED SAMPLE 試作 18-Aug-2025

CONFIDENTIAL

TO PH

SMK M-CADAM RoHS Compliant 1

T-035908 P-036788 M

SMK CORPORATION