📝 未讀

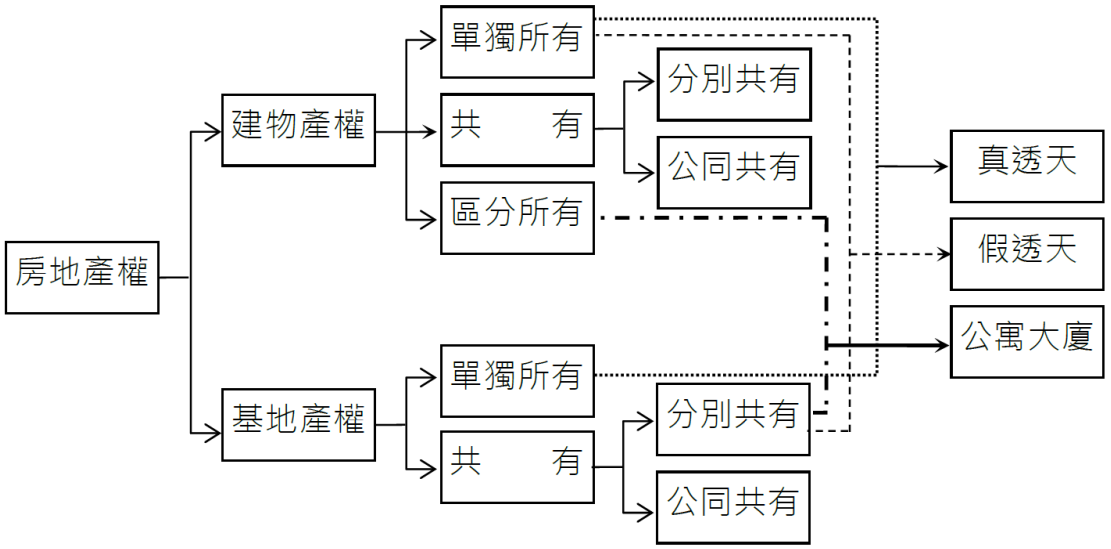
房地產權
建物產權
基地產權
單獨所有
共　　有
區分所有
分別共有
公同共有
單獨所有
共　　有
分別共有
公同共有
真透天
假透天
公寓大廈

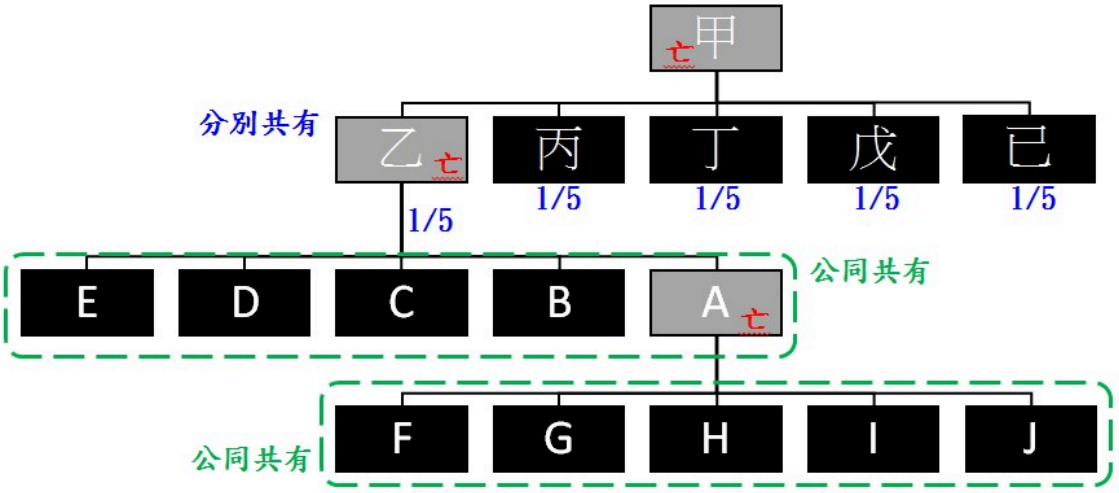
甲
亡
分别共有
乙
亡
丙
丁
戊
已
1/5
1/5
1/5
1/5
1/5
E
D
C
B
A
亡
公同共有
F
G
H
I
J
公同共有