📝 未讀

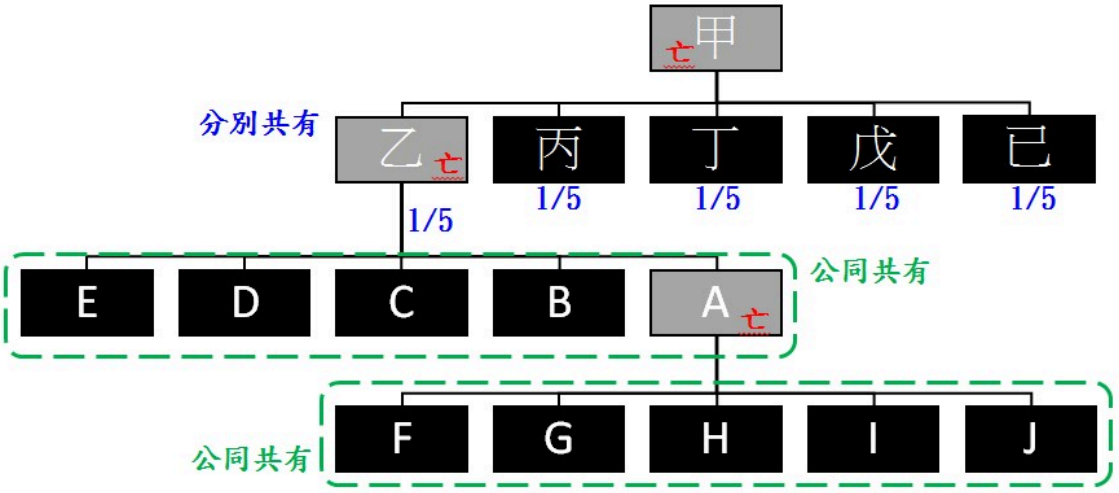
甲
亡
分别共有
乙
亡
丙
丁
戊
已
1/5
1/5
1/5
1/5
1/5
E
D
C
B
A
亡
公同共有
F
G
H
I
J
公同共有