Obvody se soustředěnými parametry

Odrazná metoda

```
sparam = sparameters('3-1kR-odraz.s1p');

Z0 = sparam.Impedance;
s11 = reshape(sparam.Parameters, [],1);
f=sparam.Frequencies;

ZL = Z0*((1+s11)./(1-s11));

Cx = 1.5e-13;
Rx = 1e3;
Rcs = 0.5e3;
ZL_fit = 1 ./ (1./Rx + 1./(1./(1i * 2 * pi() * Cx * f) + Rcs));
```

Sériové zapojení

```
sparam = sparameters('26-50R-ser.s2p');

Z0 = sparam.Impedance;
f=sparam.Frequencies;
s_params = sparam.Parameters;

abcd_params = s2abcd(s_params, Z0);
B_param = reshape(abcd_params(1,2,:), [],1);

Lx = 2e-9;
Rx = 49.95;
ZL_fit = 1i*2*pi()*f*Lx+Rx;
```

Paralelní zapojení

```
sparam = sparameters('21-50R-gnd.s2p');

Z0 = sparam.Impedance;
f=sparam.Frequencies;
s_params = sparam.Parameters;

abcd_params = s2abcd(s_params, Z0);
C_param = 1./reshape(abcd_params(2,1,:), [],1);

Cx = 3.8e-13;
Rx = 50;
Rcs = 10;
ZL_fit = 1 ./ (1./Rx + 1./(1./(1i * 2 * pi() * Cx * f) + Rcs));
```

3) Odpor 1kΩ odraznou metodou

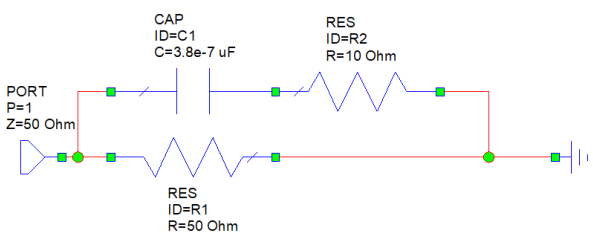

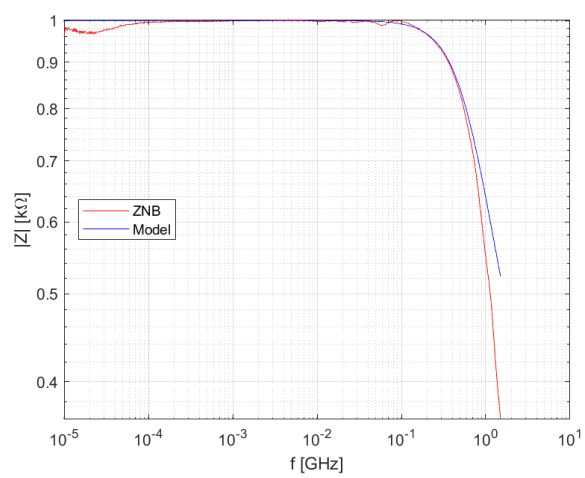

12) Kondenzátor 470pF odraznou metodou

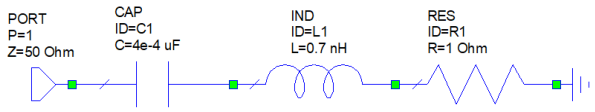

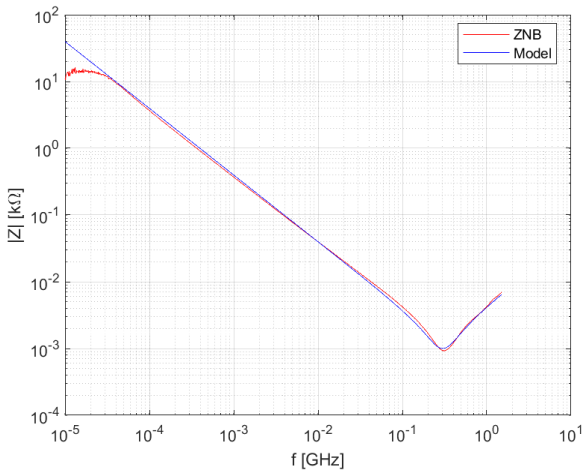

21) Odpor 50Ω zapojený paralelně

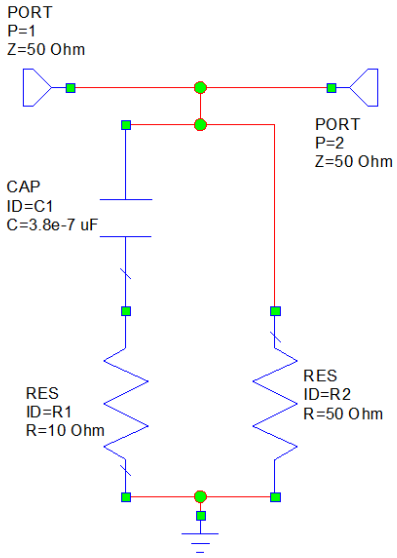

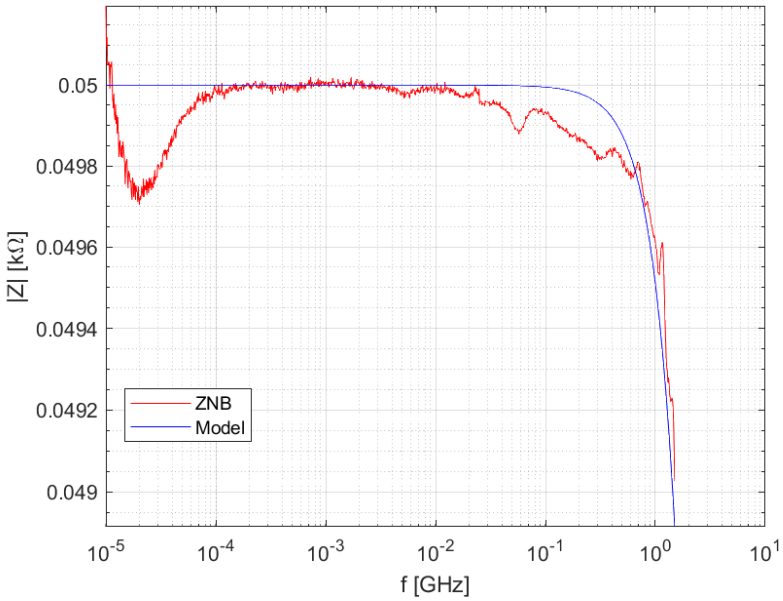

25) Kondenzátory 100nF || 10nf zapojené paralelně

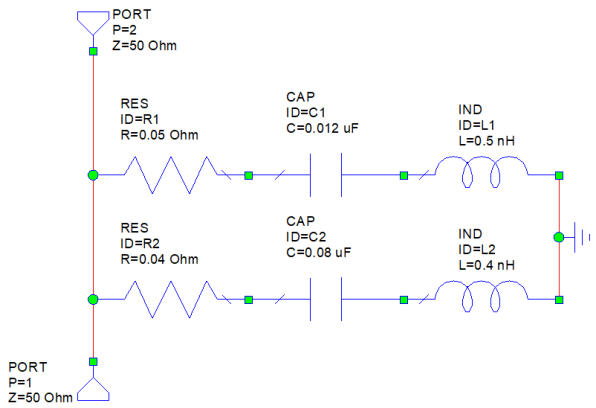

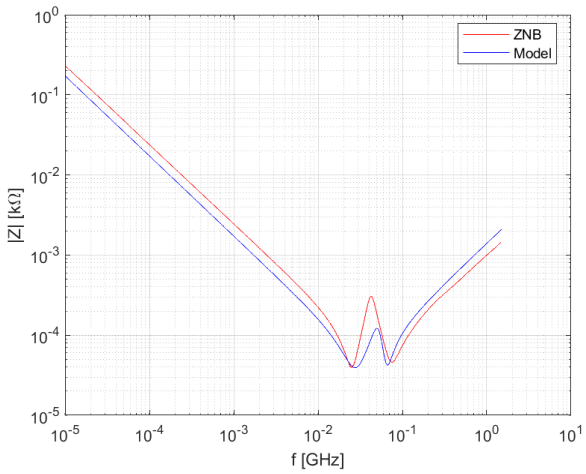

26) Odpor 50Ω zapojený sériově

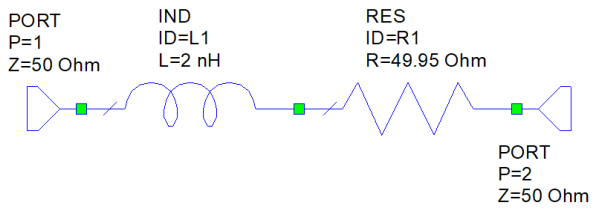

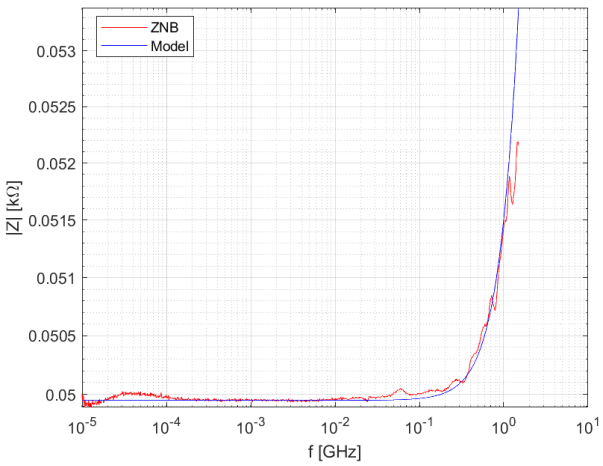
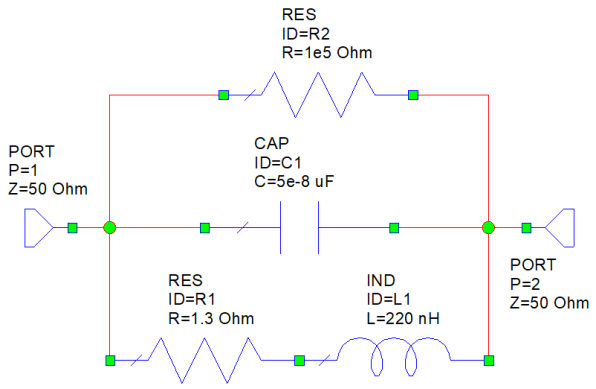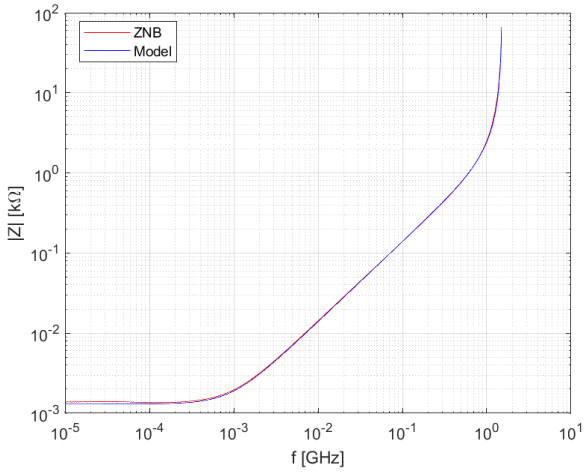
34) Induktor 220nH zapojený sériově