目　次

安全上のご注意 2
紙幣搬送装置 6
１．全容と各部の名称 6
２．紙幣搬送装置の取り扱いかた 7
紙幣搬送カバーの取り外しかた 7
紙幣搬送カバーの取り付けかた 8
紙幣搬送カバーの開きかた 9
紙幣搬送カバーの閉じかた 9
ガイドビルの取り外しかた 10
ガイドビルの取り付けかた 10
３．紙幣搬送ライン異常時の対応のしかた 11
紙幣搬送カセット上の紙幣詰まり 11
台間機ビルバリ出口詰まり 12
制御部概要 13
信号中継コントローラ 13
１．各部の名称と働き 13
紙幣金庫 15
１．各部の名称と働き 15
２．金庫制御ボックスの名称と働き 16
３．紙幣回収箱の名称と働き 17
４．開店前の準備 18
朝の立ち上げ 18
５．金庫制御ボックスによる点検方法 19
現在発生しているエラー表示 19
紙幣詰まりの表示と対応のしかた 19
６．エラー表示と対応のしかた 21
紙幣回収箱の紙幣詰まり 22
紙幣回収箱の切り離し 23
設定 24
お手入れのしかた 25
紙幣搬送ライン 25
サービスを依頼される前に 26
仕様 27
１．紙幣搬送装置 27
２．紙幣金庫 27
３．信号中継コントローラ 27

安全上のご注意

●安全に関する重要な内容です。ご使用の前にお読みいただき、正しくお使いください。
お読みになった後は、いつでもご覧になれるように大切に保管してください。

●本書では、本機を安全にお使いいただき、人身への危害や財産への損害を未然に防止するために、守っていただきたい事項を表示しています。
いずれも安全に関する重要な内容ですので、よくご理解の上、本文をお読みください。

●表示内容を無視して、誤った使いかたをすると生じることが想定される危害や損害の程度を区分し、説明しています。

⚠ 警告	取り扱いを誤った場合に、人が死亡または重傷を負う可能性が想定される内容を示しています。
⚠ 注意	取り扱いを誤った場合に、人が障害を負う危険が想定される場合および、物的損害のみの発生が想定される内容を示しています。

●お守りいただく内容の種類を次の絵表示で区分し、説明しています。（下図は一例です）

⚠	△記号は、警告・注意を促す内容があることを告げるものです。 図の中には注意内容が描かれています。
⃠	⃠記号は、禁止の行為であることを告げるものです。 図の中や近くに具体的な禁止内容が描かれています。
●	●記号は、行為を強制したり指示する内容を告げるものです。 図の中には具体的な指示内容が描かれています。

安全上のご注意

⚠ 警 告	
	本書で指示されている以外の、分解・改造はしないでください。 火災、感電、故障の恐れがあります。
	水に濡らさないでください。 水をかけたり、水洗いなど水に濡らすと、火災、感電、故障の恐れがあります。
	アース線を接続してください。 アース線は、ガス管や水道管、電話回線のアース、避雷針などに接続しないでください。アースが不完全な場合は、感電や火災の恐れがあります。
	濡れた手で操作しないでください。 感電、故障の恐れがあります。

⚠ 警 告	
	製品が災害で水没した場合、電気部品・配線は、必ず新しいものと交換してください。火災、感電の恐れがあります。
	異常が起きたときはそのまま使用しないでください。 万が一、煙が出ている、変な臭い、異常な音がするなどの異常状態の場合は、電源を切ってからハーネスのコネクタを抜き、販売店にご連絡ください。そのまま使用すると、火災、感電、故障の原因となります。

⚠ 注 意	
	本機は屋内専用です。屋外には設置しないでください。
	本機は水平になるように据え付けてください。 傾けて据え付けると正常に動作しない場合があります。
	製品は指定された電圧・周波数で使用してください。 指定外の電圧・周波数で使用すると事故の発生原因になります。
	製品の可動部に触れないでください。 けがの原因になります。
	修理や製品内部の点検・清掃を行なう場合は、必ず電源を切ってください。 電源を切らずに作業すると感電、けがの原因になります。
	電源プラグ・コンセントは定期的に清掃してください。 また、プラグの刃の部分は確実にコンセントに差し込んでください。 汚れや差し込み不良は火災の原因になります。
	製品本体の警告表示類は常に正しく読めるように清掃や貼り替えをしてください。 見にくくなると事故の発生原因になります。
	製品の汚れを取るときは、シンナー、ベンジンなどの化学薬品を使用しないでください。 破損や事故の発生原因になります。
	製品を廃棄する場合は、取扱説明書などで指定する部品を取り外してください。 環境破壊や犯罪の誘発の原因になることがあります。
	製品の高温部には触れないでください。 火傷の原因になります。

《免責事項について》

・天災、人災、第三者による行為、その他の事故、お客様の故意または過失、誤使用、そのほか異常な条件下での使用により生じた損害に関して、当社は一切責任を負いません。
・本商品の使用または使用不能から生ずる付随的な損害（事業利益の損失・事業の中断・事業情報の損失・記憶内容の変化・消失など）に関して、当社は一切責任を負いません。
・本書で説明された以外の使いかた、改造、誤操作によって生じた損害に関して、当社は一切責任を負いません。
・接続機器との組合せによる誤動作などから生じた損害に関して、当社は一切責任を負いません。

⚠ 注意

下記の部位は、搬送動作中および搬送停止後しばらくの間は熱くなっております。
搬送動作中および搬送停止後しばらくの間は高温部に触れないでください。

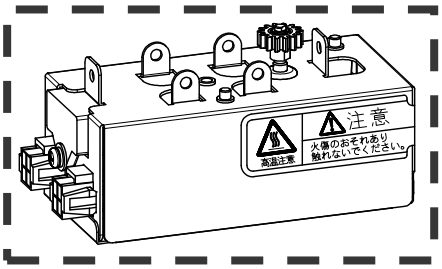

モータボックス

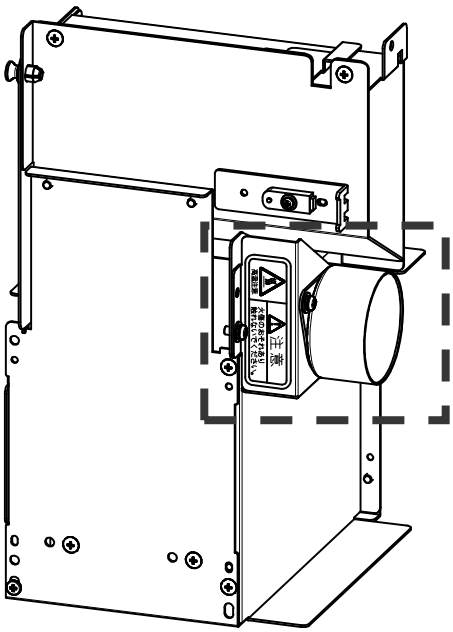

紙幣回収箱

⚠ 注意

紙幣回収箱の紙幣通路正面板が収納部扉に覆いかぶさった状態での使用は、紙幣詰まりの原因になるため行わないでください。
また、紙幣通路正面板を外した状態で使用しないでください。

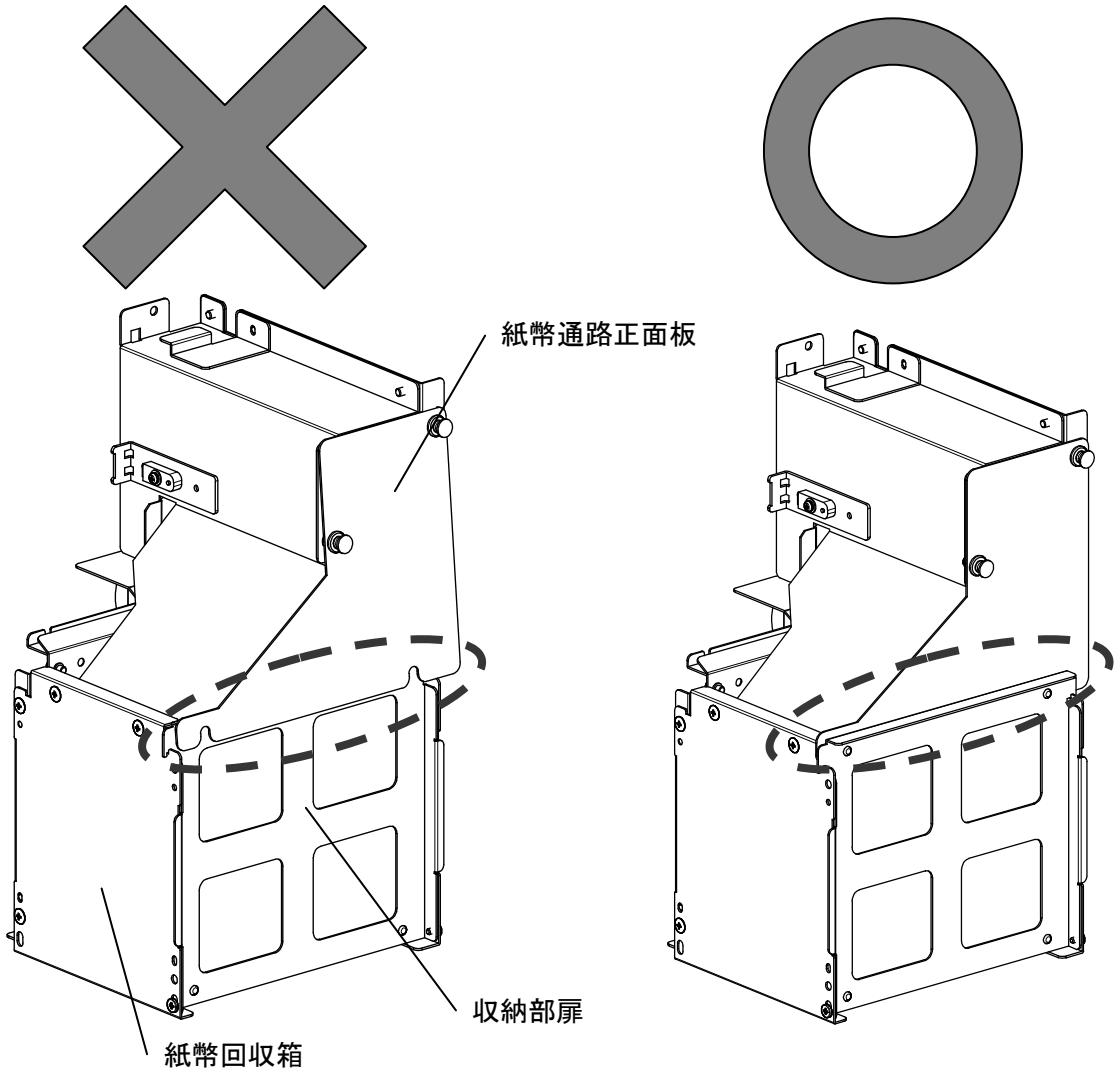

紙幣搬送装置

１．全容と各部の名称

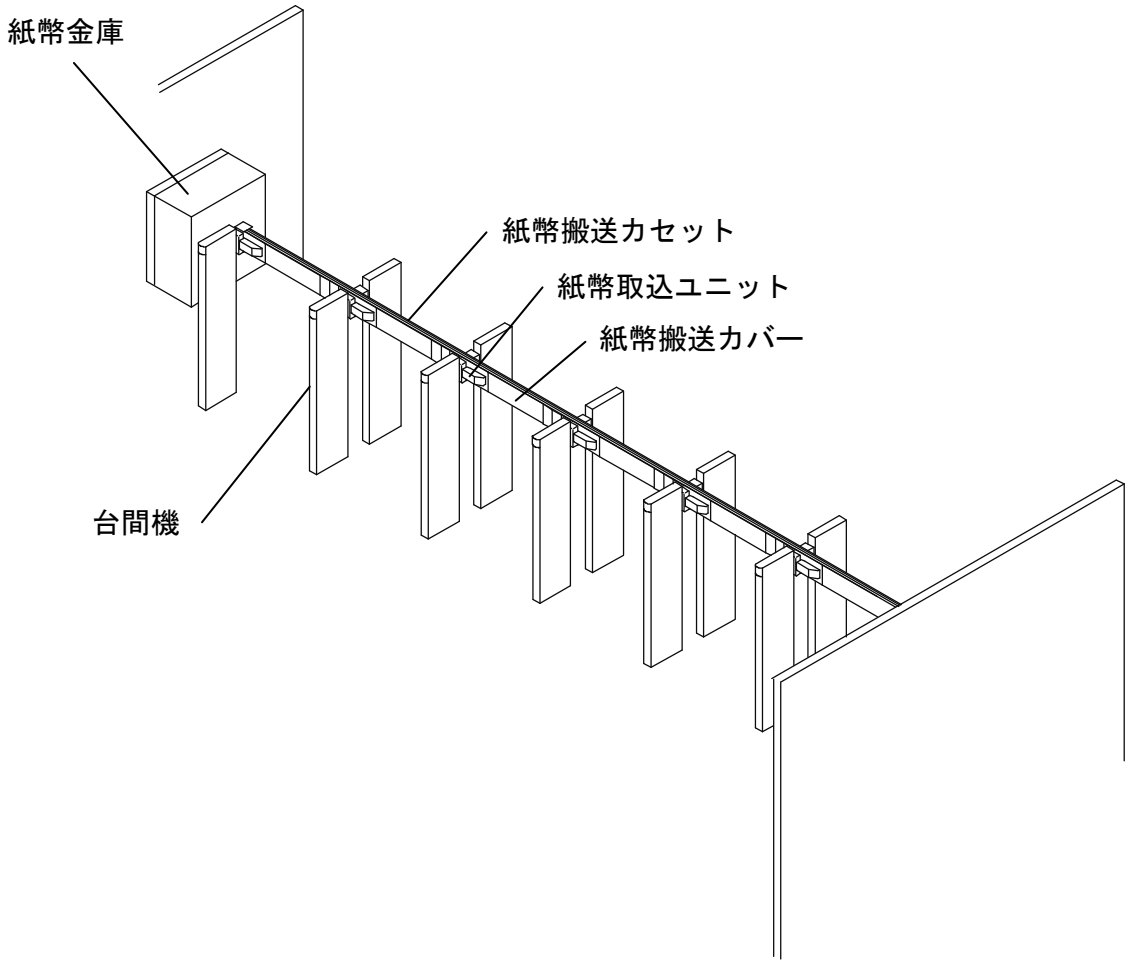

２．紙幣搬送装置の取り扱いかた

紙幣搬送カバーの取り外しかた

① 紙幣搬送カバー（緑色）の左右カバー固定ラッチ（黄色）のツメ２ヶ所（計４ヶ所）を、手前に軽く引いて横にずらしてください。

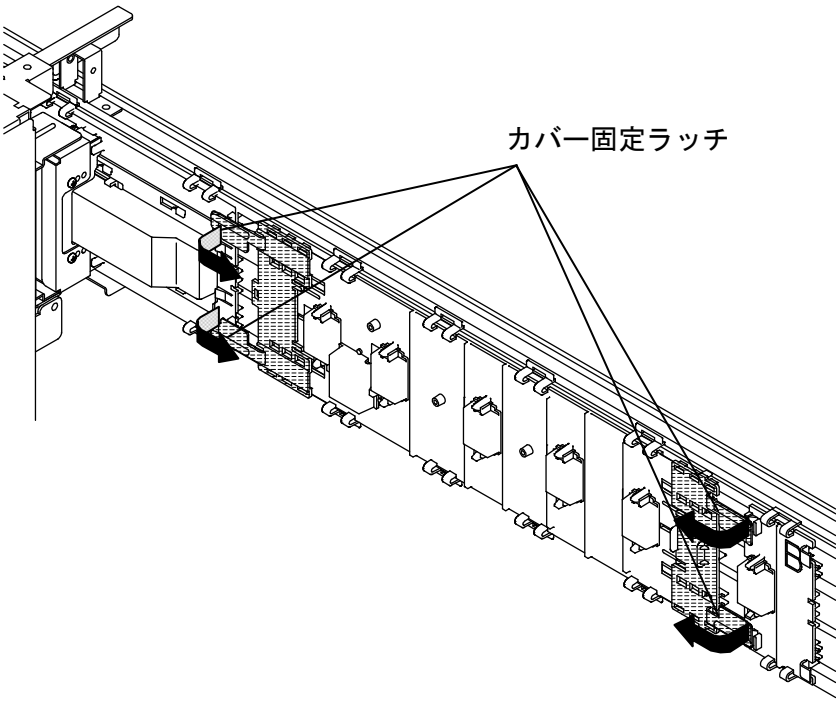

② 紙幣搬送カバー（緑色）の上下固定ラッチ４ヶ所（計８ヶ所）を手前に引くとカバーが外れます。

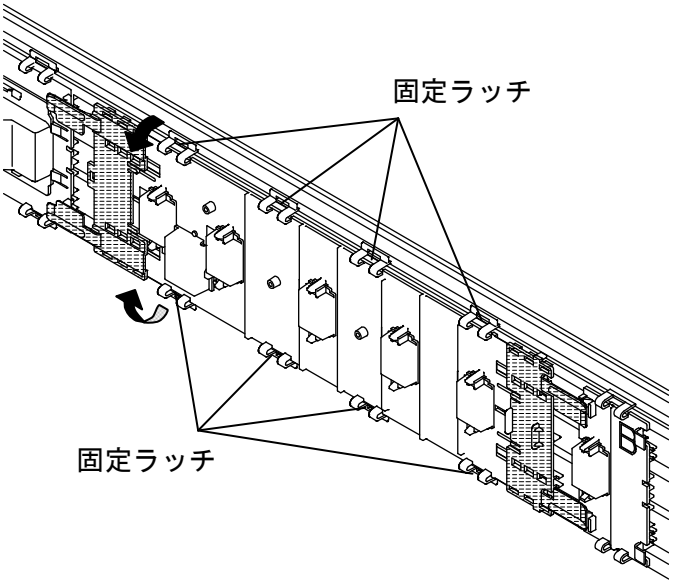

⚠ 注 意	取り外すカバーは緑色のカバーだけです。 上下のツメ８ヶ所を外す際、カバーを落とさないようにしてください。

紙幣搬送カバーの取り付けかた

取り外しかたの逆の手順で取り付けてください。

【注】紙幣搬送カバー（緑色）上下のロック８ヶ所（❶）、および左右カバー固定ラッチ（黄色）のロック４ヶ所（❷）が確実に掛っていることを確認してください。

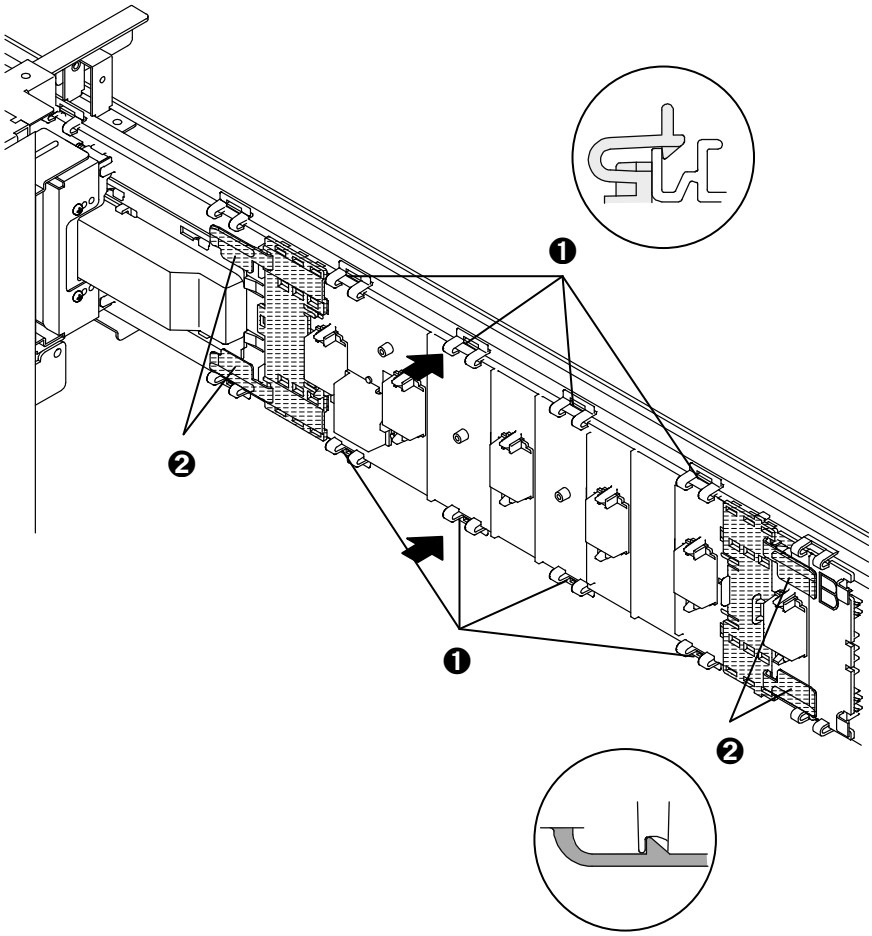

紙幣搬送カバーの開きかた

① 左右カバー固定ラッチ（黄色）のツメ２ヶ所（計４ヶ所）を手前に軽く引いて横にずらしてください。

② 紙幣搬送カバー（緑色）の上側固定ラッチ４ヶ所を手前に引いてください。

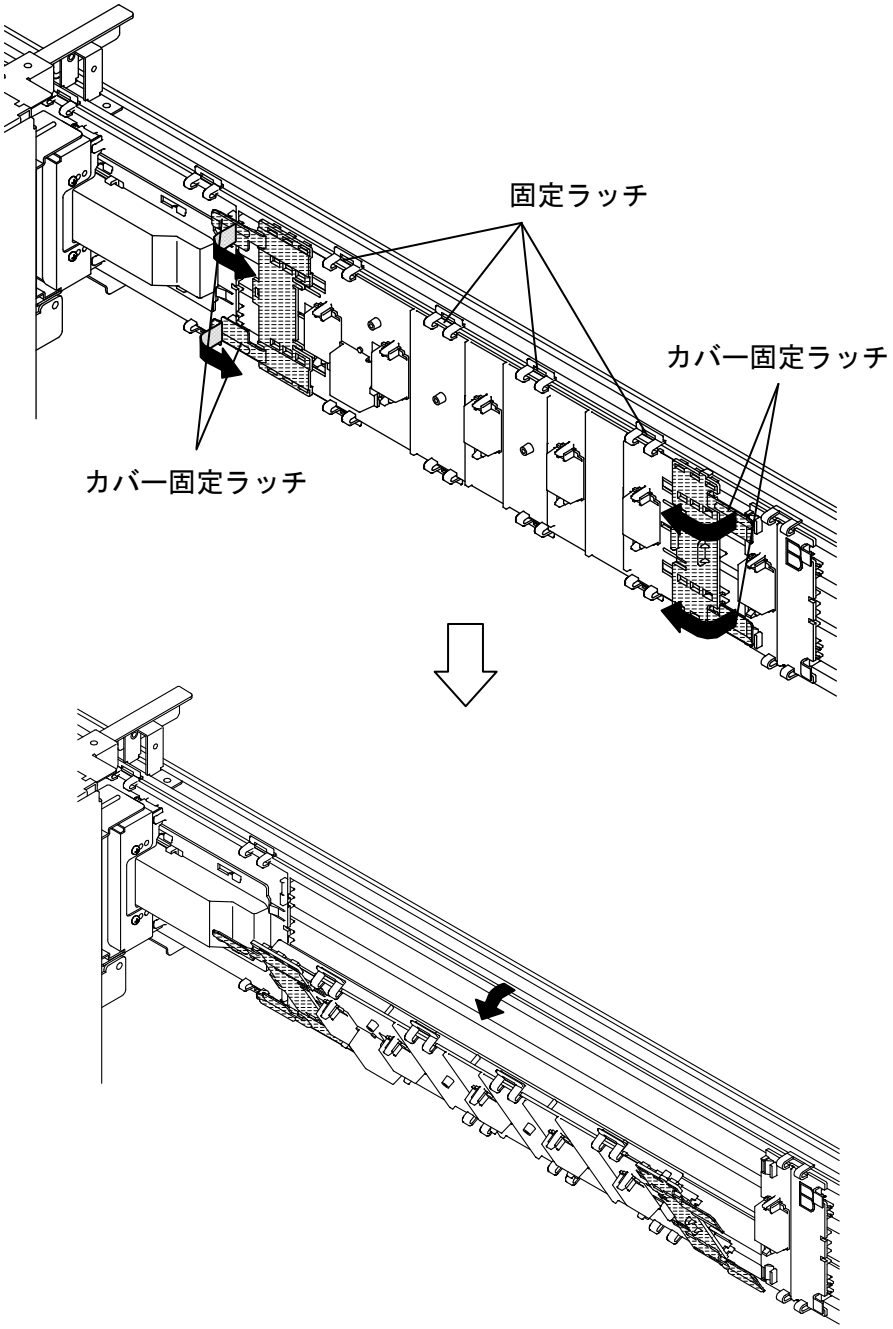

紙幣搬送カバーの閉じかた

開きかたの逆の順序で閉じてください。

⚠ **注 意**	紙幣搬送カバーのラッチは必ず閉じてください。 紙幣が詰まる原因となります。

ガイドビルの取り外しかた

① ガイドビルの中央部を指先で強くつまみながら、台間機ホルダから手前に引いて取り出してください。

（ガイドビルの固定フックを台間機ホルダから取り外すように強くつまんでください。）

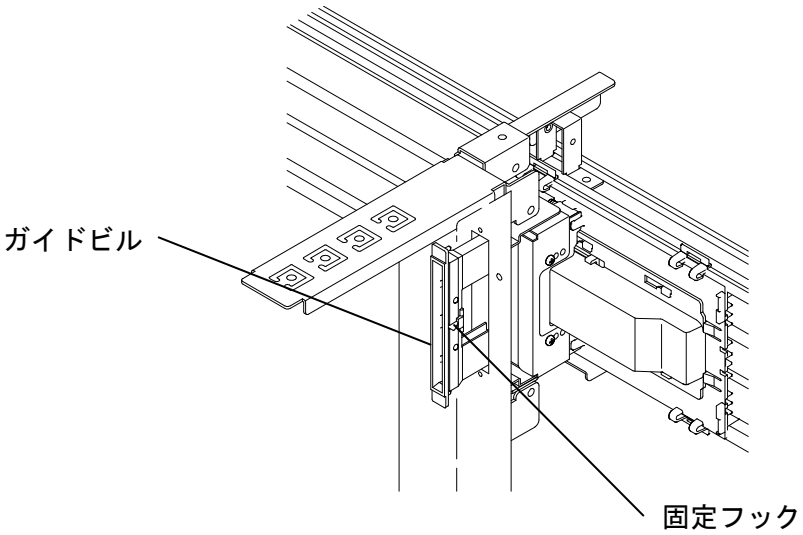

ガイドビルの取り付けかた

① ガイドビルの位置決めピンを台間機ホルダの位置決め穴に差し込んでください。

② ガイドビルの固定フックが台間機ホルダの角穴の中に入るまで押し込んでください。
ガイドビルの中央部をたわませるように指先でつまんで挿入すると簡単に入ります。

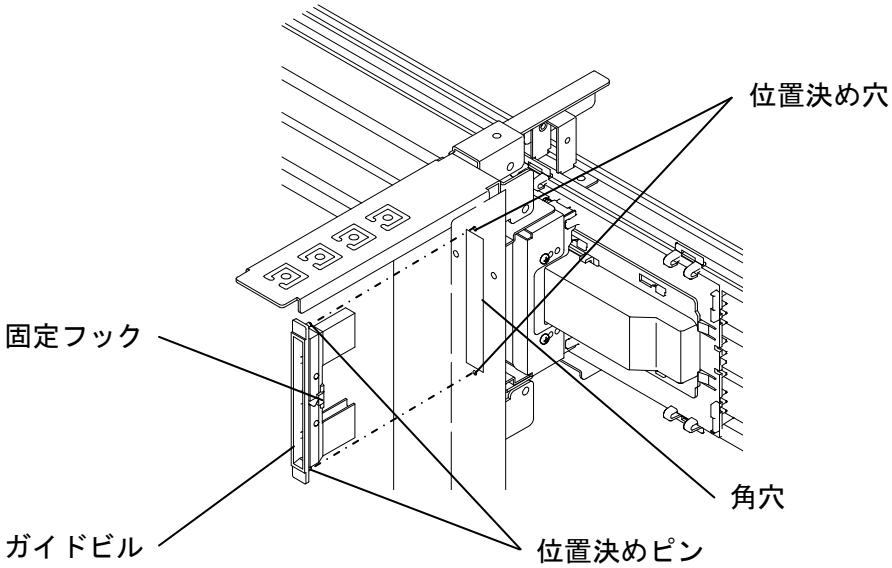

３．紙幣搬送ライン異常時の対応のしかた

紙幣金庫の７セグ・ＬＥＤ表示で紙幣詰まり位置を確認してください。（☞Ｐ．１９参照）

紙幣搬送カセット上の紙幣詰まり

① 紙幣搬送カバーを開き（☞Ｐ．９参照）、詰まり紙幣を取り除いてください。
詰まり紙幣を取り除く際に、紙幣搬送ベルトが片寄ることのないように注意してください。

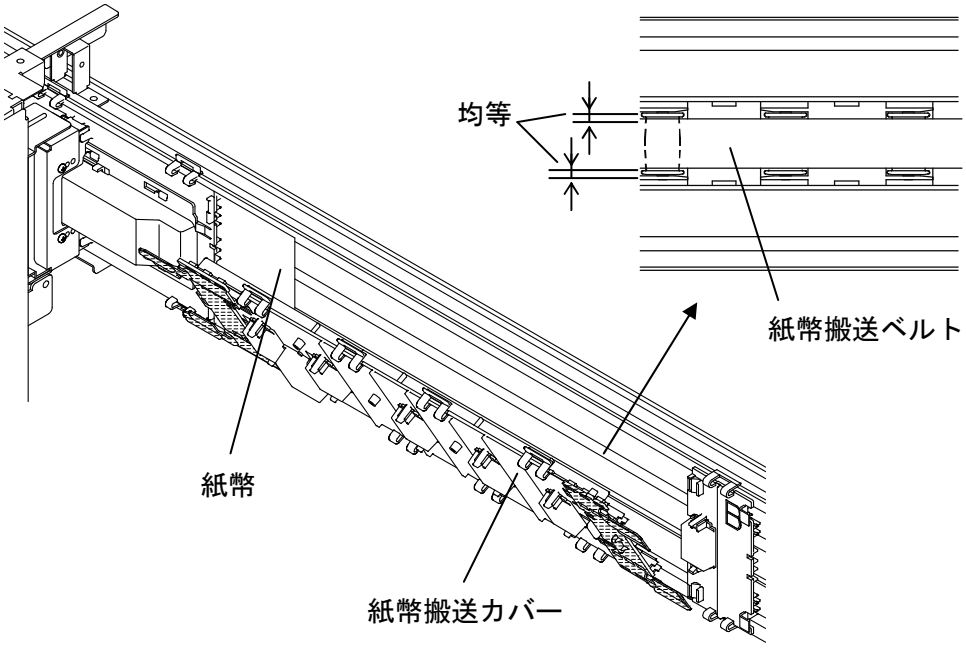

② 詰まり紙幣のシワを伸ばし、紙幣搬送カバーのガイドに紙幣を置いて紙幣搬送カバーを閉じてください。

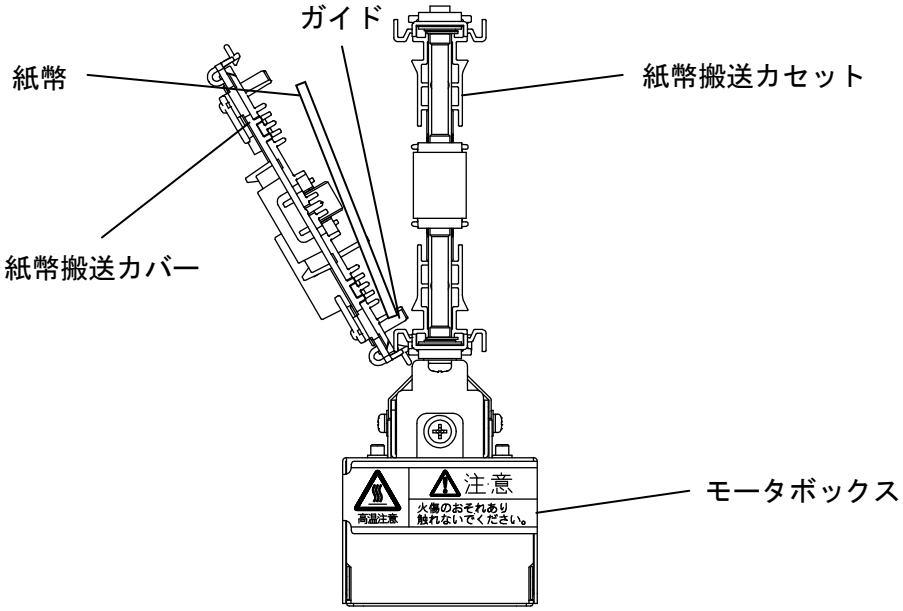

⚠ 注 意	・紙幣を紙幣搬送カセットに置くと紙幣搬送カバーを閉じた際に挟まり、搬送できない場合があります。 ・モータボックスは高温となるため、触れないでください。

台間機ビルバリ出口詰まり

① 台間機を取り外し、詰まり紙幣を取り出してください。

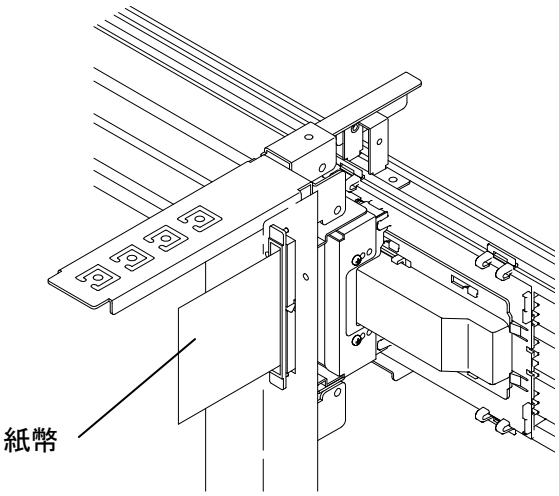

② 近くの紙幣搬送カバーを開き（☞Ｐ．９参照）詰まり紙幣のシワを伸ばし、紙幣搬送カバーのガイドに紙幣を置いて紙幣搬送カバーを閉じてください。

制御部概要

紙幣金庫の金庫制御ボックスにより､島内に配置された信号中継コントローラに接続された紙幣通過センサの情報から、紙幣搬送ライン上での詰まりを検出し、搬送モータの制御を行います。

信号中継コントローラ

１．各部の名称と働き

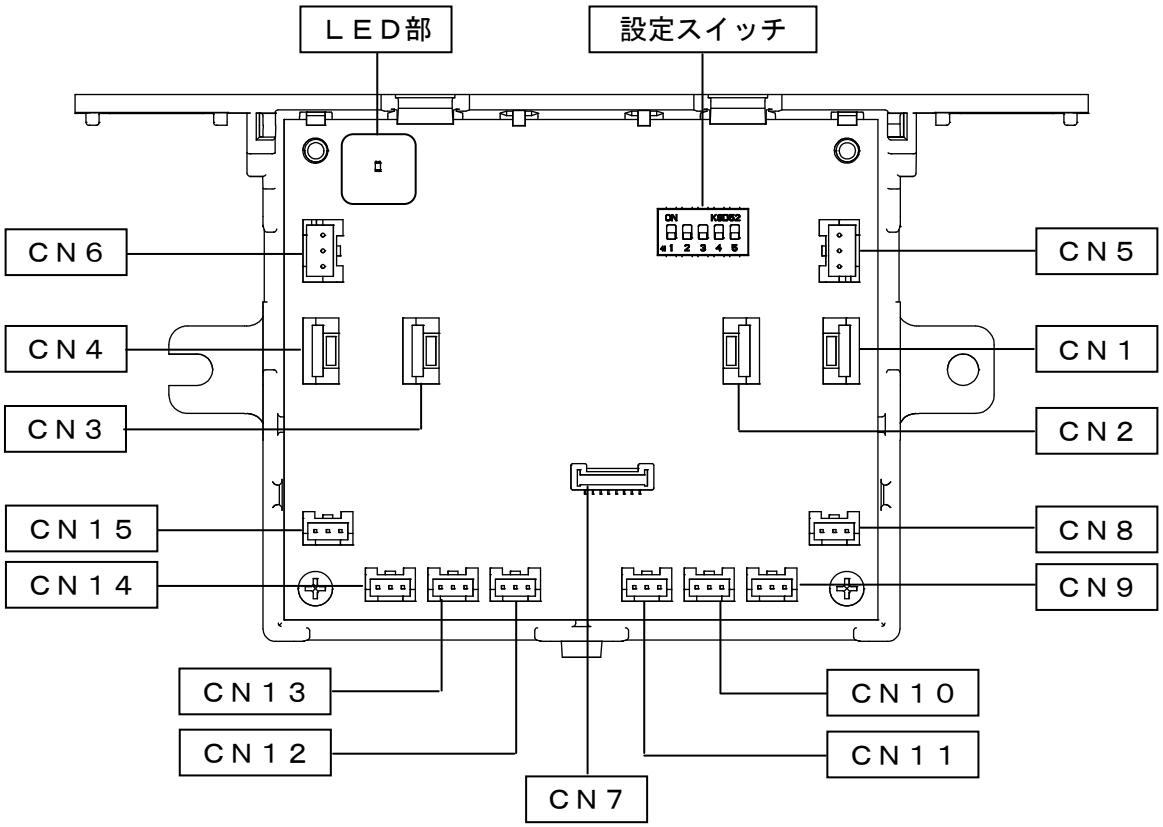

（１）入出力コネクタの説明

コネクタ	用　途
ＣＮ１～４	センサハーネス接続用
ＣＮ５、６	信号・ＤＣ渡りハーネス接続用
ＣＮ７	未使用
ＣＮ８～１５	台間機ハーネス接続用

（２）設定スイッチ

信号中継コントローラのアドレス設定に使用します。

（設定は設置時に行いますので、使用中は設定変更しないでください。）

（３）ＬＥＤ部

緑色ＬＥＤの点灯は、電源が供給されていることを表示しています。

消灯している場合は、信号・ＤＣ渡りハーネスの接続を点検してください。

緑色ＬＥＤが点滅している場合、通信異常が発生していることを表示しています。

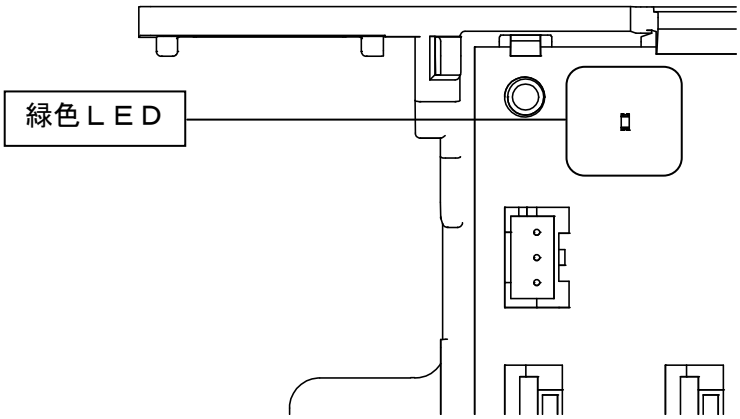

異常内容	処　　置
通信異常	紙幣金庫と正常に通信できていません。 金庫制御ボックスの信号中継コントローラ接続台数設定スイッチと、 信号中継コントローラの設定スイッチを確認してください

紙幣金庫

１．各部の名称と働き

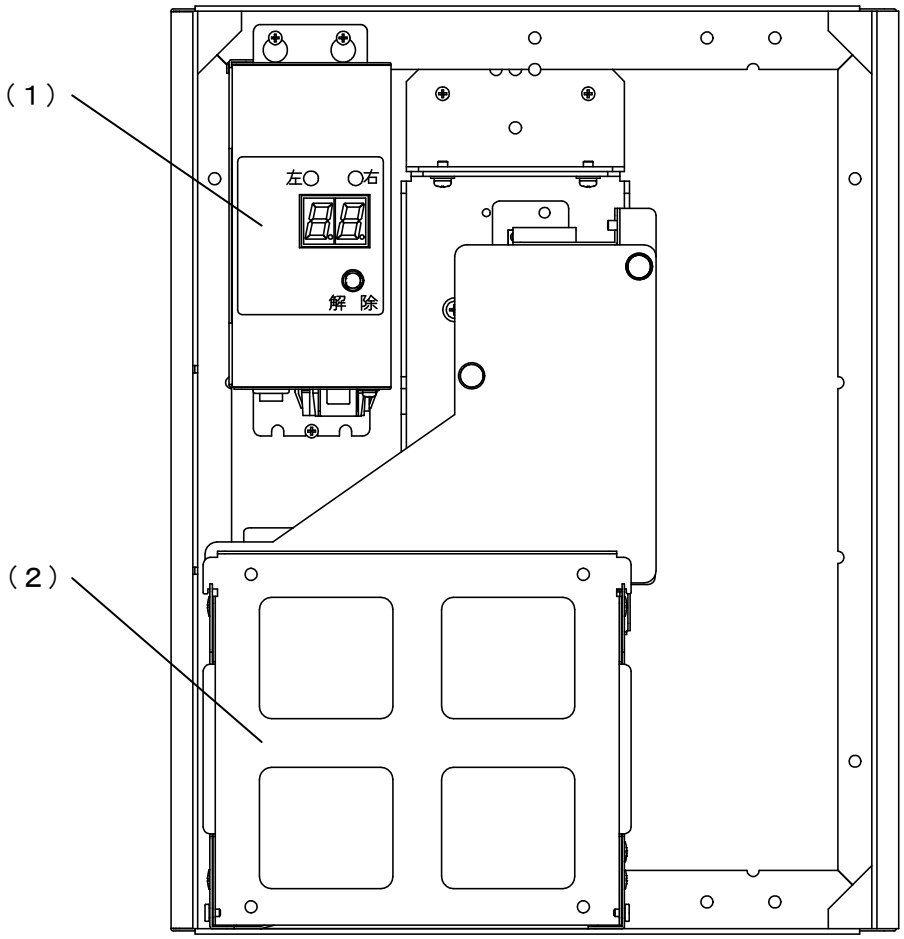

（１）金庫制御ボックス

７セグ・ＬＥＤ表示部により動作状態が確認できます。

異常時は、紙幣搬送ライン上の異常箇所が７セグ・ＬＥＤで表示されます。

（２）紙幣回収箱

紙幣搬送ラインから送られてきた紙幣が収納されます。

（紙幣回収箱は右収納タイプと左収納タイプがあります。）

２．金庫制御ボックスの名称と働き

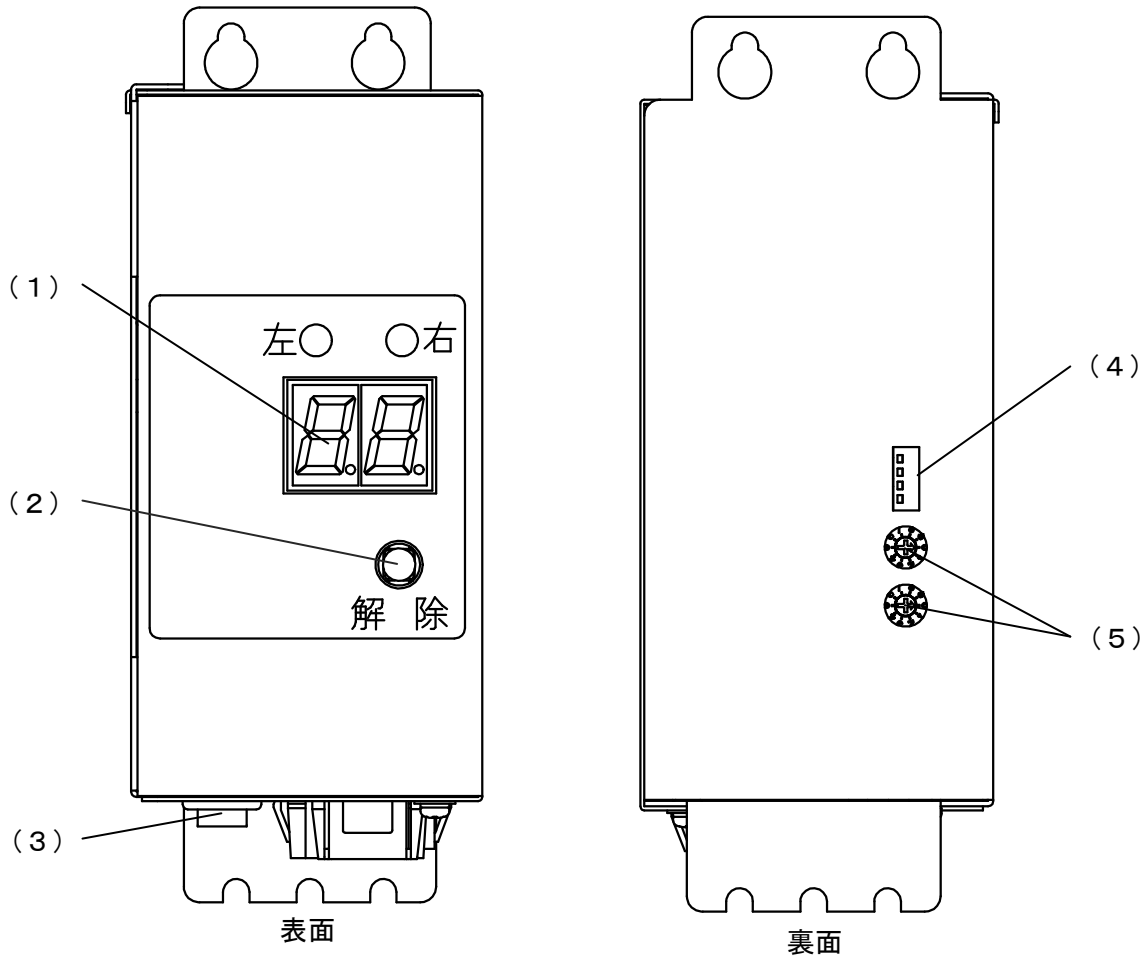

（１）７セグ・ＬＥＤ表示部

紙幣搬送システムの状態表示を行います。

（２）解除キー

異常発生時に解除キーを押すことで、異常を解除します。

（３）電源スイッチ

電源スイッチをＯＮすることで、紙幣搬送動作を開始します。

紙幣搬送動作中は７セグが点灯します。

（４）設定スイッチ

島構成、搬送方向を設定します。

（設定は設置時に行いますので、使用中は設定変更しないでください。）

（５）信号中継コントローラ接続台数設定スイッチ

接続する信号中継コントローラの台数を設定します。

（設定は設置時に行いますので、使用中は設定変更しないでください。）

３．紙幣回収箱の名称と働き

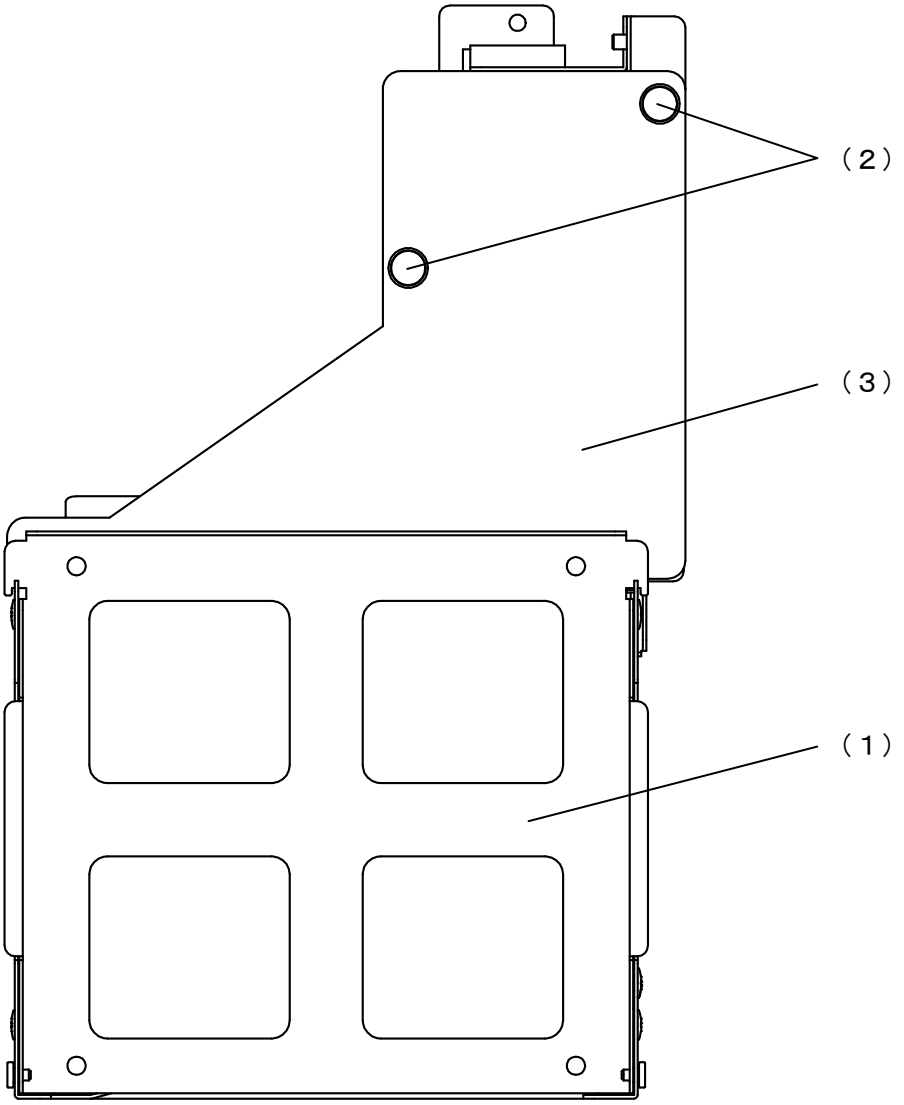

（１）収納部扉

収納部に収納される紙幣の飛び出しを防止します。

収納部扉を開き、収納されている紙幣を取り出します。

（２）ナイラッチ

紙幣通路正面板を回収箱に取り付けます。

（３）紙幣通路正面板（透明樹脂板）

紙幣回収箱に収納される紙幣の飛び出しを防止します。

紙幣回収箱内部で紙幣詰まりが発生した際に取り外して紙幣を取り除きます。

４．開店前の準備

朝の立ち上げ

① 島電源をＯＮします。（配電盤）

② 金庫制御ボックスの電源スイッチをＯＮします。

③ ７セグ・ＬＥＤ表示部に異常が表示されていないことを確認してください。

＜表示＞

７セグ・ＬＥＤ表示

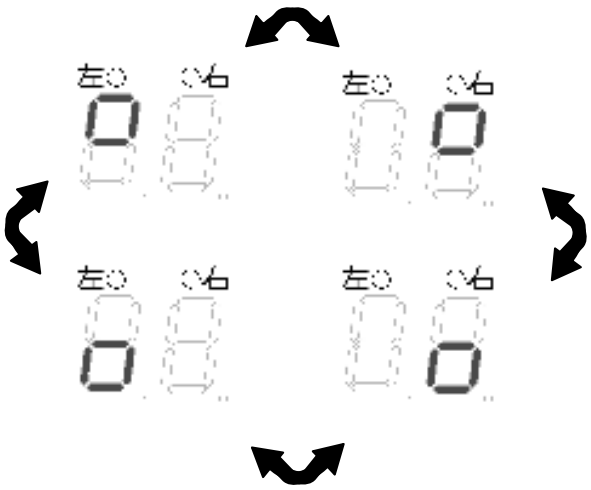

【異常なしの場合】

５．金庫制御ボックスによる点検方法

本機には、金庫制御ボックスによる点検機能があります。
操作方法、表示については次の通りです。

現在発生しているエラー表示

エラーが発生している場合、金庫制御ボックスの７セグ・ＬＥＤ表示部に異常が表示されます。
エラーが複数発生している場合は、２秒毎に表示が切り替わります。
表示内容に従い、点検してください。

紙幣詰まりの表示と対応のしかた

７セグ・ＬＥＤ表示部で紙幣詰まり位置を確認してください。

《例１》ＬＥＤの“右”が点灯、７セグ“０３”表示の場合

紙幣金庫側から見て右側の、紙幣金庫側から数えて３番目の台間機（Ａ０３）の近辺に紙幣が詰まっています。
「紙幣搬送ライン異常時の対応のしかた」（☞Ｐ．１１）を参照して詰まり紙幣の対応を行ってください。

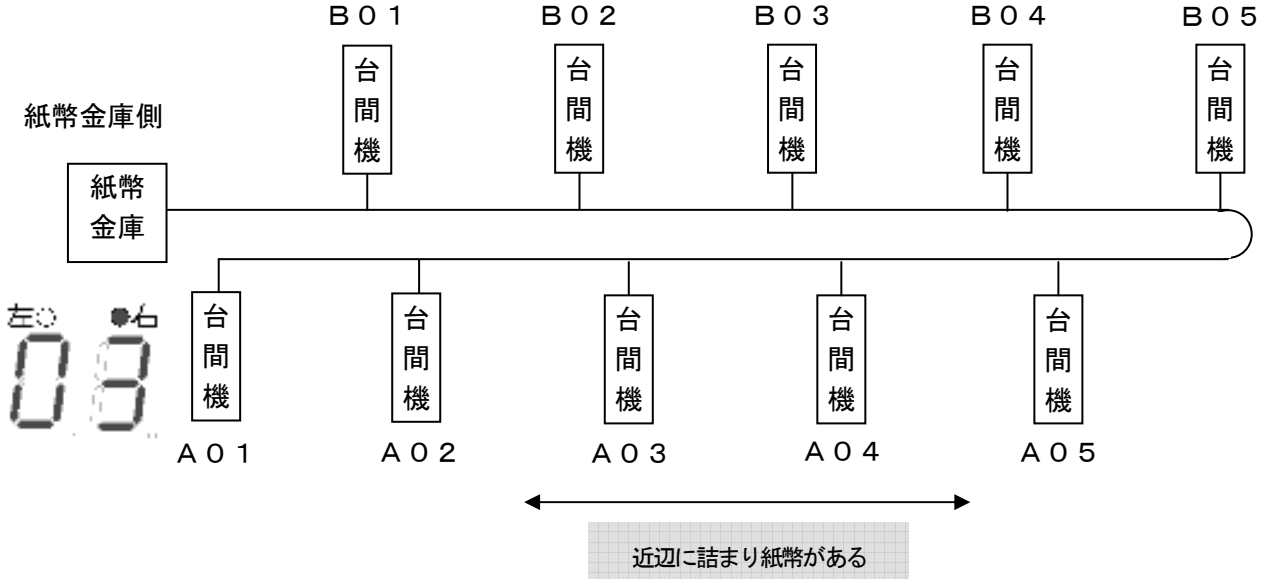

《例２》ＬＥＤの“左”が点灯、７セグ“０３”表示の場合

紙幣金庫側から見て左側の、紙幣金庫側から数えて３番目の台間機（Ｂ０３）の近辺に紙幣が詰まっています。

「紙幣搬送ライン異常時の対応のしかた」（☞Ｐ．１１）を参照して詰まり紙幣の対応を行ってください。

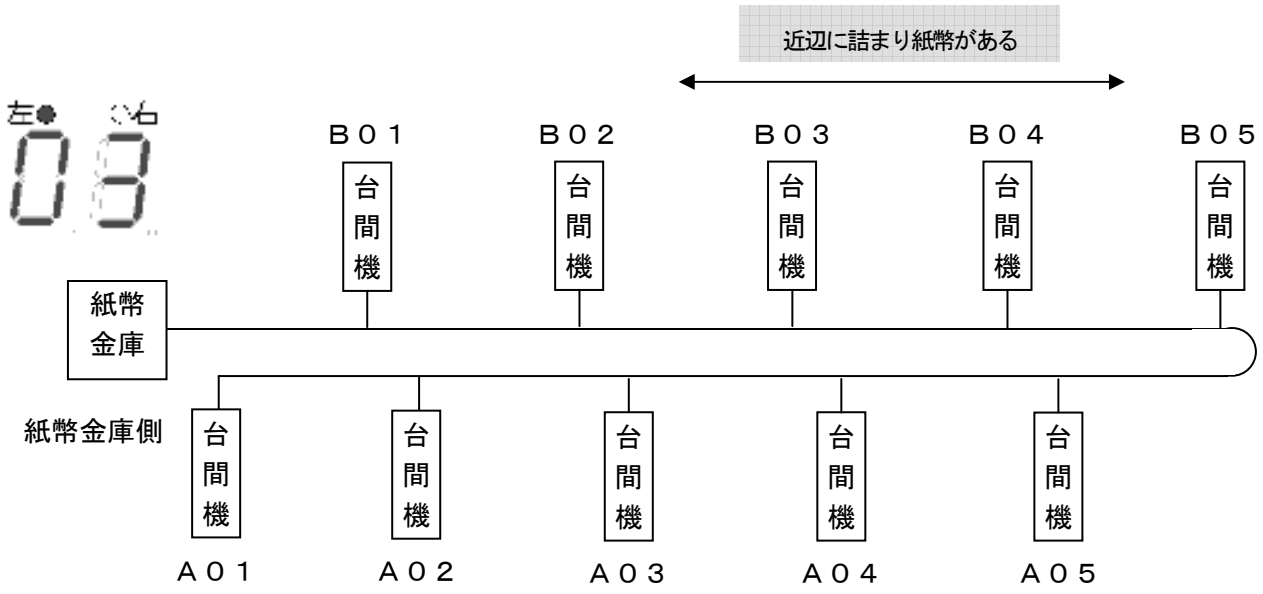

《例３》ＬＥＤが消灯、７セグが“Ｅ１”表示の場合

紙幣回収箱に紙幣が詰まっています。

「紙幣回収箱の紙幣詰まり」（☞Ｐ．２２）を参照して詰まり紙幣を取り除いてください。

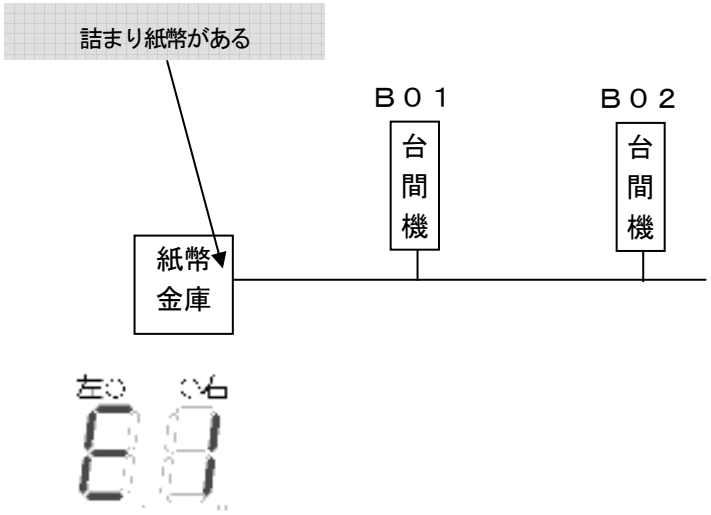

６．エラー表示と対応のしかた

７セグ・ＬＥＤ表示部でエラーの発生が確認できます。
エラーの点検後、解除キーを押してください。（☞Ｐ．１９参照）

エラー一覧

	表示	エラー詳細	異常表示ランプ（オプション）
1	左○ ○右 E0	回収箱切り離し	黄点灯
2	左○ ○右 E1	紙幣収納障害	赤点灯
3	左○ ○右 E2	設定異常	赤点灯
4	左● ○右 01　左○ ●右 03	紙幣搬送ＪＡＭ	赤点灯
5	左● ●右 03	通信異常	赤点灯

エラー内容・処置方法

	エラー	内容・処置方法
1	回収箱切り離し	紙幣回収箱が接続されていません。紙幣回収箱を接続してください。 紙幣回収箱接続後、電源スイッチのＯＦＦ／ＯＮで解除されます。
2	紙幣収納障害	紙幣回収箱で紙幣詰まりを検出しています。紙幣を取り除いてください。 解除キーを押すと解除されます。
3	設定異常	信号中継コントローラの接続台数設定に異常を検出しています。 設定スイッチを確認してください。電源スイッチのＯＦＦ／ＯＮで解除されます。
4	紙幣搬送ＪＡＭ	紙幣搬送ラインで紙幣詰まりを検出しています。紙幣を取り除いてください。 解除キーを押すと解除されます。
5	通信異常	信号中継コントローラの通信異常を検出しています。ハーネスの接続や接続台数設定を確認してください。 通信の復旧で自動解除されます。

紙幣回収箱の紙幣詰まり

① 収納部扉を持ち上げ、手前に開いてください。

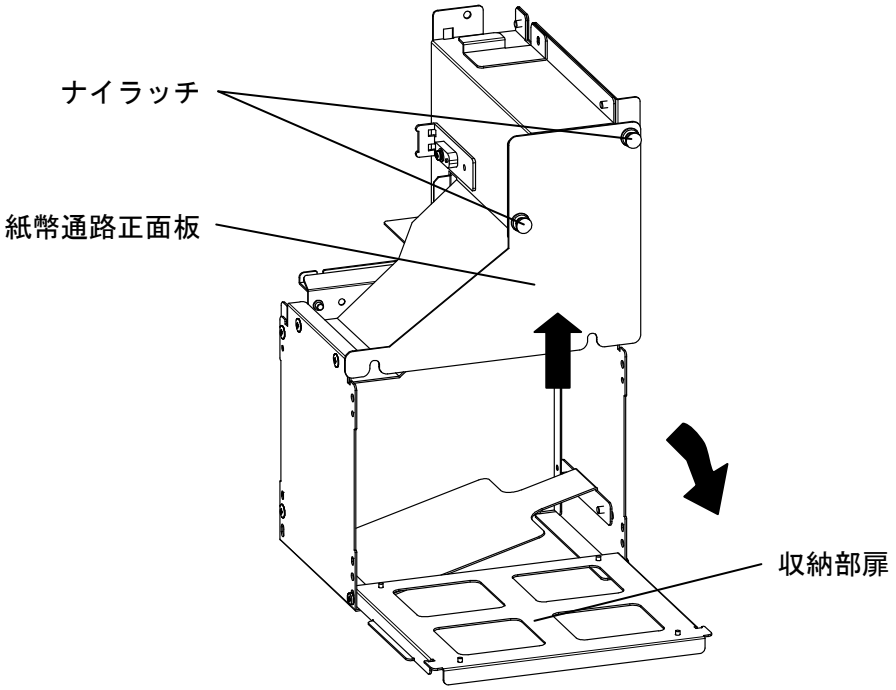

② ナイラッチを手前に引いてロックを外した後、紙幣通路正面板を取り外してください。

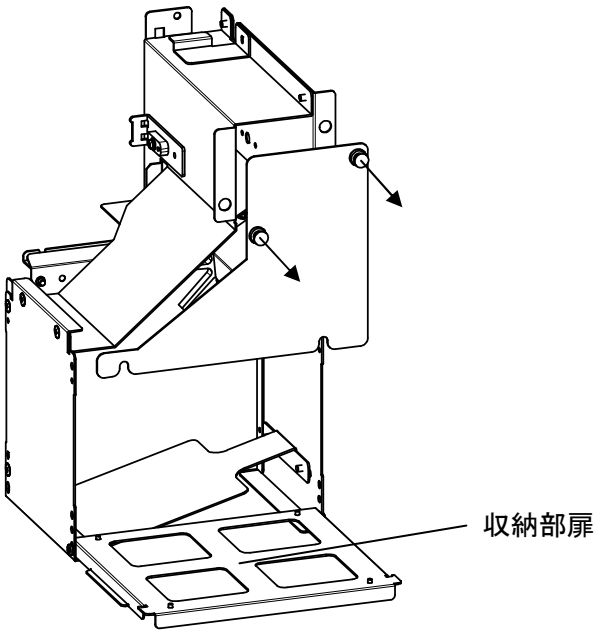

③ 詰まり紙幣を取り除いてください。

④ ①、②の逆の手順で紙幣通路正面板を取り付けた後に収納部扉を元に戻してください。

⚠ 注 意	紙幣通路正面板が収納部扉に覆いかぶさった状態で使用すると、紙幣詰まりの原因になります。

紙幣回収箱の切り離し

① 金庫制御ボックスの電源をＯＦＦし、固定しているねじを外してから紙幣回収箱を持ち上げ、引き出してください。

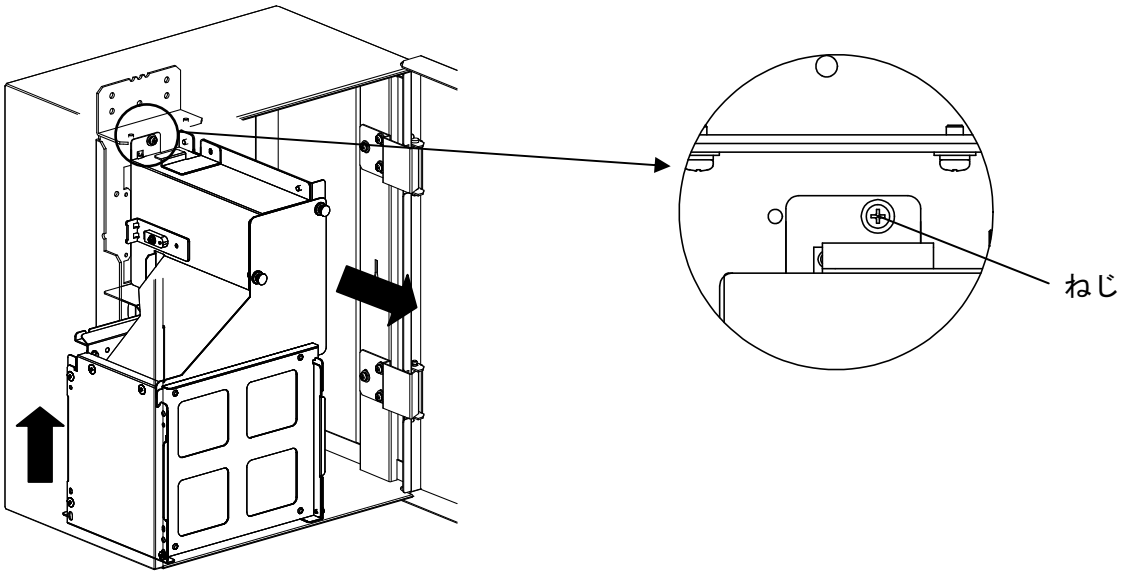

② 金庫制御ボックス下面に接続されている金庫センサハーネスのコネクタを取り外してください。

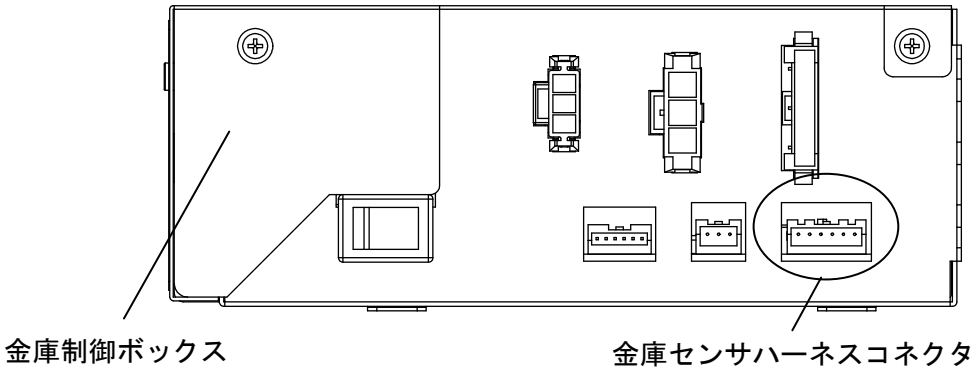

③ 紙幣回収箱後部に接続されているＡＣ分岐ハーネスのコネクタを取り外してください。

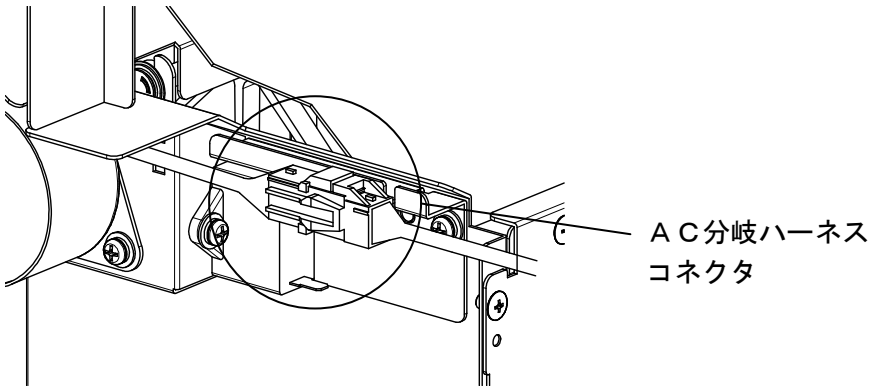

⚠ **注 意**	紙幣回収箱後部は高温になるため、触れないでください。

設定

初期値と入力範囲

金庫制御ボックス

（１）信号中継コントローラ接続台数設定スイッチ

項目	設定内容	出荷時
信号中継コントローラ 接続台数設定	１～２０	０（設定異常）

（２）設定スイッチ

項目	設定内容	出荷時
島構成設定スイッチ （ＳＷ１）	オフ：両島 オン：片島	オフ：両島
搬送方向設定スイッチ （ＳＷ２）	オフ：右 オン：左	オフ：右
未使用 （ＳＷ３）	無し	オフ
未使用 （ＳＷ４）	無し	オフ

信号中継コントローラ

（１）設定スイッチ

項目	設定内容	出荷時
アドレス設定	１～２０	０（設定異常）

お手入れのしかた

紙幣搬送ライン

紙片や綿ボコリが紙幣搬送ライン上に溜まると紙幣詰まりの要因になるため、６ヶ月に１度紙幣搬送カバーを開き､エアスプレー等で清掃を行ってください。（紙片は他の装置に悪影響を与えますので、完全に回収してください）

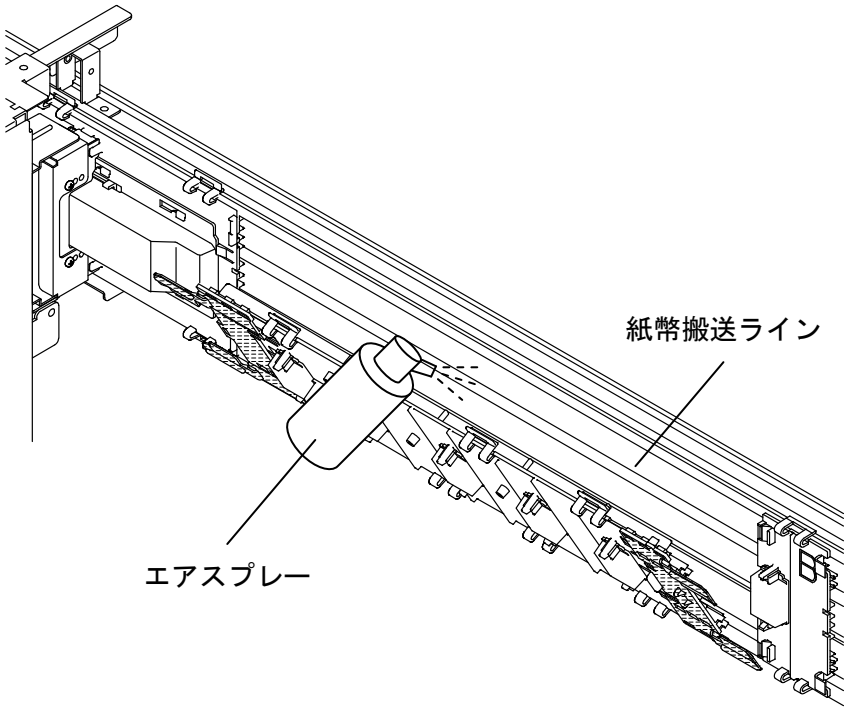

【注】

・ガソリン、アルコール、シンナー、ベンジン等は、絶対に使用しないでください。
　プラスチックの割れ、変形による紙幣の詰まりの要因になります。
・電装部品に水がつかないようにしてください。システムが停止する要因になります。
・注油を必要とする箇所はありません。油がベルトやプラスチック部品に付着すると、詰まりの要因になるため絶対に使用しないでください。
・汚れがひどい時は、やわらかい乾いた布で汚れを拭いてください。

⚠ **注 意**	紙幣搬送カセット下部のモータボックスは高温となるため、触れないでください。

サービスを依頼される前に

サービスを依頼される前に次の点を確認してください。

症状	確認項目	処置
・紙幣がよく詰まる箇所がある	紙幣搬送カバー（緑色）の上下ロック８ヶ所と左右カバー固定ラッチ（黄色）のロック４ヶ所が確実に掛っていますか？（☞Ｐ．８参照）	ロックを確認してください。
	ガイドビルがきちんと取り付けられていますか？（脱落・浮き等ないか？）（☞Ｐ．１０参照）	ガイドビルを正しく取り付け直してください。
	紙幣搬送ライン上に紙片または綿ボコリが溜まっていませんか？	紙片または綿ボコリを取り除いてください。
・紙幣が必ず詰まる箇所がある	モータボックスのコネクタが抜けていませんか？	コネクタを所定位置に挿入してください。

仕様

１．紙幣搬送装置

項　目	内　　容
使用紙幣	１０００円、２０００円、５０００円、１００００円紙幣
電　源	ＡＣ１００Ｖ　　５０／６０Ｈｚ
消費電力	約１０Ｗ／紙幣搬送カセット１台
動作仕様	搬送モータを常時動作 異常検出時は搬送モータを停止
紙幣搬送カセット	平ベルトによる搬送（紙幣通過センサ付き） 紙幣搬送カセット長は島工事仕様により異なる
紙幣搬送スピード	約１６５mm／秒（５０Ｈｚ），約１９５mm／秒（６０Ｈｚ）

２．紙幣金庫

項　目	内　　容
外形寸法	本体部：３００（幅）×３８０（高さ）×１７０（奥行）mm 扉　部：３０３（幅）×３８８（高さ）×３０　（奥行）mm
外部表示	異常表示ランプ（オプション）
紙幣回収箱	左収納タイプ、右収納タイプ
収納枚数	最大約３００枚（４金種混合）
紙幣識別機能	無し
電　源	ＡＣ１００Ｖ　　５０／６０Ｈｚ
消費電力	動作時　約４０Ｗ
質　量	約８．０ｋｇ

３．信号中継コントローラ

項　目	内　　容
外形寸法	１６２（幅）×９５（高さ）×３６（奥行）mm（突起部は除く）
表　示	ＬＥＤ（緑：１）
電　源	ＤＣ２４Ｖ（紙幣金庫より供給）
消費電力	約５Ｗ