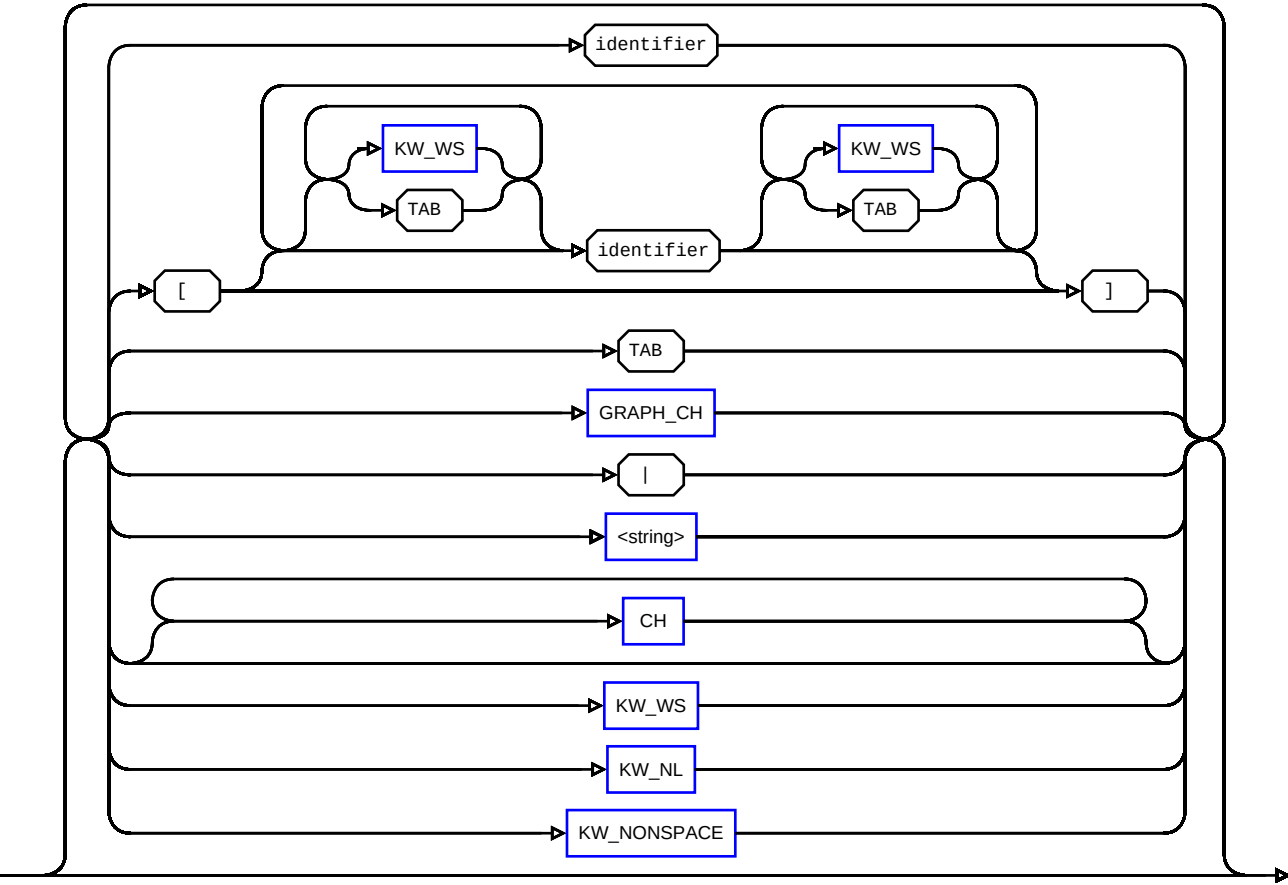screen_layout :