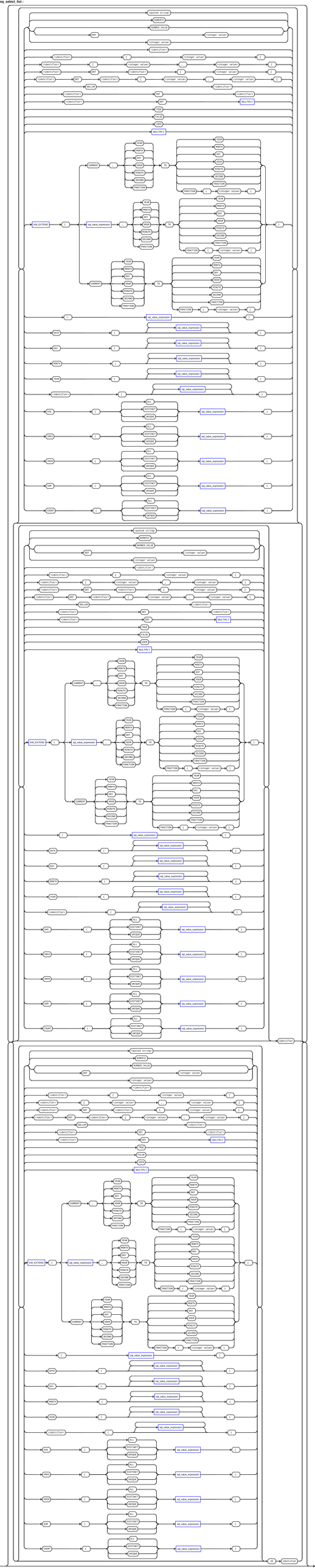sq_select_list: