NSR

Amsterdam Centraal

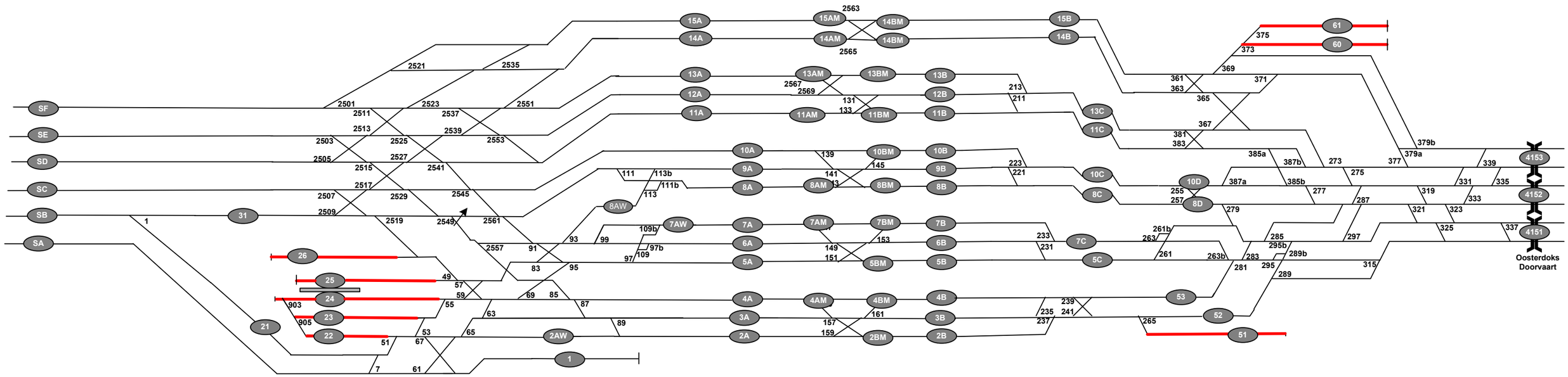

Zodanige planning door BLP dat spoorbezetting niet conflicteert met treindienst, waarbij
altijd 2 doorgaande sporen vrij zijn voor afhandeling treindienst
Sporen 3a, 3b, 6a, 6b, 9a, 9b, 10c, 12a en 12b worden in de jaardienst niet verdeeld.

Capaciteitsverdeling jaardienst 2011