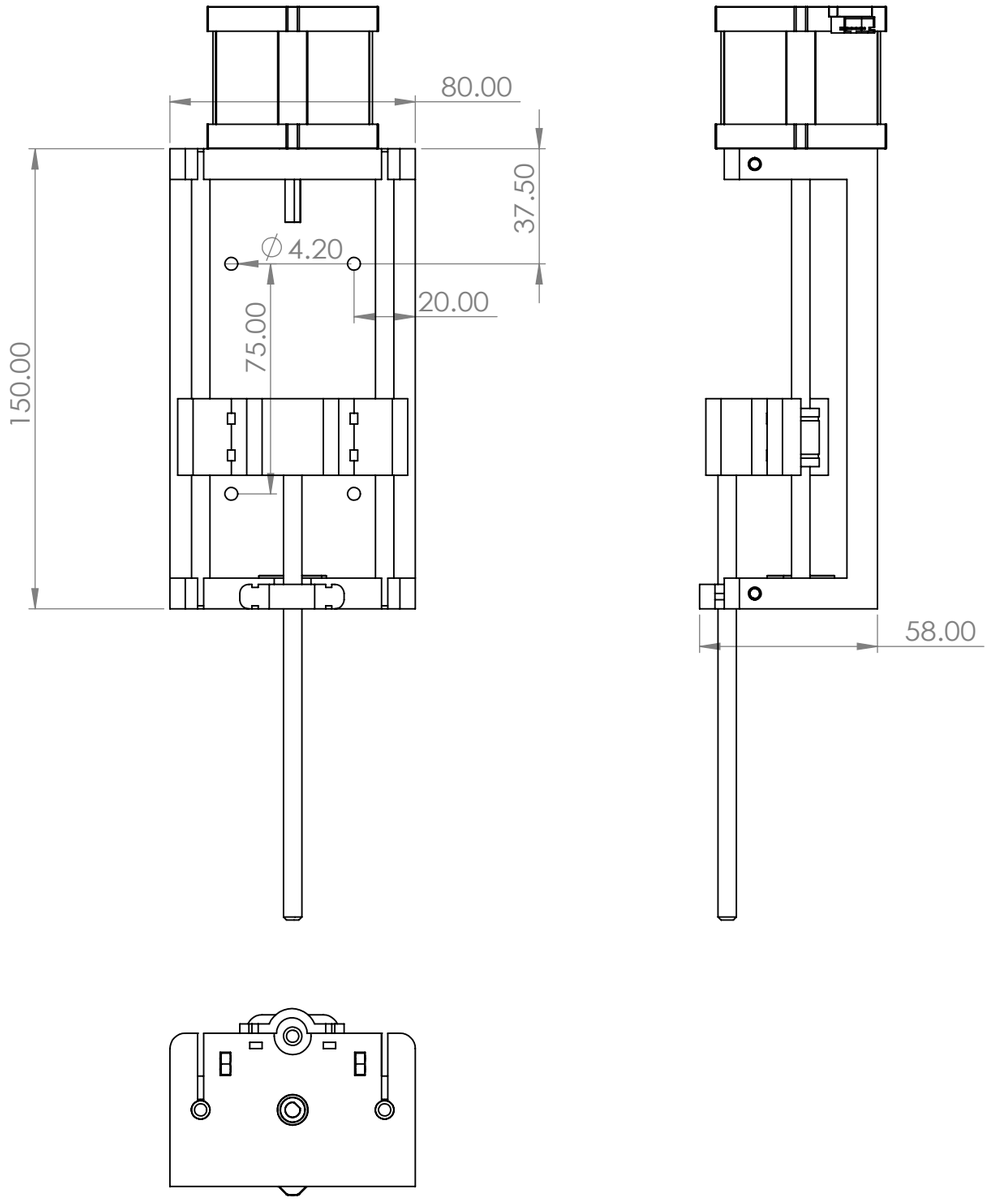

除非另有指定: 否則尺寸是以毫米為單位 表面加工: 公差: 緣性: 角度:	加工處理:			去除毛邊 與銳角	不要縮放工程圖	修訂版
	姓名	簽名	日期			標題:
繪製者						
檢查者						
核准者						
製程						
品管				材料:	工程圖編號 asm3	A3
				重量:	比例:1:5	圖頁 1 OF 1