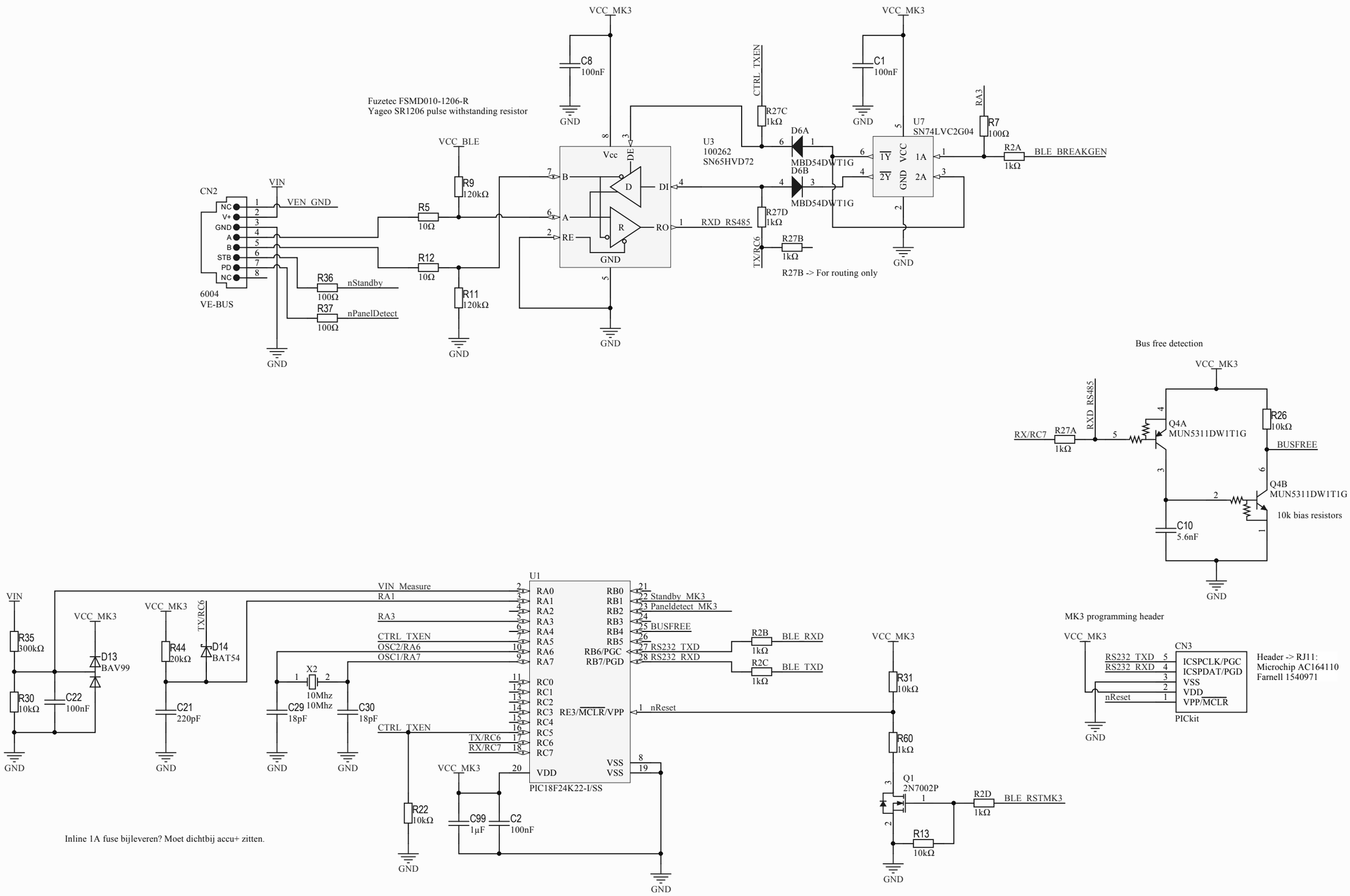

Victron Energy B.V.
De Paal 35, 1351 JG
Almere-Haven The Netherlands
Tel.: +31 (0)36 535 9700

victron energy
BLUE POWER

Project: VEBUSBLE.PrjPcb		Desc: MK3.SchDoc		
Designed by: RvdW	Date: 2015-10-20	Sheet 1 of 3	Rev: 3	Size A3

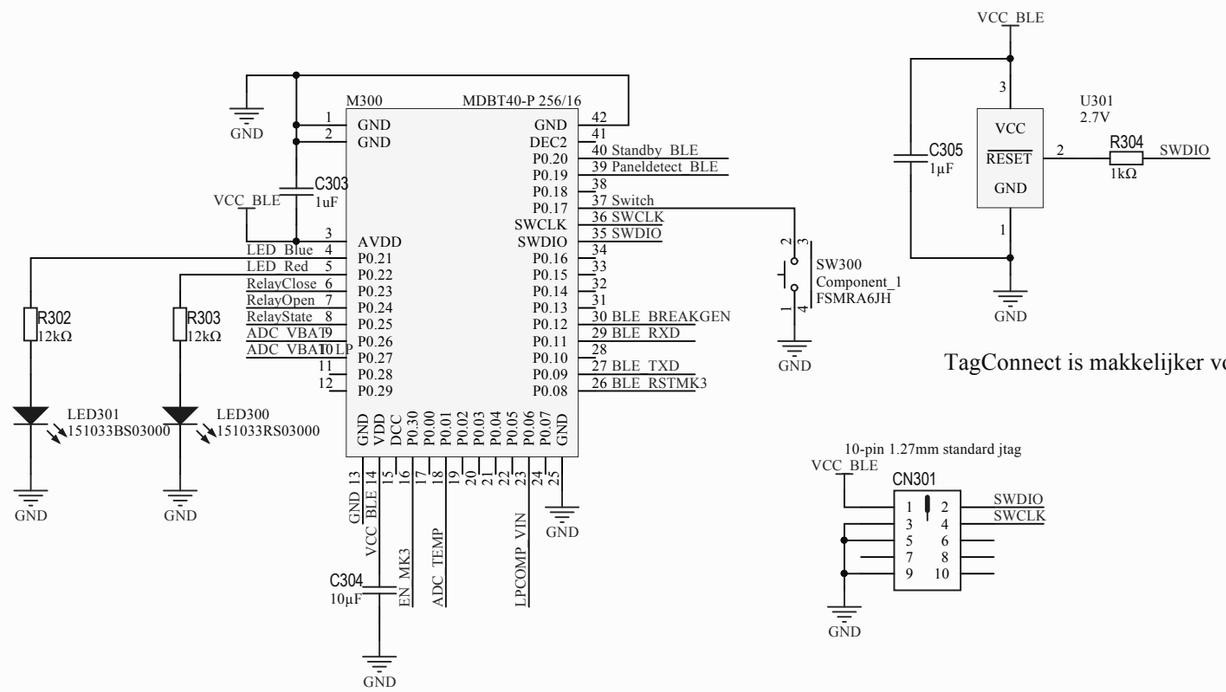

TagConnect is makkelijker voor productie!

Victron Energy B.V.
De Paal 35, 1351 JG
Almere-Haven The Netherlands
Tel.: +31 (0)36 535 9700

victron energy
BLUE POWER

Project: VEBUSBLE.PrjPcb		Desc: BLE.SchDoc		
Designed by: RvdW	Date: 2015-10-20	Sheet 2 of 3	Rev: 3	Size A3

1 330k weerstand weglaten om zo beter te kunnen meten rond 50degC
Dan moet de 32k4 ook aangepast worden, naar 16k2 en ook 1uF naar 470nF?

ADC prescalers
1.000
0.667
0.333

resolution (mV)
25.0
37.6
75.1

full scale voltage (V)
25.6
38.5
76.9

abs. max. input voltage (V)
51.3
76.9
76.9

Reff=(2 x 330K x 32.4K) / (2 x 330K + 32.4K) = 30.9K

C = 1u
fc = 5.2Hz
100Hz rejection 19

C = 2u2
fc = 2.3Hz
100Hz rejection 43

C = 4u7
fc = 1.1Hz
100Hz rejection 91

C = 10u
fc = 0.5Hz
100Hz rejection 194

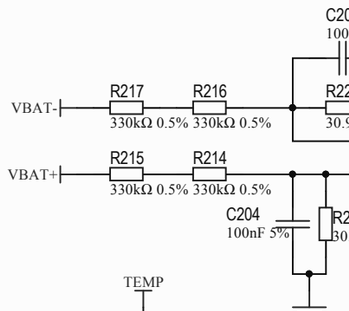

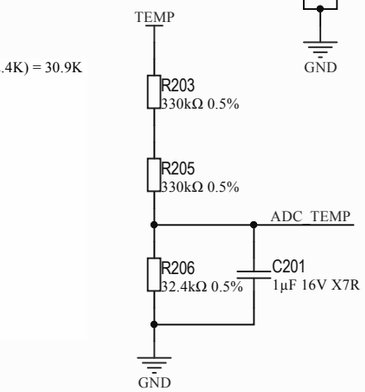

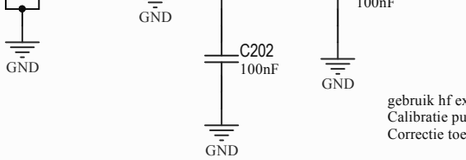

Iq = 17uA (12V), 35uA (24V), 69uA (48V)

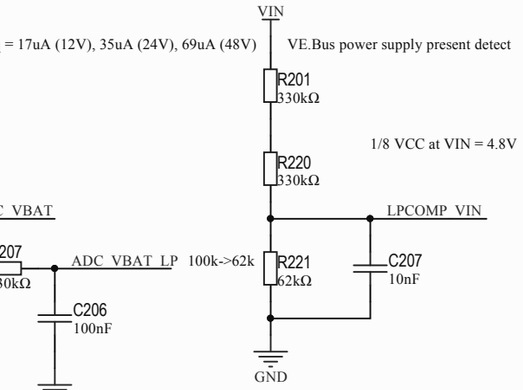

gebruik hf ext kristal tijdens adc conversie voor hogere nauwkeurigheid dan interne clock
Calibratie punten: 8, 16, 32, 64 V -> min en max van elke configuratie (12, 24, 48 V)
Correctie toevoegen op interne ADC referentie voor temperatuur +-1% bij -25...+75 (+-200ppm)

Calibratie punten: 0 25 50 degC
Calibreren met spanningsbron op sensor aansluiting

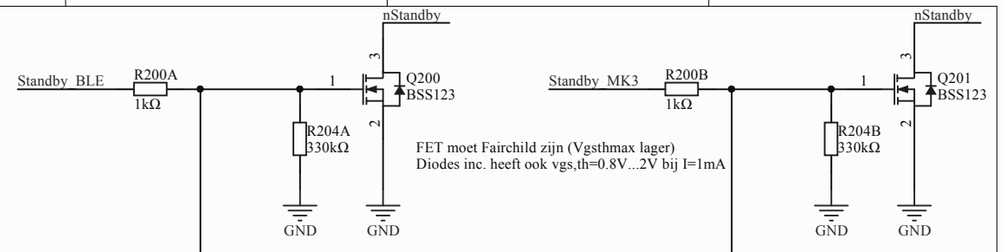

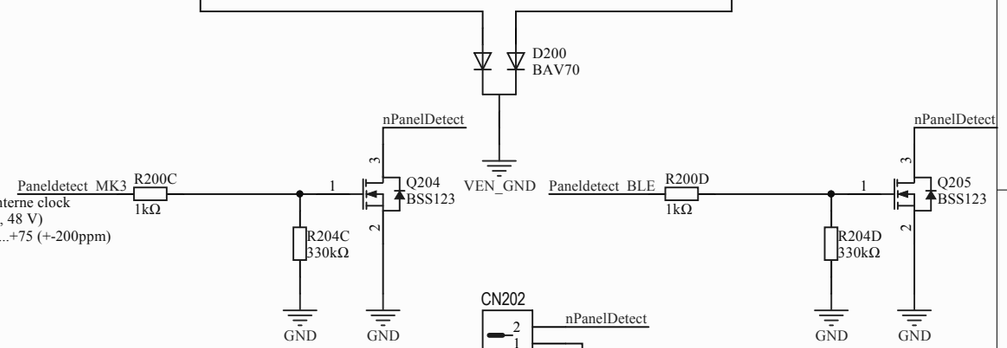

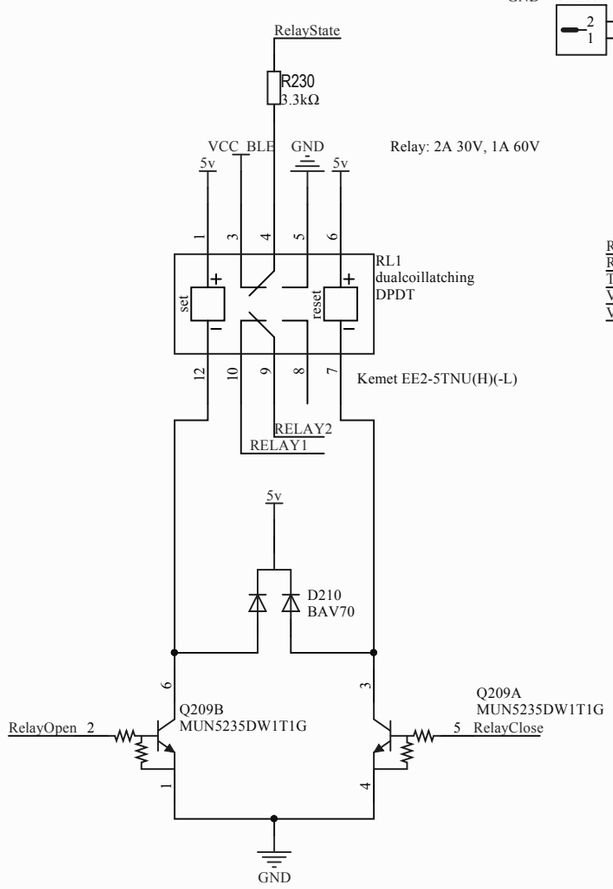

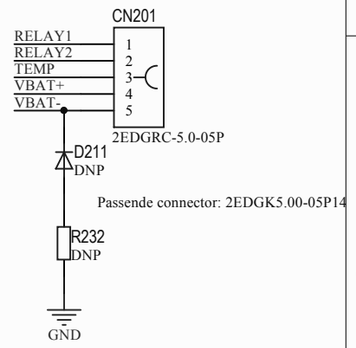

D207 niet plaatsen? interne diode

2.2uF 100V caps: Samsung CL32B225KCJSNNE
Deze caps hebben soft termination.

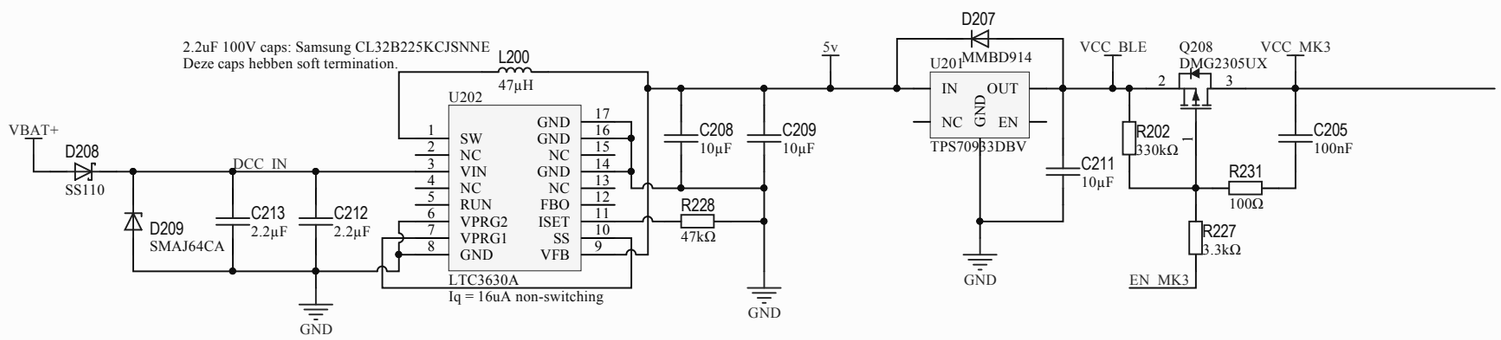

nRF51 heeft standaard geen pull weerstand aan staan (PIN_CNF[n])
10.9 van datasheet: PIC18 standaard in tristate
10.3.1: The pull-ups are disabled on a Power-on Reset.

Fi1 Fi3 Fi4

Victron Energy B.V.
De Paal 35, 1351 JG
Almere-Haven The Netherlands
Tel.: +31 (0)36 535 9700

Project: VEBUSBLE.PrjPcb		Desc: Misc.SchDoc		
Designed by: RvdW	Date: 2015-10-01	Sheet 3 of 3	Rev: 3	Size A3