草ヶ江（鳥飼六丁目）地区（2）下水道築造工事

数　量　計　算　書

変　更

福岡市道路下水道局
建設部西部下水道課

〔 変 更 管 更 生 工 〕

〔 管 更 生 工 〕

数 量 総 括 表

φ300管更生工（更生自立管）【昼間】

工 種	種 別	形状寸法	単 位	数 量	
				40.10	40.11
路 線 延 長			m	40.10	
				39.20	39.21
管 渠 延 長			m	39.20	
管更生工				1	
	更 生 材 料	内径φ300	式	1	
		機械設置・撤去		39.20	
	管 更 生 工	更生工・養生工1式	m	39.20	
				2	
	人孔管口処理工		箇所	2	
		φ150		6	
	取付管口処理工	穿孔及び仕上げ	箇所	6	
		φ150			
	副管口処理工	穿孔及び仕上げ	箇所		
				1	
	水 替 工		式	1	
管内洗浄工				39.20	
	管 内 洗 浄 工	施工前	m	39.20	
				39.20	
	〃	施工後	m	39.20	
本管TV調査工				39.20	
	本管TV調査工	施工前	m	39.20	
				39.20	
	〃	施工後	m	39.20	
障害物除去工				1	
	モ ル タ ル		箇所		
	木 の 根		箇所		
	取付管突出		箇所		
				1	
	そ の 他		箇所		

数 量 総 括 表

φ400管更生工（更生自立管）【昼間】

工 種	種 別	形状寸法	単 位	数 量	
				29.20	29.27
路 線 延 長			m	29.20	
				28.30	28.37
管 渠 延 長			m	28.30	
管更生工				1	
	更 生 材 料	内径φ400	式	1	
		機械設置・撤去		28.30	
	管 更 生 工	更生工・養生工1式	m	28.30	
				2	
	人孔管口処理工		箇所	2	
		φ150		6	
	取付管口処理工	穿孔及び仕上げ	箇所	7	
		φ150			
	副管口処理工	穿孔及び仕上げ	箇所		
				1	
	水 替 工		式	1	
管内洗浄工				28.30	
	管 内 洗 浄 工	施工前	m	28.30	
				28.30	
	〃	施工後	m	28.30	
本管TV調査工				28.30	
	本管TV調査工	施工前	m	28.30	
				28.30	
	〃	施工後	m	28.30	
障害物除去工				5	
	モ ル タ ル		箇所		
	木 の 根		箇所		
	取付管突出		箇所		
				1	
	そ の 他		箇所		

数 量 総 括 表

φ250管更生工(更生自立管)【夜間】

工 種	種 別	形状寸法	単 位	数 量	
				123.70	123.74
路 線 延 長			m	127.90	
				118.60	118.64
管 渠 延 長			m	121.70	
管更生工				1	
	更 生 材 料	内径φ250	式	1	
		機械設置・撤去		118.60	
	管 更 生 工	更生工・養生工1式	m	121.70	
				14	
	人孔管口処理工		箇所	16	
		φ150		13	
	取付管口処理工	穿孔及び仕上げ	箇所	12	
		φ150		2	
	副管口処理工	穿孔及び仕上げ	箇所		
				1	
	水 替 工		式	1	
管内洗浄工				118.60	
	管 内 洗 浄 工	施工前	m	121.70	
				118.60	
	〃	施工後	m	121.70	
本管TV調査工				118.60	
	本管TV調査工	施工前	m	121.70	
				118.60	
	〃	施工後	m	121.70	
障害物除去工					
	モ ル タ ル		箇所		
	木 の 根		箇所		
				1	
	取付管突出		箇所		
	そ の 他		箇所		
				2	
	止水工		箇所		

数 量 総 括 表

φ300管更生工（更生自立管）【夜間】

工 種	種 別	形状寸法	単 位	数 量	
				32.90	32.91
路 線 延 長			m	30.10	
				30.50	30.56
管 渠 延 長			m	28.60	
管更生工				1	
	更 生 材 料	内径φ300	式	1	
		機械設置・撤去		30.50	
	管 更 生 工	更生工・養生工1式	m	28.60	
				4	
	人孔管口処理工		箇所	2	
		φ150		9	
	取付管口処理工	穿孔及び仕上げ	箇所	9	
		φ150		1	
	副管口処理工	穿孔及び仕上げ	箇所		
				1	
	水 替 工		式	1	
管内洗浄工				30.50	
	管 内 洗 浄 工	施工前	m	28.60	
				30.50	
	〃	施工後	m	28.60	
本管TV調査工				30.50	
	本管TV調査工	施工前	m	28.60	
				30.50	
	〃	施工後	m	28.60	
障害物除去工					
	モ ル タ ル		箇所		
	木 の 根		箇所		
	取付管突出		箇所		
	そ の 他		箇所		

更生工数量計算書（φ300　更生自立管）【昼間】

	路線番号	路線延長 (m)	管渠延長 (m)	土被り上流 (m)	土被り下流 (m)	管更生工						管内洗浄工 (m)	本管TV調査工 (m)	事前処理				管種	地下水位 GL- (m)	輪荷重条件	歩車区分	備考
						管更生工 (m)	人孔管口処理工 (箇所)	取付管口処理工 φ150 (箇所)	取付管口処理工 (箇所)	副管口処理工 φ150 (箇所)	副管口処理工 (箇所)			モルタル (箇所)	木の根 (箇所)	取付管 (箇所)	その他 (箇所)					
		40.11	39.21	1.10	0.96	39.21	2	6				39.21	39.21	1			1					
1	418-1	40.10	39.20	1.10	0.96	39.20	2	6				39.20	39.20					陶管	2.00	T-25	車道	
		40.11	39.21			39.21	2	6				39.21	39.21	1			1					
	合計	40.10	39.20			39.20	2	6				39.20	39.20									

更生工数量計算書（φ400　更生自立管）【昼間】

	路線番号	路線延長 (m)	管渠延長 (m)	土被り上流 (m)	土被り下流 (m)	管更生工						管内洗浄工 (m)	本管TV調査工 (m)	事前処理				管種	地下水位 GL- (m)	輪荷重条件	歩車区分	備考
						管更生工 (m)	人孔管口処理工 (箇所)	取付管口処理工 φ150 (箇所)	取付管口処理工 (箇所)	副管口処理工 φ150 (箇所)	副管口処理工 (箇所)			モルタル (箇所)	木の根 (箇所)	取付管 (箇所)	その他 (箇所)					
		29.27	28.37	1.42	1.53	28.37	2	6				28.37	28.37	5			1					
1	414-2	29.20	28.30	1.42	1.53	28.30	2	7				28.30	28.30					HP管	1.05	T-25	車道	
		29.27	28.37			28.37	2	6				28.37	28.37	5			1					
	合計	29.20	28.30			28.30	2	7				28.30	28.30									

更生工数量計算書（φ250 更生自立管）【夜間】

	路線番号	路線延長 (m)	管渠延長 (m)	土被り上流 (m)	土被り下流 (m)	管更生工						管内洗浄工 (m)	本管TV調査工 (m)	事前処理					管種	地下水位 GL-(m)	輪荷重条件	歩車区分	備考
						管更生工 (m)	人孔管口処理工 (箇所)	取付管口処理工 φ150 (箇所)	取付管口処理工 (箇所)	副管口処理工 φ150 (箇所)	副管口処理工 (箇所)			モルタル (箇所)	木の根 (箇所)	取付管 (箇所)	その他 (箇所)	止水 (箇所)					
		17.43	16.83	1.48	1.30	16.83	2					16.83	16.83										
1	19-1-1	19.50	18.90	1.48	1.30	18.90	2					18.90	18.90						陶管	2.10	T-14	歩道	
		7.57	6.97	1.47	1.38	6.97	2					6.97	6.97										
2	19-1-2	7.90	7.30	1.47	1.38	7.30	2					7.30	7.30						陶管	2.10	T-14	歩道	
		2.19	1.59	1.32	1.33	1.59	2					1.59	1.59										
3	19-2-2	2.10	1.50	1.32	1.33	1.50	2					1.50	1.50						陶管	2.10	T-14	歩道	
		6.22	5.62	1.22	1.30	5.62	2					5.62	5.62										
4	19-2-3	6.10	5.50	1.22	1.30	5.50	2					5.50	5.50						陶管	2.10	T-14	歩道	
5	215-2-1	2.20	1.10	3.42	3.92	1.10	2					1.10	1.10						陶管	2.10	T-25	車道	
		29.43	28.53	1.65	1.54	28.53	2	4		1		28.53	28.53					2					
6	215-2-2	29.40	28.50	1.65	1.54	28.50	2	4				28.50	28.50						陶管	2.10	T-25	車道	
		28.92	28.02	1.60	1.63	28.02	2	4				28.02	28.02										
7	215-2-3	28.80	27.90	1.60	1.63	27.90	2	4				27.90	27.90						陶管	2.10	T-25	車道	
		31.98	31.08	1.50	1.64	31.08	2	5		1		31.08	31.08			1							
8	215-2-4	31.90	31.00	1.50	1.64	31.00	2	4				31.00	31.00						陶管	2.10	T-25	車道	
		123.74	118.64			118.64	14	13		2		118.64	118.64			1		2					
	合計	127.90	121.70			121.70	16	12				121.70	121.70										

更生工数量計算書（φ300　更生自立管）【夜間】

	路線番号	路線延長 (m)	管渠延長 (m)	土被り上流 (m)	土被り下流 (m)	管更生工						管内洗浄工 (m)	本管TV調査工 (m)	事前処理				管種	地下水位 GL- (m)	輪荷重条件	歩車区分	備考
						管更生工 (m)	人孔管口処理工 (箇所)	取付管口処理工 φ150 (箇所)	取付管口処理工 (箇所)	副管口処理工 φ150 (箇所)	副管口処理工 (箇所)			モルタル (箇所)	木の根 (箇所)	取付管 (箇所)	その他 (箇所)					
		30.13	29.23	1.68	1.65	29.23	2	8				29.23	29.23									
1	257	30.10	28.60	1.68	1.65	28.60	2	9				28.60	28.60					陶管	2.10	T-25	車道	
		2.78	1.33	3.42	3.92	1.33	2	1		1		1.33	1.33									
2	215-2-1																	陶管	2.10	T-25	車道	
		32.91	30.56			30.56	4	9		1		30.56	30.56									
	合計	30.10	28.60			28.60	2	9				28.60	28.60									

増

〔 変更　本管布設替工 〕

本管布設替工 総括表

増

工種	種別	細別	単位	数量	摘要
				1.10	
本管布設替工			m		
				1	
	塩ビ管 φ300	3m以上5m未満	箇所		
				2	
継手	φ300	異種管継手	箇所		
				1.10	
埋設標識テープ	巾300m		m		
				1.90	π×0.318×2巻 =1.998 m/取付箇所
埋設標示テープ	巾50mm 2回巻		m		1.99 × 1.00
				1.00	1.07
土工	一般掘削		m3		
				0.90	0.97
	埋戻	再生砂	m3		
				0.08	0.08
	砂基礎工	再生砂	m3		
				1.00	1.07
	残土運搬工		m3		
土留工	H=2.0m		m		
土留支保工	1段		m		

本 管 布 設 替 土 工

〔 VUφ250→VUφ300素掘　A舗装　 〕　　【昼間】

断　面　図

増

平均深:　1.30 m

掘削深:　1.40 m

既設舗装厚:　0.15 m

新設舗装厚:　0.15 m

土工延長:　1.10 m

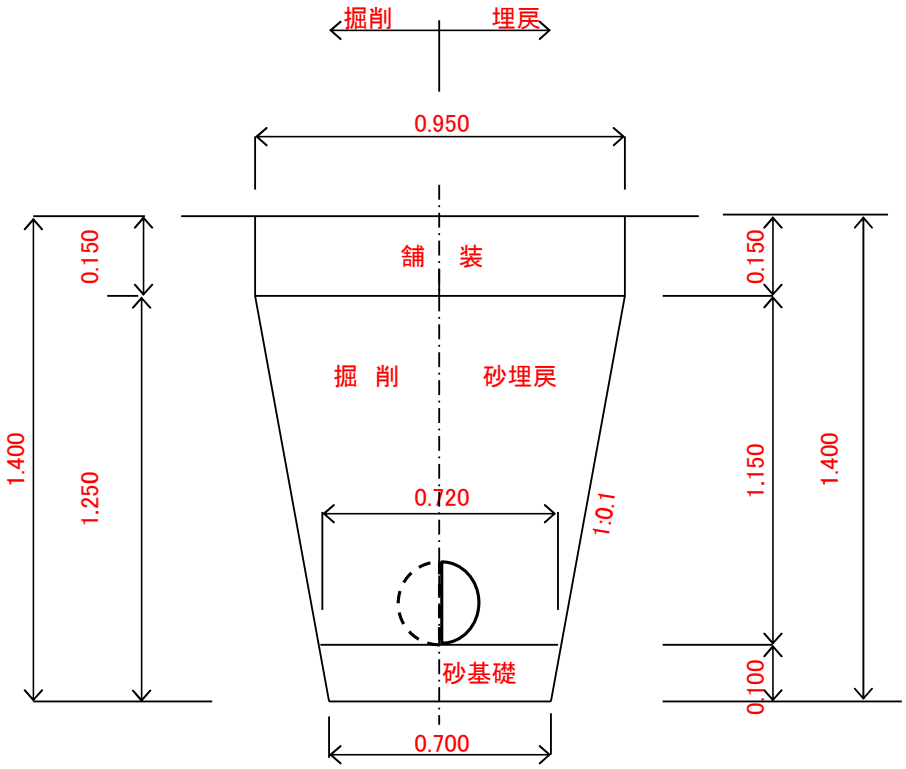

残土係数

掘削:　π/4×　0.267 ²　＝　0.056 m²

埋戻:　π/4×　0.318 ²　＝　0.079 m²

名　称	規格	計　算　式	数量	単位
一般掘削工		〔(　0.950　＋　0.700　)/2×　1.250　－　0.056　〕×　1.10	1.07	m³
埋戻工	再生砂	〔(　0.950　＋　0.720　)/2×　1.150　－　0.079　〕×　1.10	0.97	m³
砂基礎工	再生砂	(　0.720　＋　0.700　)/2×　0.100　×　1.10	0.08	m³
残土処分工		1.07	1.07	m³

〔　変更　取付管およびますエ　〕

〔　取付管およびますエ　〕

取付管および汚水桝設置工 1／3 総括表【昼間】

工　種	種　別	細　別	単位	数　量	摘　要
				12.0	12
汚水桝設置工	小口径汚水桝		箇所	13.0	13　0
〃	B型桝		箇所		
				15.0	12　3
取付管工	φ150	3m未満	箇所	16.0	13　+　3
〃	〃	3m以上～5m未満	箇所		
〃	〃	5m以上～12m未満	箇所		
				15.0	12　3
ヤリトリ継手	φ150		個	16.0	13　+　3
				46.60	π×0.165×2巻×3箇所 = 3.11m/取付箇所 15　×　3.11
標示テープ	巾50mm 2回巻		m	49.70	π×0.165×2巻×3箇所 = 3.11m/取付箇所 16　×　3.11
				12.40	8.61　＋　1.68　＋　2.14
土工	一般掘削		m^3	13.70	9.94　+　1.68　+　2.14
				10.50	7.12　＋　1.40　＋　1.99
〃	埋戻	再生砂	m^3	11.60	8.22　+　1.40　+　1.99
				1.00	0.72　＋　0.15　＋　0.17
〃	砂基礎工	再生砂	m^3	1.10	0.83　+　0.15　+　0.17
				12.40	8.61　＋　1.68　＋　2.14
〃	残土運搬工		m^3	13.70	9.94　+　1.68　+　2.14
				3.00	3.00
土留工	H=2.0m		m	3.00	3.00
〃	H=2.5m		m		
〃	H=3.0m		m		
〃	H=3.5m		m		
				3.00	3.00
軽量金属支保工	1段		m	3.00	3.00
〃	2段		m		

取付管および雨水桝設置工 2／3 総括表【昼間】

工　種	種　別	細　別	単位	数　量	摘　要
				1.0	1
雨水桝設置工	標準雨水桝		箇所	2.0	2
				3.0	3
〃	MA型雨水桝		箇所	4.0	4
				1.0	1
	小口径雨水桝		箇所		
				5.0	5
取付管工	φ150	3m未満	箇所	6.0	6
〃	〃	3m以上～5m未満	箇所		
〃	〃	5m以上～12m未満	箇所		
				5.0	5
〃	防臭逆止弁		個	6.0	6
				1.0	1
ヤリトリ継手	φ150		個		
				15.55	π×0.165×2巻×3箇所 = 3.11m/取付箇所 5　×　3.11
標示テープ	巾50mm　2回巻		m	18.66	π×0.165×2巻×3箇所 = 3.11m/取付箇所 6　×　3.11
				3.50	1.49　＋　2.02
土工	一般掘削		m^3	4.00	1.49　＋　2.52
				2.90	1.26　＋　1.65
〃	埋戻	再生砂	m^3	3.30	1.26　＋　2.06
				0.30	0.11　＋　0.25
〃	砂基礎工	再生砂	m^3	0.30	0.11　＋　0.25
				3.50	1.49　＋　2.02
〃	残土運搬工		m^3	4.00	1.49　＋　2.52
				5.00	4.00　＋　1.00
土留工	H=2.0m		m	5.00	5.00
〃	H=2.5m		m		
〃	H=3.0m		m		
				5.00	4.00　＋　1.00
軽量金属支保工	1段		m	5.00	5.00
〃	2段		m		

取付管および汚水桝設置工 3／3 総括表【夜間】

工　種	種　別	細　別	単位	数　量	摘　要
				12.0	12
汚水桝設置工	小口径汚水桝		箇所	12.0	12
〃	B型桝		箇所		
				12.0	12
支管取替工			箇所		
取付管工	φ150	3m未満	箇所		
〃	〃	3m以上～5m未満	箇所		
〃	〃	5m以上～12m未満	箇所		
				24	24
〃	やりとり継手		個	12	12
					π×0.165×2巻×3箇所＝3.11m/取付箇所
標示テープ	巾50mm 2回巻		m		0 × 3.11
				25.30	9.99 ＋ 15.39
土工	一般掘削		m^3	9.90	9.99 ＋
				26.20	10.76 ＋ 15.49
〃	埋戻	再生砂	m^3	10.70	10.76 ＋
				1.20	1.20 ＋
〃	砂基礎工	再生砂	m^3	1.20	1.20 ＋
				25.30	9.99 ＋ 15.39
〃	残土運搬工		m^3	9.90	9.99 ＋
				12.00	12.00
土留工	H=2.0m		m		
〃	H=2.5m		m		
〃	H=3.0m		m		
				12.00	12.00
軽量金属支保工	1段		m		
〃	2段		m		

取付管及び汚水桝設置工【L舗装】【昼間】

路線番号			桝部深さ	本管土被り	平均深さ	小口径汚水桝											B型桝					ヤリトリ継手	取付管布設工φ150				φ150土工延長(m)		土留工(m)					本管側掘削深
			A	(m)	(m)	H=0.5m	H=0.6m	H=0.7m	H=0.8m	H=0.9m	H=1.0m	H=1.1m	H=1.2m	H=1.3m	H=1.4m	H=1.5m	H=1.6m	H=1.7m	H=1.8m	H=1.9m	H=2.0m	φ150(箇所)	延長	3m未満	3m以上～5m未満	5m以上～12m未満	減長	土工延長	H=2.0 1段	H=2.5 1段	H=2.5 2段	H=3.0 2段	H=3.5 2段	(m)
		A	0.80	1.42	1.11				1													1	2.00	1				2.00						
1	414-2 1	A	0.80	1.42	1.11				1													1	2.00	1				2.00						
	2	L																																
2	2	A	0.80	1.42	1.11				1													1	2.00	1				2.00						
	5	K																																
3	5	A	0.80	1.42	1.11				1													1	2.00	1				2.00						
		A	1.00	1.42	1.21						1											1	2.00	1				2.00						
4	6	A	1.00	1.42	1.21						1											1	2.00	1				2.00						
		A	1.10	1.10	1.10							1										1	1.20	1				1.20						
5	418-1 1	A	1.10	1.10	1.10							1										1	1.20	1				1.20						
		A	1.10	1.10	1.10							1										1	1.00	1				1.00						
6	2	A	1.10	1.10	1.10							1										1	1.00	1				1.00						
		A	1.10	1.10	1.10							1										1	1.20	1				1.20						
7	3	A	1.10	1.10	1.10							1										1	1.20	1				1.20						
		A	1.10	1.10	1.10							1										1	1.00	1				1.00						
8	4	A	1.10	1.10	1.10							1										1	1.00	1				1.00						
		A	1.10	1.10	1.10							1										1	1.00	1				1.00						
9	5	A	1.10	1.10	1.10							1										1	1.00	1				1.00						
		A	1.00	1.10	1.05						1											1	1.50	1				1.50						
10	6	A	1.00	1.10	1.05						1											1	1.50	1				1.50						
		A	0.80	1.65	1.23				1													1	0.70	1				0.70	1.00					
11	257 2	A	0.80	1.65	1.23				1													1	0.70	1				0.70	1.00					1.65
		A	0.80	1.65	1.23				1													1	0.70	1				0.70	1.00					
12	3	A	0.80	1.65	1.23				1													1	0.70	1				0.70	1.00					1.65
		A	0.80	1.65	1.23				1													1	0.70	1				0.70	1.00					
13	7	A	0.80	1.65	1.23				1													1	0.70	1				0.70	1.00					1.65
		A	0.80	1.42	1.11				1													1	2.00	1				2.00						
14	414-2 7	C																																
					13.67				5		2	5										12.00	15.00	12				15.00	3.00					
	合計				14.78				6		2	5										13.00	17.00	13				17.00	3.00					
					1.11	1.11										12												12.90						
平均深				素掘	1.11									小口径桝		13												14.90						
					1.23	1.23																						2.10		3.00				
平均深				土留	1.23																							2.10		計 3.00		m		

汚 水 取 付 管 土 工

〔 VUφ150素堀　　L舗装　　〕　【昼間】

断　面　図

1.11
平均深:　1.11 m

1.21
掘削深:　1.21 m

既設舗装厚:　0.15 m

新設舗装厚:　0.25 m

12.90
土工延長:　14.90 m

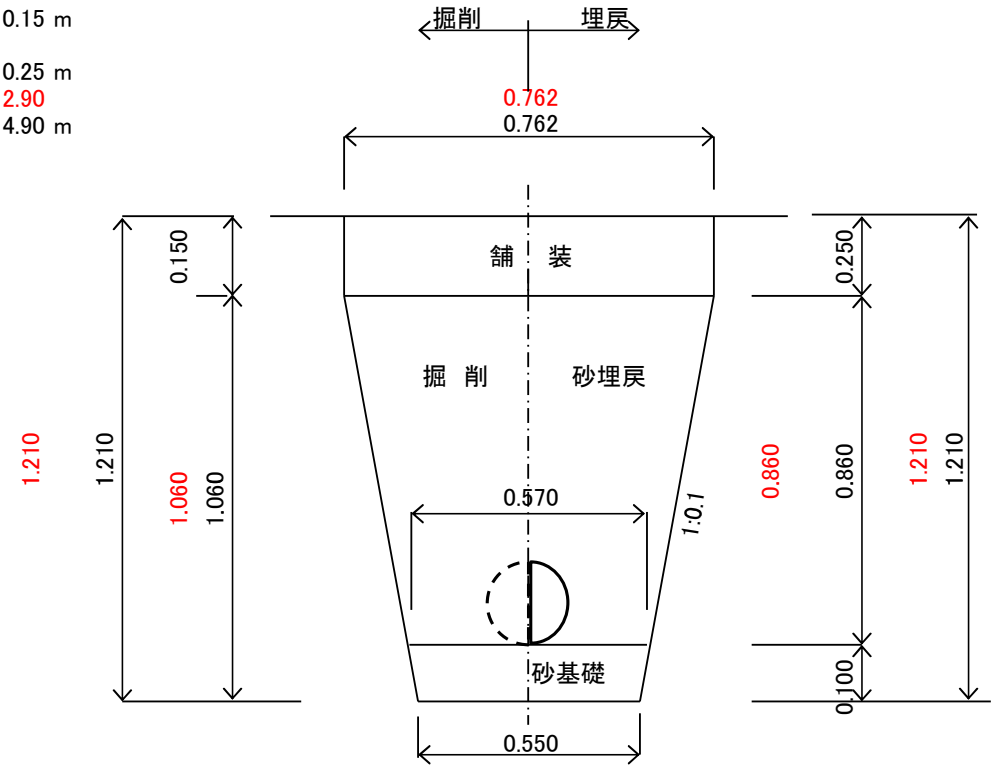

残土係数

掘削:　π/4×　0.189 ²　＝　0.028 m²

埋戻:　π/4×　0.165 ²　＝　0.021 m²

名　称	規格	計　算　式	数量	単位
		〔(0.762 ＋ 0.550)/2× 1.060 － 0.028 〕× 12.90	8.61	
一般掘削工		〔(0.762 ＋ 0.550)/2× 1.060 － 0.028 〕× 14.90	9.94	m³
		〔(0.762 ＋ 0.570)/2× 0.860 － 0.021 〕× 12.90	7.12	
埋戻工	再生砂	〔(0.762 ＋ 0.570)/2× 0.860 － 0.021 〕× 14.90	8.22	m³
		(0.570 ＋ 0.550)/2× 0.100 × 12.90	0.72	
砂基礎工	再生砂	(0.570 ＋ 0.550)/2× 0.100 × 14.90	0.83	m³
		8.61	8.61	
残土処分工		9.94	9.94	m³

汚 水 取 付 管 土 工

〔 VUφ150土留　　L舗装　　〕　【昼間】

断　面　図

1.23
平均深:　1.23 m
1.33
掘削深:　1.33 m

既設舗装厚:　0.15 m

新設舗装厚:　0.25 m
2.10
土工延長:　2.10 m

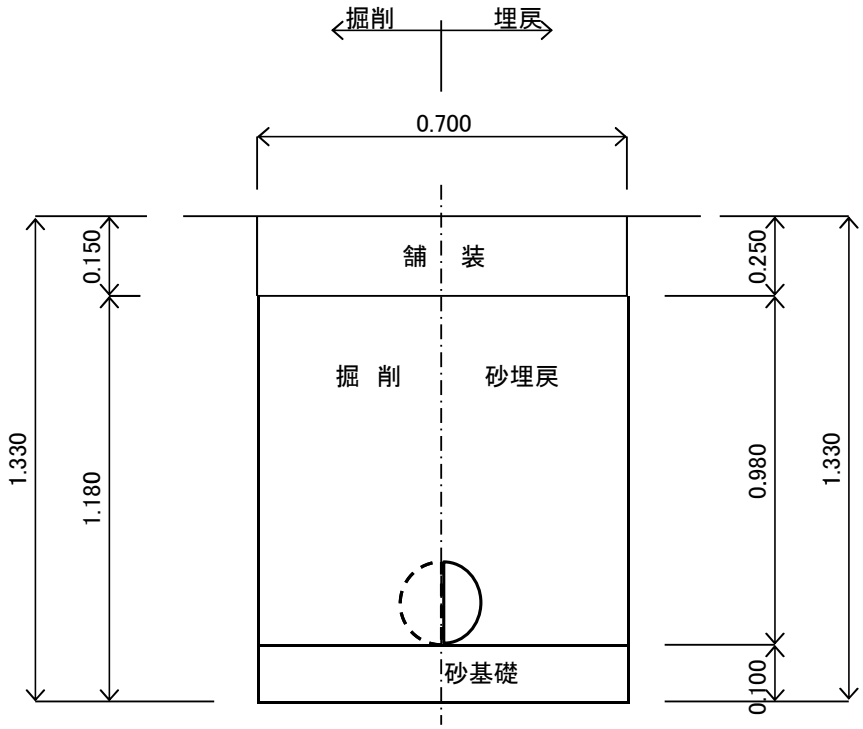

残土係数
掘削:　π/4×　0.189 ²　＝　0.028 m²
埋戻:　π/4×　0.165 ²　＝　0.021 m²

名　称	規格	計　算　式	数量	単位
			1.68	
一般掘削工		(0.700 × 1.180 − 0.028) × 2.10	1.68	m³
			1.40	
埋戻工	再生砂	(0.700 × 0.980 − 0.021) × 2.10	1.40	m³
			0.15	
砂基礎工	再生砂	0.700 × 0.100 × 2.10	0.15	m³
			1.68	
残土処分工		1.68	1.68	m³

取付管及び汚水桝設置工【インターロッキング舗装】【昼間】

路線番号			桝部深さ	本管土被り	平均深さ	小口径汚水桝											B型桝					ヤリトリ継手	取付管布設工φ150				φ150土工延長(m)		土留工(m)					本管側掘削深
			A	(m)	(m)	H=0.5m	H=0.6m	H=0.7m	H=0.8m	H=0.9m	H=1.0m	H=1.1m	H=1.2m	H=1.3m	H=1.4m	H=1.5m	H=1.6m	H=1.7m	H=1.8m	H=1.9m	H=2.0m	φ150(箇所)	延長	3m未満	3m以上～5m未満	5m以上～12m未満	減長	土工延長	H=2.0 1段	H=2.5 1段	H=2.5 2段	H=3.0 2段	H=3.5 2段	(m)
			1.00	1.30	1.15																	1	1.00	1				1.00						
1	19-1-1 1	E	1.00	1.30	1.15																	1	1.00	1				1.00						
			1.00	1.48	1.24																	1	1.00	1				1.00						
2	2	E	1.00	1.48	1.24																	1	1.00	1				1.00						
			1.00	1.47	1.24																	1	1.00	1				1.00						
3	19-1-2 1	E	1.00	1.47	1.24																	1	1.00	1				1.00						
					3.63																	3	3.00	3				3.00						
	合計				3.63																	3	3.00	3				3.00						
					1.21																													
平均深				素掘	1.21									小口径桝															計			m		平均

汚 水 取 付 管 土 工

〔 VUφ150素堀　ｲﾝﾀｰﾛｯｷﾝｸﾞ舗装　〕　【昼間】

断　面　図

1.21
平均深:　1.21 m
1.31
掘削深:　1.31 m

舗装厚:　0.19 m
3.00
土工延長:　3.00 m

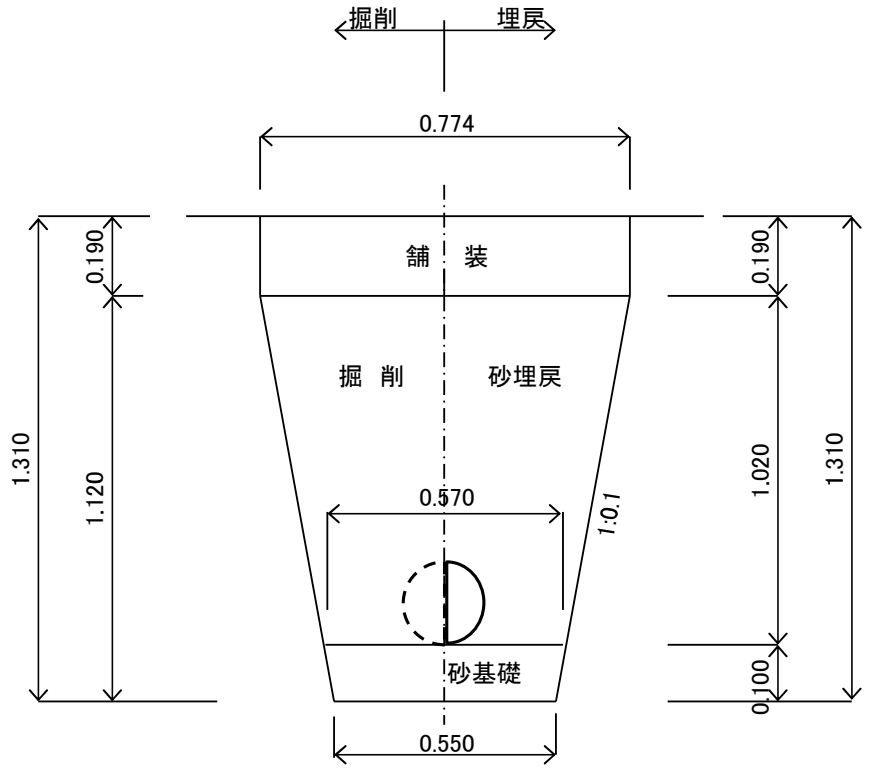

残土係数
掘削:　π/4×　0.189 ²　＝　0.028 m²
埋戻:　π/4×　0.165 ²　＝　0.021 m²

名　称	規格	計　算　式	数量	単位
			2.14	
一般掘削工		〔(　0.774　＋　0.550　)/2×　1.120　－　0.028　〕×　3.00	2.14	m³
			1.99	
埋戻工	再生砂	〔(　0.774　＋　0.570　)/2×　1.020　－　0.021　〕×　3.00	1.99	m³
			0.17	
砂基礎工	再生砂	(　0.570　＋　0.550　)/2×　0.100　×　3.00	0.17	m³
			2.14	
残土処分工		2.14	2.14	m³

取付管及び雨水桝設置工【L舗装】【昼間】

路線番号			桝部深さ (m)	本管土被り (m)	平均深さ (m)	標準雨水桝										MA型雨水桝			小口径雨水桝	ヤリトリ継手 φ150 (箇所)	防臭逆止弁	取付管布設工φ150				φ150土工延長(m)		土留工(m)				本管側掘削深 (m)
						H=0.4m	H=0.5m	H=0.6m	H=0.7m	H=0.8m	H=0.9m	H=1.0m	H=1.1m	H=1.2m	H=1.3m	H=0.4m	H=0.6m	H=1.0m	H=0.8m		個	延長	3m未満	3m以上～5m未満	5m以上～12m未満	減長	土工延長	H=2.0 1段	H=2.5 1段	H=2.5 2段	H=3.0 2段	
		C	0.40	1.65	1.03											1					1	0.70	1				0.70	1.00				
1	257 1	C	0.40	1.65	1.03											1					1	0.70	1				0.70	1.00				1.65
		C	0.60	1.65	1.13												1				1	0.70	1				0.70	1.00				
2	5	C	0.60	1.65	1.13												1				1	0.70	1				0.70	1.00				1.65
		C	0.60	1.65	1.13												1				1	0.70	1				0.70	1.00				
3	6	C	0.60	1.65	1.13												1				1	0.70	1				0.70	1.00				1.65
	8	N																														
4	8	B	0.70	1.65	1.18				1												1	0.70	1				0.70	1.00				1.65
		B	0.60	1.65	1.13			1													1	0.70	1				0.70	1.00				
5	9	B	0.60	1.65	1.13			1													1	0.70	1				0.70	1.00				1.65
	7	A																														
6	414-2 7	C	1.00	1.42	1.21													1			1	2.00	1				2.00					
		K	1.00	1.42	1.21														1	1	1	2.00	1				2.00					
7	414-2 5	A																														
					5.63			1	0							1	2	0	1	1	5	4.80	5				4.80	4.00				
	合計				6.81			1	1							1	2	1	0	0	6	5.50	6				5.50	5.00				1.65
					1.21										1			3	1	1							2.00					
平均深				素掘	1.21								標準雨水桝		2	MA型雨水桝		4	0	0							2.00					
					1.11																						2.80		4.00			
平均深				土留	1.12																						3.50		計 5.00 m			

雨 水 取 付 管 土 工

〔 VUφ150素堀　　L舗装　　〕　【昼間】

断　面　図

1.21
平均深: 1.21 m
1.31
掘削深: 1.31 m

既設舗装厚: 0.15 m

新設舗装厚: 0.25 m
2.00
土工延長: 2.00 m

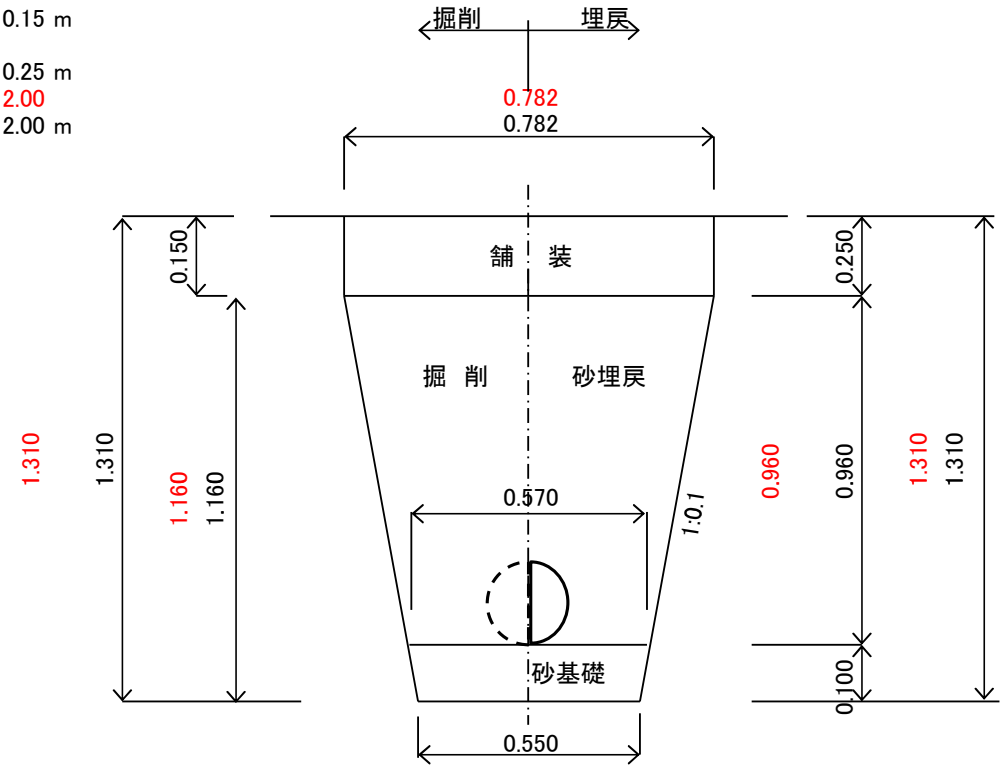

残土係数
掘削: π/4× 0.189 ² ＝ 0.028 m²
埋戻: π/4× 0.165 ² ＝ 0.021 m²

名　称	規格	計　算　式	数量	単位
		〔(0.782 ＋ 0.550)/2× 1.160 － 0.028 〕× 2.00	1.49	
一般掘削工		〔(0.782 ＋ 0.550)/2× 1.160 － 0.028 〕× 2.00	1.49	m³
		〔(0.782 ＋ 0.570)/2× 0.960 － 0.021 〕× 2.00	1.26	
埋戻工	再生砂	〔(0.782 ＋ 0.570)/2× 0.960 － 0.021 〕× 2.00	1.26	m³
		(0.570 ＋ 0.550)/2× 0.100 × 2.00	0.11	
砂基礎工	再生砂	(0.570 ＋ 0.550)/2× 0.100 × 2.00	0.11	m³
		1.49	1.49	
残土処分工		1.49	1.49	m³

雨 水 取 付 管 土 工

〔 VUφ150土留　　L舗装　　〕　【昼間】

断　面　図

1.11
平均深: 1.12 m
1.21
掘削深: 1.22 m

既設舗装厚: 0.15 m

新設舗装厚: 0.25 m
2.80
土工延長: 3.50 m

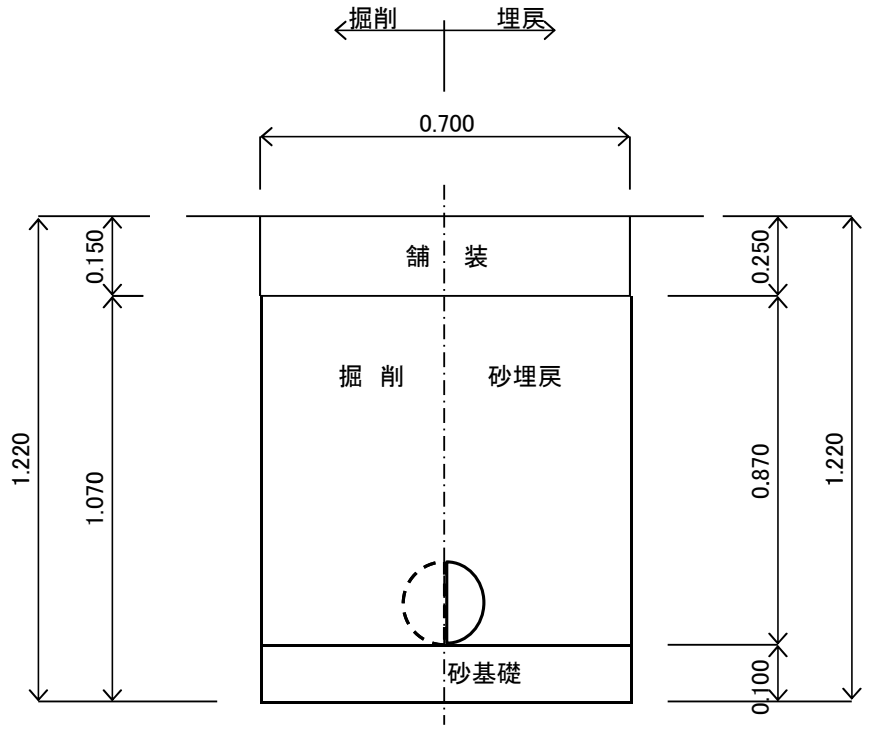

残土係数
掘削: π/4× 0.189 ² ＝ 0.028 m²
埋戻: π/4× 0.165 ² ＝ 0.021 m²

名　称	規格	計　算　式	数量	単位
		(0.700 × 1.070 − 0.028) × 2.800	2.02	
一般掘削工		(0.700 × 1.070 − 0.028) × 3.500	2.52	m³
		(0.700 × 0.870 − 0.021) × 2.800	1.65	
埋戻工	再生砂	(0.700 × 0.870 − 0.021) × 3.500	2.06	m³
		0.700 × 0.100 × 3.50	0.25	
砂基礎工	再生砂	0.700 × 0.100 × 3.50	0.25	m³
		2.02	2.02	
残土処分工		2.52	2.52	m³

取付管及び汚水桝設置工【歩道舗装】【夜間】

路線番号			桝部深さ (m)	本管土被り (m)	平均深さ (m)	小口径汚水桝 H=0.5m	H=0.6m	H=0.7m	H=0.8m	H=0.9m	H=1.0m	H=1.1m	H=1.2m	H=1.3m	H=1.4m	H=1.5m	B型桝 H=1.6m	H=1.7m	H=1.8m	H=1.9m	H=2.0m	ヤリトリ継手 φ150 (箇所)	取付管布設工φ150 延長	3m未満	3m以上～5m未満	5m以上～12m未満	支管取替 (箇所)	φ150土工延長(m) 減長	土工延長	土留工(m) H=2.0 1段	H=2.5 1段	H=2.5 2段	H=3.0 2段	本管側掘削深 (m)
		D	1.20	1.65	1.43								1									2					1		1.20	1.00				
1	215-2-2 1	D	1.20	1.65	1.43								1									1												
		D	0.80	1.65	1.23				1													2					1		1.20	1.00				
2	2	D	0.80	1.65	1.23				1													1												
		D	1.20	1.65	1.43								1									2					1		1.20	1.00				
3	4	D	1.20	1.65	1.43								1									1												
		D	0.80	1.65	1.23				1													2					1		1.20	1.00				
4	5	D	0.80	1.65	1.23				1													1												
		D	1.00	1.63	1.32						1											2					1		1.20	1.00				
5	215-2-3 1	D	1.00	1.63	1.32						1											1												
		D	1.40	1.63	1.52										1							2					1		1.20	1.00				
6	3	D	1.40	1.63	1.52										1							1												
		D	0.90	1.63	1.27					1												2					1		1.20	1.00				
7	4	D	0.90	1.63	1.27					1												1												
		D	1.10	1.63	1.37							1										2					1		1.20	1.00				
8	6	D	1.10	1.63	1.37							1										1												
		D	0.90	1.64	1.27					1												2					1		1.20	1.00				
9	215-2-4 1	D	0.90	1.64	1.27					1												1												
		D	1.10	1.64	1.37							1										2					1		1.20	1.00				
10	3	D	1.10	1.64	1.37							1										1												
		D	0.80	1.64	1.22				1													2					1		1.20	1.00				
11	5	D	0.80	1.64	1.22				1													1												
		D	0.70	1.64	1.17			1														2					1		1.20	1.00				
12	6	D	0.70	1.64	1.17			1														1												
	合計				15.83			1	3	2	1	2	2		1							24					12		14.40	12.00				
					15.83			1	3	2	1	2	2		1							12												
			0.99													12														12.00				
平均深			0.99											小口径桝		12														計 m				平均

汚 水 桝 撤 去 土 工
〔 Tφ150素堀 歩道舗装〕 【夜間】

断 面 図

0.99

平均深: 0.99 m

1.19

掘削深: 1.19 m

舗装厚: 0.14 m

12

撤去箇所: 12 箇所

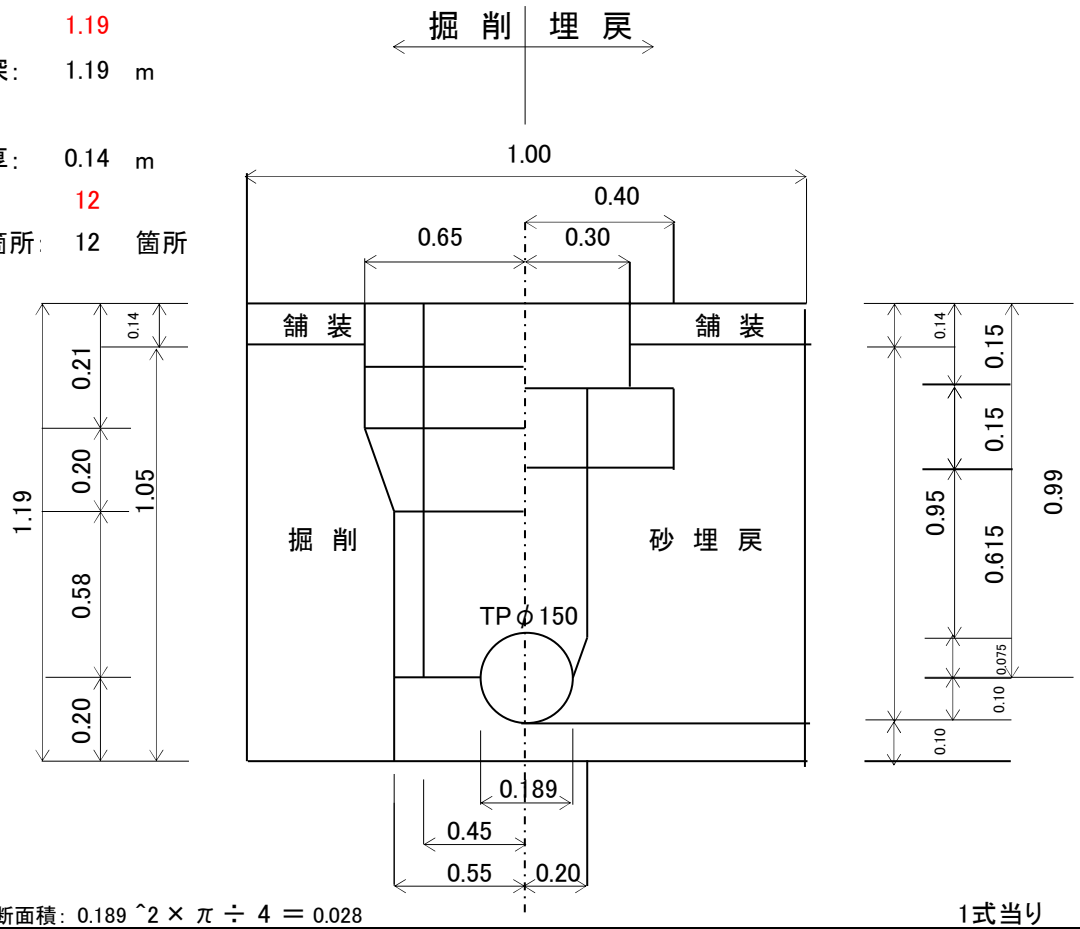

取付管断面積: 0.189 ^2 × π ÷ 4 ＝ 0.028

1式当り

名称	規格	計算式	数量	単位
掘削工		[1.00 × 1.00 × 1.05 − { 0.65 ^ 2 × π / 4 × 0.07 +		
		(0.65 ^ 2 − 0.55 ^ 2) × π / 4 × 0.20 + 0.55 ^ 2 ×		
			9.99	
		π / 4 × (0.58 + 0.20) } + 0.028 × 0.35] × 12	9.99	m3
埋戻工		[1.00 × 1.00 × 0.95 − { 0.30 ^ 2 × π / 4 × 0.01 +		
		0.40 ^ 2 × π / 4 × 0.15 + 0.20 ^ 2 × π / 4 × 0.615 +		
		(0.20 ^ 2 − 0.189 ^ 2) × π / 4 × 0.075 + 0.028 ÷ 2 × 1 }]		
			10.76	
		× 12	10.76	m3
			1.20	
砂基礎工		1.00 × 1.00 × 0.10 × 12	1.20	m3
			9.99	
残土処分		9.99	9.99	m3

支管取替土工

〔 VUφ150土留　　C舗装　　〕　【夜間】

断　面　図

増

掘削深:　1.72 m

既設舗装厚:　0.43 m

新設舗装厚:　0.43 m

土工延長:　14.40 m

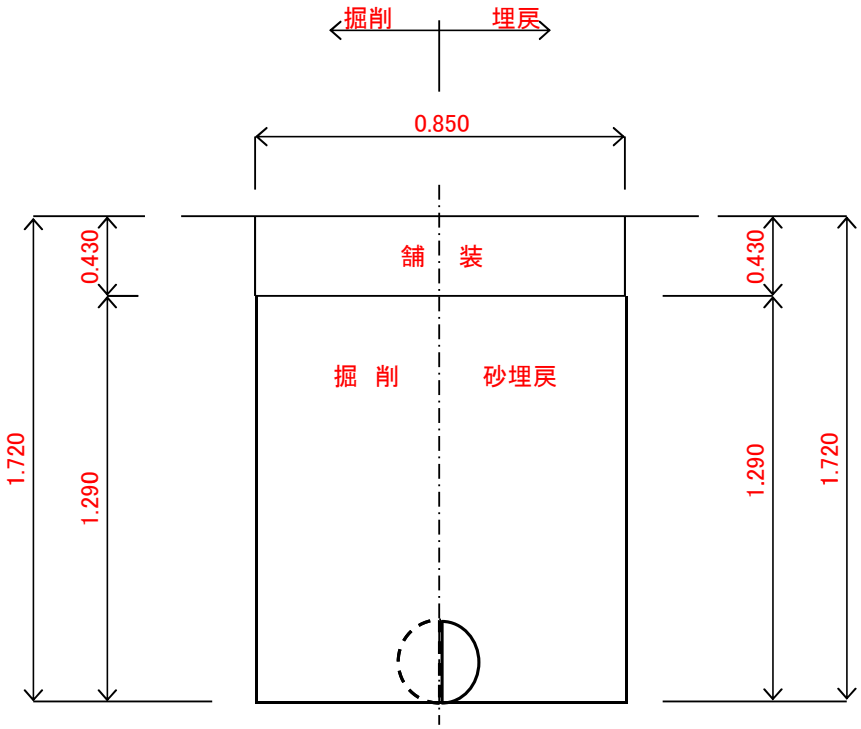

残土係数

掘削:　π/4×　0.189 ^{2}　＝　0.028 m^2

埋戻:　π/4×　0.165 ^{2}　＝　0.021 m^2

名　称	規格	計　算　式	数量	単位
一般掘削工		(0.850 × 1.290 − 0.028) × 14.400	15.39	m^3
埋戻工	再生砂	(0.850 × 1.290 − 0.021) × 14.400	15.49	m^3
残土処分工		15.39	15.39	m^3

土留め支保工図

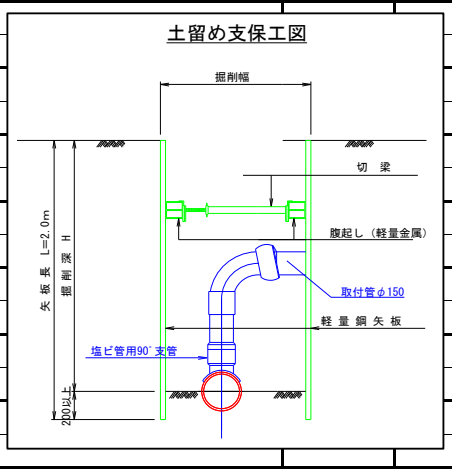

〔 変 更 付 帯 工 〕

〔 付　帯　工 〕

付 帯 工 総 括 表 1／2【昼間】

工　　種	種　　別	細　　別	単位	数　量	摘　　要
				6.0	6.0
人 孔 修 繕 工	鉄蓋	φ600 T-14	箇所	6.0	6.0
				2.0	2
〃	〃	φ600 T-25	箇所	2.0	2
				11.0	11.0
〃	転落防止梯子		個	11.0	11.0
〃	口環	h=100	個		
〃	〃	h=150	個		
				0.039	0.0392
〃	流動性特殊モルタル		m^3	0.039	0.0392
				13.0	13.0
〃	足掛金物		個	13.0	13.0
				3.4	0.52 + 2.12 + 0.81
取 壊 し 工	コンクリート	無筋	m^3	3.4	0.52 + 2.12 + 0.81
				3.4	0.52 + 2.12 + 0.81
〃	ガラ運搬		m^3	3.4	0.52 + 2.12 + 0.81
				1.980	0.575 + 0.582 + 0.088 + 0.260 + 0.466
〃	スクラップ		t	1.980	0.575 + 0.582 + 0.088 + 0.260 + 0.466
				30.5	15.00 + 3.00 + 4.80 + 7.70
〃	陶管撤去工		m	27.0	17.00 + 3.00 + 5.50 + 1.50
				0.3	$(0.189^2 - 0.150^2) \times \pi/4 \times 30.50$
〃	〃		m^3	0.3	$(0.189^2 - 0.150^2) \times \pi/4 \times 27.00$
				4.1	3.68 + 0.49
土 工	掘削		m^3	1.2	1.25 +
				4.3	3.88 + 0.50
〃	埋戻	再生砂	m^3	1.2	1.29 +
				4.1	3.68 + 0.49
〃	残土運搬工		m^3	1.2	1.25 +
				7.00	+ 7
閉 塞 キ ャ ッ プ			個	1.00	+ 1

付 帯 工 総 括 表 2／2【夜間】

工　　種	種　　別	細　　別	単 位	数　量	摘　　要
人　孔　修　繕　工	鉄蓋	φ600　T-14	箇所		
				3.0	3
〃	〃	φ600　T-25	箇所	3.0	3
				4.0	4.0
人　孔　修　繕　工	転落防止梯子		個	4.0	4.0
〃	口環	h=100	個		
〃	〃	h=150	個		
				0.014	0.0147
〃	流動性特殊モルタル		m^3	0.014	0.0147
〃	足掛金物		個		
〃	インバート工	1号人孔(新規)	箇所		
				1.9	0.2　1.78
取　壊　し　工	コンクリート	無筋	m^3	1.9	0.20　1.78
				1.9	0.20　1.78
〃	ガラ運搬		m^3	1.9	0.20　1.78
〃	塩ビ管撤去工		m		
〃	〃		m^3		(　0.165　^{2}−　0.150　^{2})　×π/4　×
〃	陶管撤去工		m		+　+
〃	〃		m^3		(　0.189　^{2}−　0.150　^{2})　×π/4　×

人孔修繕工　集計表【昼間】

路線番号	人孔番号	蓋首長	鉄蓋 h=110		転落防止梯子	口環		流動性特殊モルタル		足掛金物	インバート工 1号						1号（新規）	備考
			T-14	T-25		h=100	h=150				φ250	φ300	φ350	φ400	φ450	φ500	φ250	
		(m)	(組)	(組)	(個)	(個)	(個)	(mm)	(m3)	(個)	(箇所)	(箇所)	(箇所)	(箇所)	(箇所)	(箇所)	(箇所)	
		0.13	1		1			20	0.00490									
19-1-1	No.80	0.13	1		1			20	0.00490									T-14
		0.13	1		1			20	0.00490									
19-1-2	No.81	0.13	1		1			20	0.00490									T-14
		0.13	1		1			20	0.00490									
〃	No.82	0.13	1		1			20	0.00490									T-14
		0.13	1		1			20	0.00490									
19-2-2	No.83	0.13	1		1			20	0.00490									T-14
		0.13	1		1			20	0.00490									
19-2-3	No.84	0.13	1		1			20	0.00490									T-14
		0.13	1		1			20	0.00490									
〃	No.85	0.13	1		1			20	0.00490									T-14
					1					7								
257	No.2				1					7								
		0.13		1	1			20	0.00490	4								
414-1	No.35	0.13		1	1			20	0.00490	4								T-25
		0.13		1	1			20	0.00490									
414-2	No.36	0.13		1	1			20	0.00490									T-25
					1													
418-1	No.44				1													
					1					2								
〃	No.105				1					2								
合計		1.04	6	2	11			160	0.03920	13								
		1.04	6	2	11			160	0.0392	13								
		0.13																
平均		0.13																

付　帯　工（人孔蓋φ600 撤去工）A舗装【昼間】

種別	計算式	単位	数量
【撤去工】			
	0.13　8		0.52
口環	(0.785 − 0.283)×0.13 × 8	m^3	0.52
			0.52
カ゛ラ運搬工		m^3	0.52
	6　0.402		0.402
スクラップ	T-14　6 × 67.00 kg ＝ 0.402 t	t	0.402
	2　0.173		0.173
	T-25　2 × 86.60 kg ＝ 0.173 t	t	0.173
	0.575		0.575
	合計 0.575 t	t	0.575
【土工】			
	掘削深さ　舗装厚　土工高		
A舗装	0.13 − 0.15 ＝ -0.02		
床掘	(1.600 × 1.600 − π/4 × 1.00 ^{2})×		
	× 2	m^3	
埋戻		m^3	
残土運搬工		m^3	
	掘削深さ　舗装厚　土工高		
インターロッキング	0.13 − 0.19 ＝ -0.06		
床掘	(1.600 × 1.600 − π/4 × 1.00 ^{2})×		
	× 6	m^3	
埋戻		m^3	
残土運搬工		m^3	

π/4× 1.00 ^{2} ＝ 0.785 m^2

π/4× 0.60 ^{2} ＝ 0.283 m^2

取付管及び桝撤去工　【A舗装】【昼間】

路線番号			桝部深さ (m)	本管土被り (m)	平均深さ (m)	本管径 (mm)	取付管撤去土工延長(m) 減長	取付管撤去土工延長(m) 土工延長	本管側土留工(m) H=2.0 1段	本管側土留工(m) H=2.5 1段	本管側土留工(m) H=2.5 2段	本管側土留工(m) H=3.0 2段	本管側掘削深 (m)	閉塞キャップ(箇所) φ100	閉塞キャップ(箇所) φ150	汚水桝(B型)撤去工 (個)	汚水桝(B型)撤去工 桝深さ(m)	雨水桝(B型)撤去工 (個)	雨水桝(B型)撤去工 桝深さ(m)	雨水桝撤去工 (個)	雨水桝撤去工 桝深さ(m)
		C	0.40	1.65	1.03	300														1	0.40
1	257 1	C	0.40	1.65	1.03	300		別途計上												1	0.40
		A	0.80	1.65	1.23	300										1	0.80				
2	2	A	0.80	1.65	1.23	300		別途計上								1	0.80				
		A	0.80	1.65	1.23	300										1	0.80				
3	3	A	0.80	1.65	1.23	300		別途計上								1	0.80				
		C	0.60	1.65	1.13	300														1	0.60
4	5	C	0.60	1.65	1.13	300		別途計上												1	0.60
		C	0.60	1.65	1.13	300														1	0.60
5	6	C	0.60	1.65	1.13	300		別途計上												1	0.60
		A	0.80	1.65	1.23	300										1	0.80				
6	7	A	0.80	1.65	1.23	300		別途計上								1	0.80				
		L																			
7	8	B	0.70	1.65	1.18	300		別途計上										1	0.70		
		B	0.60	1.65	1.13	300												1	0.60		
8	9	B	0.60	1.65	1.13	300		別途計上										1	0.60		
		A	0.80	1.42	1.11	400										1	0.80				
9	414-2 1	A	0.80	1.42	1.11	400		別途計上								1	0.80				
		L																			
10	2	A	0.80	1.42	1.11	400		別途計上								1	0.80				
		K	1.00	1.42	1.21	400														1	1.00
11	5	A	0.80	1.42	1.11	400		別途計上								1	0.80				
		A	1.00	1.42	1.21	400										1	1.00				
12	6	A	1.00	1.42	1.21	400		別途計上								1	1.00				
		A	0.80	1.42	1.11	400										1	0.80				
13	7	C	1.00	1.42	1.21	400		別途計上												1	1.00
		A	1.10	1.10	1.10	300										1	1.10				
14	418-1 1	A	1.10	1.10	1.10	300		別途計上								1	1.10				
		A	1.10	1.10	1.10	300										1	1.10				
15	2	A	1.10	1.10	1.10	300		別途計上								1	1.10				
		A	1.10	1.10	1.10	300										1	1.10				
16	3	A	1.10	1.10	1.10	300		別途計上								1	1.10				
		A	1.10	1.10	1.10	300										1	1.10				
17	4	A	1.10	1.10	1.10	300		別途計上								1	1.10				
		A	1.10	1.10	1.10	300										1	1.10				
18	5	A	1.10	1.10	1.10	300		別途計上								1	1.10				
		A	1.00	1.10	1.05	300										1	1.00				
19	6	A	1.00	1.10	1.05	300		別途計上								1	1.00				
合計					19.30			0.00	0.00	0.00	0.00	0.00		0	0	12	11.50	1	0.60	4	2.60
					21.59			0.00	0.00	0.00	0.00	0.00		0	0	13	12.30	2	1.30	4	2.60
																	0.96		0.60		0.65
									計			m				平均深	0.95	平均深	0.65	平均深	0.65

取付管及び桝撤去工　【A舗装】【昼間】

路線番号			桝部深さ (m)	本管土被り (m)	平均深さ (m)	管径 (mm)	取付管撤去延長(m)				取付管撤去土工延長(m)		本管側土留工(m)					本管側掘削深 (m)	閉塞キャップ(箇所)		汚水桝(B型)撤去工		汚水桝(B型)蓋替工		雨水桝(B型)撤去工		雨水桝撤去工	
							Tφ150	Vφ100	Vφ125	Vφ150	減長	土工延長	H=2.0 1段	H=2.5 1段	H=2.5 2段	H=3.0 2段	H=3.5 2段		φ100	φ150	(個)	桝深さ(m)	(個)	桝深さ(m)	(個)	桝深さ(m)	(個)	桝深さ(m)
		無		0.00	0.00		0.00					0.00								0								
1	414-2 8	F		1.42	1.42	400	1.50					1.50								1								
	2	L	0.80	1.42	1.11	400	2.00					2.00								1	1	0.80						
2	414-2 2	A																										
	8	N	0.70	1.65	1.18	300	0.70					0.70	1.00							1					1.00	0.70		
3	257 8	B																										
		F		1.00	1.00	300	1.00					1.00								1								
4	257 10																											
		F		1.00	1.00	300	1.00					1.00								1								
5	418-1 7																											
		F		1.00	1.00	300	1.00					1.00								1								
6	8																											
		F		1.00	1.00	300	1.00					1.00								1								
7	9																											
		F		1.00	1.00	300	1.00					1.00								1								
8	10																											
9																												
10																												
					7.29		7.70	0.00	0.00	0.00		7.70	1.00	0.00	0.00	0.00	0.00			7	1	0.80	0	0.00	1	0.70	0	0.00
合計					1.42		1.50	0.00	0.00	0.00		1.50	0.00	0.00	0.00	0.00	0.00			1	0	0.00	0	0.00	0	0.00	0	0.00
					1.02							7.00			1.00													
平均深				素掘	1.42							1.50		計	0.00	m					平均深		平均深		平均深		平均深	
					1.18							0.70																
平均深				土留								0.00																

取付管および雨水桝設置工2／3総括表【昼間】で計上

雨 水、汚 水 取 付 管 撤 去 土 工

〔 Tφ150素掘　　A舗装　　〕　【昼間】

断　面　図

1.02
平均深: 1.42 m
1.02
掘削深: 1.42 m

舗装厚: 0.15 m
7.00
土工延長: 1.50 m

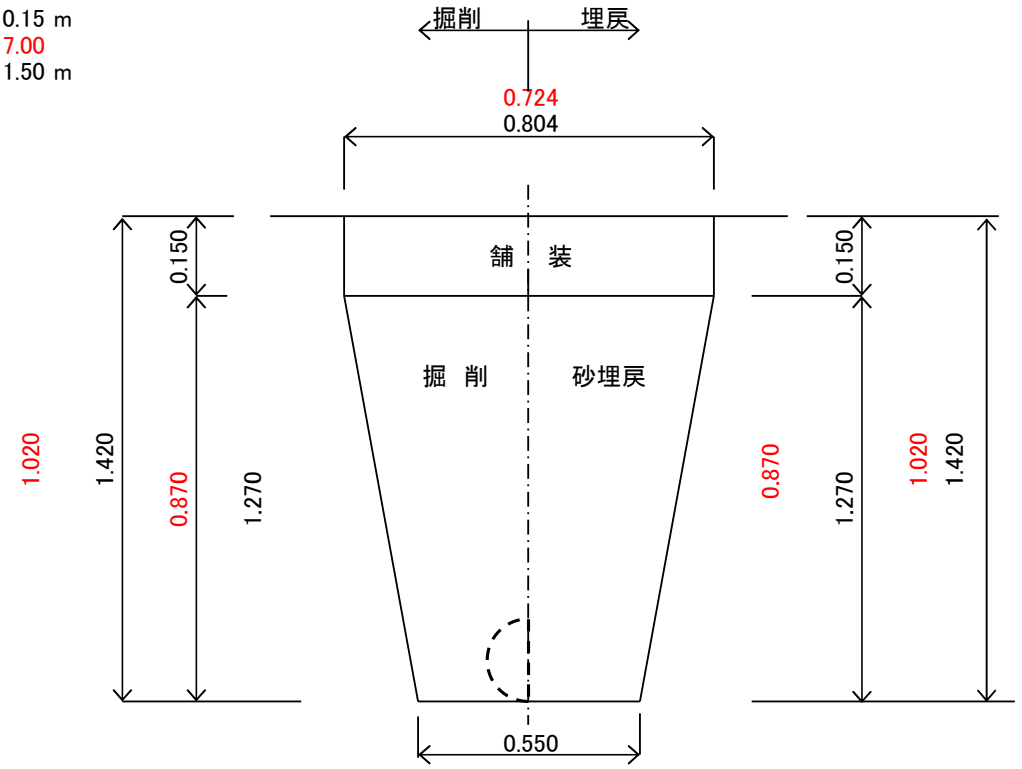

残土係数
掘削: π/4× 0.189 ² ＝ 0.028 m²
埋戻: π/4× ² ＝ m²

名　称	規格	計　算　式	数量	単位
		〔(0.724 ＋ 0.550)/2× 0.870 － 0.028 〕× 7.00	3.68	
一般掘削工		〔(0.804 ＋ 0.550)/2× 1.270 － 0.028 〕× 1.50	1.25	m³
		〔(0.724 ＋ 0.550)/2× 0.870 － 0.000 〕× 7.00	3.88	
埋戻工	再生砂	〔(0.804 ＋ 0.550)/2× 1.270 － 0.000 〕× 1.50	1.29	m³
		3.68	3.68	
残土処分工		1.25	1.25	m³

雨 水、汚 水 取 付 管 撤 去 土 工

〔 Tφ150土留　　A舗装　　〕　【昼間】

断　面　図

1.18
平均深: 0.00 m
1.18
掘削深: 0.00 m

舗装厚: 0.15 m
0.70
土工延長: 0.00 m

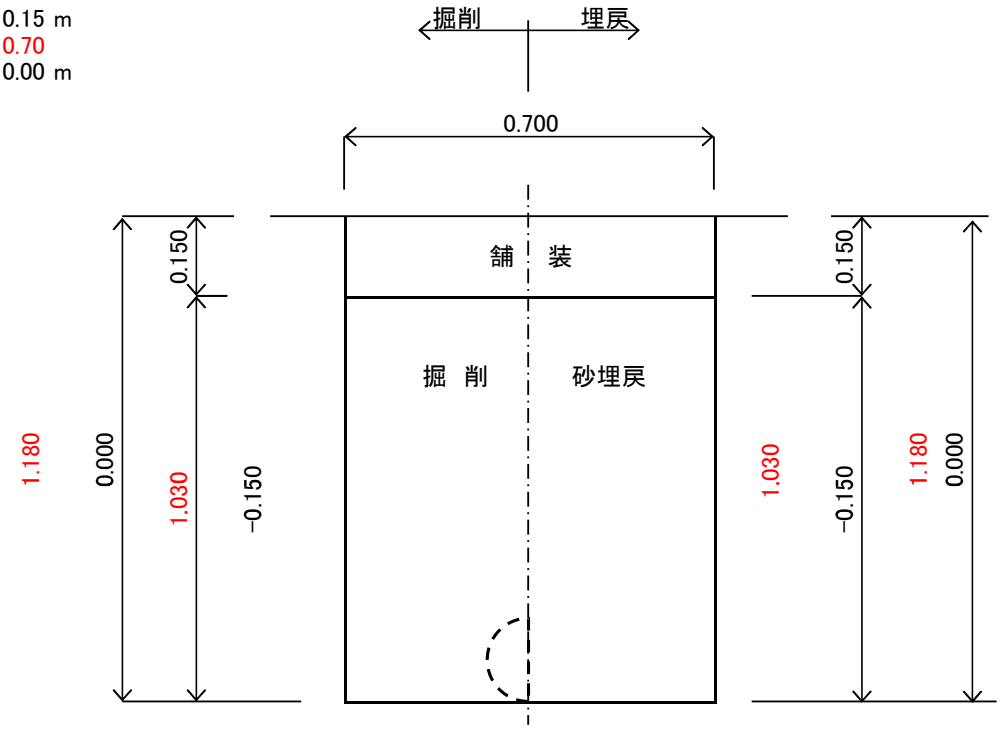

残土係数
掘削: π/4× 0.189 ² ＝ 0.028 m²
埋戻: π/4× ² ＝ m²

名　称	規格	計　算　式	数量	単位
		(0.700 × 1.030 − 0.028) × 0.700	0.49	m²
一般掘削工		(0.700 × −0.150 − 0.028) × 0.000	0.00	m³
		(0.700 × 1.030 − 0.000) × 0.700	0.50	m²
埋戻工	再生砂	(0.700 × −0.150 − 0.000) × 0.000	0.00	m³
		0.49	0.49	m²
残土処分工		0.00	0.00	m³

付帯工　B型桝　撤去工【昼間】

断　面　図

汚水桝

N＝13箇所

N＝13箇所

平均H＝0.95m

平均H＝0.95m

雨水桝

N＝2箇所

N＝2箇所

平均H＝0.65m

平均H＝0.65m

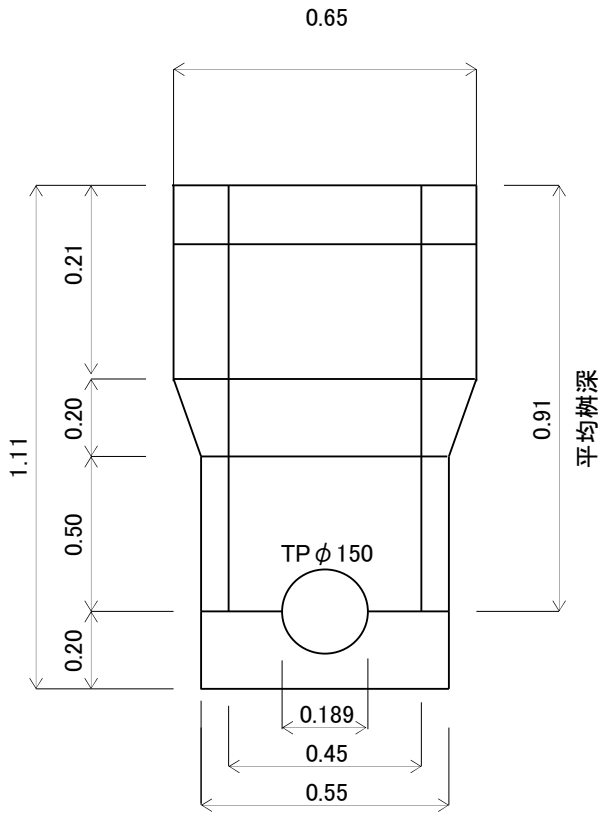

合計

N＝15箇所

N＝15箇所

平均H＝0.91m

平均H＝0.91m

1式当り

工　　種	計　　算　　式	数　量	単　位
	{ (0.65 ² − 0.45 ²) × π/4 × 0.21		
ｺﾝｸﾘｰﾄ取壊し　無筋	{ (0.65 ² − 0.45 ²) × π/4 × 0.21		
	+ { (0.55 ² − 0.45 ²) + (0.65 ² − 0.45 ²) } / 2		
	+ { (0.55 ² − 0.45 ²) + (0.65 ² − 0.45 ²) } / 2		
	× π/4 × 0.20		
	× π/4 × 0.20		
	+ (0.55 ² − 0.45 ²) × π/4 × 0.50		
	+ (0.55 ² − 0.45 ²) × π/4 × 0.50		
	+ 0.55 ² × π/4 × 0.20		
	+ 0.55 ² × π/4 × 0.20		
	− 0.189 ² × π/4 × 0.45 ÷ 2 } × 15	2.12	
	− 0.189 ² × π/4 × 0.45 ÷ 2 } × 15	2.12	m^3
産廃処理工		2.12	
コンクリート殻　無筋		2.12	m^3
	38.80 kg/枚 × 15 ÷ 1000	0.582	
スクラップ　鉄蓋(T-14)	38.80 kg/枚 × 15 ÷ 1000	0.582	t

既設雨水桝撤去

断 面 図

N＝4箇所

N＝4箇所

平均H＝0.65m

平均H＝0.65m

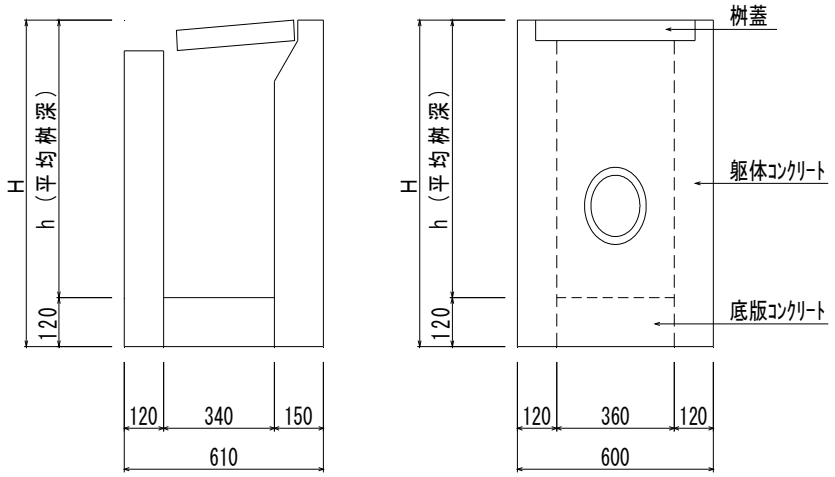

1式当り

工　　種	計　　算　　式	数 量	単 位
ｺﾝｸﾘｰﾄ取壊し　無筋			
	(0.61 × 0.60 − 0.34 × 0.36)		
雨水桝　躯体	(0.61 × 0.60 − 0.34 × 0.36)		
	× (0.65 ＋ 0.12) × 4 = 0.75		
	× (0.65 ＋ 0.12) × 4 = 0.75		
	0.34 × 0.36 × 0.12 × 4 = 0.06		
雨水桝　底版	0.34 × 0.36 × 0.12 × 4 = 0.06		
	0.34 × 0.36 × 0.10 × 0 = 0.00		
コンクリート蓋	0.34 × 0.36 × 0.10 × 0 = 0.00		
	ΣV = 0.81	0.81	
	ΣV = 0.81	0.81	m^3
産廃処理工		0.81	
コンクリート殻　無筋		0.81	m^3
	21.90 kg ／ 枚 × 4 ÷ 1000	0.088	
スクラップ　鉄蓋	21.90 kg ／ 枚 × 4 ÷ 1000	0.088	t

取付管及び桝撤去工　【インターロッキング舗装】【昼間】

路線番号			桝部深さ (m)	本管土被り (m)	平均深さ (m)	本管径 (mm)	取付管撤去土工延長(m) 減長	取付管撤去土工延長(m) 土工延長	本管側土留工(m) H=2.0 1段	本管側土留工(m) H=2.5 1段	本管側土留工(m) H=2.5 2段	本管側土留工(m) H=3.0 2段	本管側掘削深 (m)	閉塞キャップ(箇所) φ100	閉塞キャップ(箇所) φ150	汚水桝(B型)撤去工 (個)	汚水桝(B型)撤去工 桝深さ(m)	汚水桝(B型)蓋替工 (個)	汚水桝(B型)蓋替工 桝深さ(m)	雨水桝(B型)撤去工 (個)	雨水桝(B型)撤去工 桝深さ(m)	雨水桝撤去工 (個)	雨水桝撤去工 桝深さ(m)
		E	1.00	1.30	1.15	250																	
1	19-1-1　1	E	1.00	1.30	1.15	250		別途計上															
		E	1.00	1.48	1.24	250																	
2	2	E	1.00	1.48	1.24	250		別途計上															
		E	1.00	1.47	1.24	250																	
3	19-1-2　1	E	1.00	1.47	1.24	250		別途計上															
					3.63			0.00	0.00	0.00	0.00	0.00		0	0	0	0.00	0	0.00	0	0.00	0	0.00
合計					3.63			0.00	0.00	0.00	0.00	0.00		0	0	0	0.00	0	0.00	0	0.00	0	0.00
									計			m				平均深	#DIV/0!	平均深		平均深	#DIV/0!	平均深	#DIV/0!

人孔修繕工　集計表【夜間】

路線番号	人孔番号	蓋首長	鉄蓋 h=110		転落防止梯子	口環		流動性特殊モルタル		足掛金物	インバート工 1号						1号（新規）	備考
			T-14	T-25		h=100	h=150				φ250	φ300	φ350	φ400	φ450	φ500	φ250	
		(m)	(組)	(組)	(個)	(個)	(個)	(mm)	(m3)	(個)	(箇所)	(箇所)	(箇所)	(箇所)	(箇所)	(箇所)	(箇所)	
		0.13		1	1			20	0.00490									
215-2-1	No.6	0.13		1	1			20	0.00490									T-25
		0.13		1	1			20	0.00490									
〃	No.76	0.13		1	1			20	0.00490									T-25
					1													
215-2-3	No.78				1													
		0.13		1	1			20	0.00490									
215-2-4	No.79	0.13		1	1			20	0.00490									T-25
合計		0.39		3	4			60	0.0147									
		0.39		3	4			60	0.0147									
平均																		

付　帯　工（人孔蓋φ600 撤去工）C舗装【夜間】

種別	計算式	単位	数量
【撤去工】			
	3		0.20
口環	(0.785 − 0.283)× 0.13 × 3	m^3	0.20
			0.20
カ゛ラ運搬工		m^3	0.20
	3 0.26		0.260
スクラップ	T-25 3 × 86.60 kg ＝ 0.26 t	t	0.260
【土工】			
	掘削深さ 舗装厚 土工高		
C舗装	0.13 − 0.34 ＝ -0.21		
床掘	(1.600 × 1.600 − π/4 × 1.00 ^{2})×		
	× 3	m^3	
埋戻		m^3	
残土運搬工		m^3	

取付管及び桝撤去工 【C舗装】【夜間】

路線番号			桝部深さ (m)	本管土被り (m)	平均深さ (m)	管径 (mm)	取付管撤去土工延長(m) 減長	取付管撤去土工延長(m) 土工延長	本管側土留工(m) H=2.0 1段	本管側土留工(m) H=2.5 1段	本管側土留工(m) H=2.5 2段	本管側土留工(m) H=3.0 2段	本管側掘削深 (m)	閉塞ｷｬｯﾌﾟ(箇所) φ100	閉塞ｷｬｯﾌﾟ(箇所) φ150	汚水桝(B型)撤去工 (個)	汚水桝(B型)撤去工 桝深さ(m)	汚水桝(B型)蓋替工 (個)	汚水桝(B型)蓋替工 桝深さ(m)	雨水桝(B型)撤去工 (個)	雨水桝(B型)撤去工 桝深さ(m)	雨水桝撤去工 (個)	雨水桝撤去工 桝深さ(m)
		D	1.20	1.65	1.43	250										1	1.20						
1	215-2-2 1	D	1.20	1.65	1.43	250										1	1.20						
		D	0.80	1.65	1.23	250										1	0.80						
2	2	D	0.80	1.65	1.23	250										1	0.80						
		D	1.20	1.65	1.43	250										1	1.20						
3	4	D	1.20	1.65	1.43	250										1	1.20						
		D	0.80	1.65	1.23	250										1	0.80						
4	5	D	0.80	1.65	1.23	250										1	0.80						
		D	1.00	1.63	1.32	250										1	1.00						
5	215-2-3 1	D	1.00	1.63	1.32	250										1	1.00						
		D	1.40	1.63	1.52	250										1	1.40						
6	3	D	1.40	1.63	1.52	250										1	1.40						
		D	0.90	1.63	1.27	250										1	0.90						
7	4	D	0.90	1.63	1.27	250										1	0.90						
		D	1.10	1.63	1.37	250										1	1.10						
8	6	D	1.10	1.63	1.37	250										1	1.10						
		D	0.90	1.64	1.27	250										1	0.90						
9	215-2-4 1	D	0.90	1.64	1.27	250										1	0.90						
		D	1.10	1.64	1.37	250										1	1.10						
10	3	D	1.10	1.64	1.37	250										1	1.10						
		D	0.80	1.64	1.22	250										1	0.80						
11	5	D	0.80	1.64	1.22	250										1	0.80						
		D	0.70	1.64	1.17	250										1	0.70						
12	6	D	0.70	1.64	1.17	250										1	0.70						
					15.83			0.00	0.00	0.00	0.00	0.00		0	0	12	11.90	0	0.00	0	0.00	0	0.00
合計					15.83			0.00	0.00	0.00	0.00	0.00		0	0	12	11.90	0	0.00	0	0.00	0	0.00
																	0.99						
									計		m					平均深	0.99	平均深		平均深		平均深	

付帯工　B型桝　撤去工 【夜間】

断　面　図

汚水桝C1

N＝12箇所

N＝12箇所

平均H＝0.99m

平均H＝0.99m

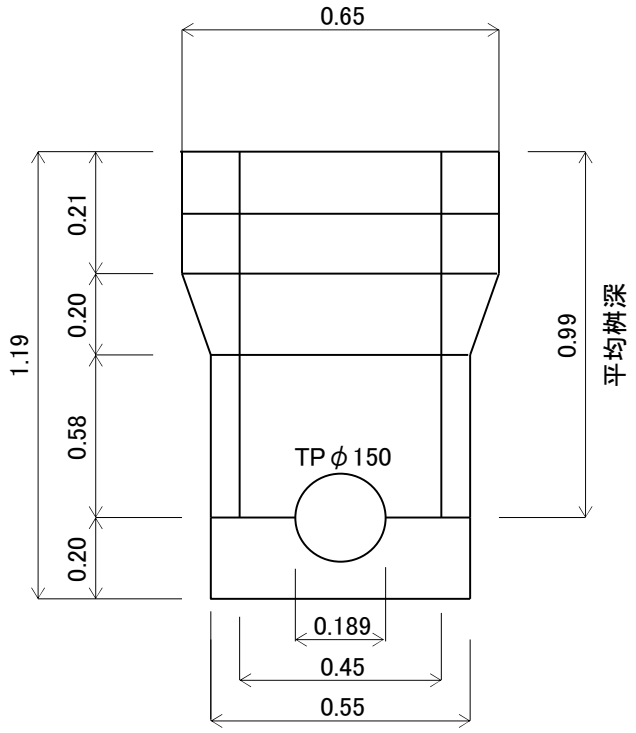

1式当り

工　　種	計　　算　　式	数　量	単　位
コンクリート取壊し　無筋	{ (0.65 ² − 0.45 ²) × π/4 × 0.21		
	+ { (0.55 ² − 0.45 ²) + (0.65 ² − 0.45 ²) } / 2		
	× π/4 × 0.20		
	+ (0.55 ² − 0.45 ²) × π/4 × 0.58		
	+ 0.55 ² × π/4 × 0.20		
		1.78	
	− 0.189 ² × π/4 × 0.45 ÷ 2 } × 12	1.78	m^3
産廃処理工		1.78	
コンクリート殻　無筋		1.78	m^3
		0.466	
スクラップ　鉄蓋(T-14)	38.80 kg/枚 × 12 ÷ 1000	0.466	t

〔 変 更 舗 装 工 〕

〔 舗　装　工 〕

舗 装 工 集 計 表 1／2 【昼間】

工 種	細 別	規 格	数 量	単位	
			119.60		80.05 ＋ 39.60 ＋
舗装切断		As t=15cm以下	105.10	m	60.10 ＋ 45.00 ＋
			10.10		10.15
舗装掘削	仮復旧工(A)	t=15cm(5-10)	4.70	m2	4.75
			11.10		11.15
〃	仮～本復旧(A)	t=5cm(3-2)	5.70	m2	5.75
			174.60		174.69
〃	影響部(A,L)	t=5cm(5-0)	210.70	m2	210.72
			14.80		14.82
〃	仮復旧工(L)	t=25cm(5-20)	16.80	m2	16.83
			14.80		14.82
〃	仮～本復旧(L)	t=5cm(3-2)	16.80	m2	16.83
			12.90		12.94
〃	仮復旧(ｲﾝﾀｰﾛｯｷﾝｸﾞ)	t=19cm(6-13)	12.90	m2	12.94
			0.00		0.00
〃	仮～本復旧(ｲﾝﾀｰﾛｯｷﾝｸﾞ)	t=9cm(3-6)	15.90	m2	15.94
		As	225.40		
計		t=10cm以下	270.60	m2	
			12.90		
	ｲﾝﾀｰﾛｯｷﾝｸﾞ撤去工	再使用目的	12.90	m2	
			10.70		10.75
ガラ運搬工	アスファルト		12.70	m3	12.77
			6.10		6.18
残土運搬工	土砂		6.90	m3	6.95
			0.90		119.60 ÷ 203.00 × 1.80 × 0.85
切断汚泥運搬工			0.60	m3	105.10 ÷ 230.00 × 1.80 × 0.85
			11.10		11.15
舗装工	仮復旧工(A)	t=15cm(3-12)	5.70	m2	5.75
			25.90		11.15 ＋ 14.82
〃	仮～本復旧(A,L)	t=5cm(5-0)	22.50	m2	5.75 ＋ 16.83
			174.60		174.69
〃	影響部(a)	t=5cm(5-0)	210.70	m2	210.72
			14.80		14.82
〃	仮復旧工(L)	t=25cm(3-22)	16.80	m2	16.83
			15.90		15.94
〃	仮復旧(ｲﾝﾀｰﾛｯｷﾝｸﾞ)	t=19cm(3-16)	15.90	m2	15.94
			0.00		0.00
	仮～本復旧(ｲﾝﾀｰﾛｯｷﾝｸﾞ)	t=9cm(6-3)	15.90	m2	15.94
			19.20		19.20
区画線工	実線 W=15cm	白	33.60	m	33.60
			12.40		12.40
カラー塗装工	グリーン		25.20	m2	25.20

舗 装 工 集 計 表 2／2 【夜間】

工 種	細 別	規 格	数 量	単位	
			298.80		178.80 + 120.00
舗装切断		As t=15cm以下	120.60	m	34.20 + 86.40
			17.50		17.55
舗装掘削	仮復旧工(C)	t=43cm(15-28)	5.30	m2	5.31
			19.00		19.05
〃	仮～本復旧(C)	t=15cm(5-10)	6.80	m2	6.81
			96.00		96.06
〃	影響部(C)	t=15cm(15-0)	6.70	m2	6.79
			7.90		7.92
〃	仮復旧(歩)	t=14cm(4-10)	7.90	m2	7.92
			11.00		11.04
	仮～本復旧(歩)	t=4cm(3-1)	11.00	m2	11.04
			13.80		13.83
	影響部(歩)	t=4cm(4-0)	18.70	m2	18.76
		As	50.20		
計		t=10cm以下・小規模	44.40	m2	
		As	115.00		
〃		t≦15cm	12.00	m2	
			19.10		19.19
ガラ運搬工	アスファルト		3.50	m3	3.56
			7.70		7.72
残土運搬工	土砂		3.00	m3	3.07
			2.20		298.80 ÷ 203.00 × 1.80 × 0.85
切断汚泥運搬工			0.80	m3	120.60 ÷ 230.00 × 1.80 × 0.85
			19.00		19.05
舗装工	仮復旧工(C)	t=43cm(5-38)	6.80	m2	6.81
			19.00		19.05
〃	仮～本復旧(C)	t=15cm(15-0)	6.80	m2	6.81
			11.00		11.04
〃	仮復旧(歩)	t=14cm(3-11)	11.00	m2	11.04
			11.00		11.04
	仮～本復旧(歩)	t=4cm(4-0)	11.00	m2	11.04
			96.00		96.06
	影響部(C)	t=15cm(15-0)	6.70	m2	6.79
			13.80		13.83
	影響部(歩)	t=4cm(4-0)	18.70	m2	18.76
			14.80		14.80
区画線工	実線 W=15cm	白	4.60	m	4.60
〃	破線 W=15cm	白		m	
〃	ゼブラ W=45cm	白		m	

舗装復旧計算書【昼間】

	種　別	延長(m)	舗装切断		掘削部		影響部		仮復旧		仮～本復旧			備考
			本数	切断長(m)	幅(m)	面積(m2)	幅(m)	面積(m2)	施工幅	面積(m2)	施工幅	掘削部(m2)	影響部(m2)	
A舗装						(1.6*1.6-1*1*π/4=1.77)				(1.6*1.6-0.6*0.6*π/4=2.27)				
		1.6×4	2	12.80		3.54				4.54		4.54		
	人孔修繕工	6.40	2	12.80		3.54				4.54		4.54		
		7.00	2	14.00	0.724	5.07				5.07		5.07		
	取付管撤去(素掘)	1.50	2	3.00	0.804	1.21				1.21		1.21		
		0.70	2	1.40	0.700	0.49				0.49		0.49		
	取付管撤去(土留)													
		1.10	2	2.20	0.950	1.05				1.05		1.05		
	本管布設替え(素掘)													
				49.65									174.69	200.661
	本復旧			44.30									210.72	CADより 233.30
				80.05		10.15				11.15		11.15	174.69	
	計			60.10		4.75				5.75		5.75	210.72	
L舗装		2.10	2	4.20	0.700	1.47				1.47		1.47		
	汚水取付管(土留)	2.10	2	4.20	0.700	1.47				1.47		1.47		
		2.80	2	5.60	0.700	1.96				1.96		1.96		
	雨水取付管(土留)	3.50	2	7.00	0.700	2.45				2.45		2.45		
		12.90	2	25.80	0.762	9.83				9.83		9.83		
	汚水取付管(素掘)	14.90	2	29.80	0.762	11.35				11.35		11.35		
		2.00	2	4.00	0.782	1.56				1.56		1.56		
	雨水取付管(素掘)	2.00	2	4.00	0.782	1.56				1.56		1.56		
				39.60		14.82				14.82		14.82		
	計			45.00		16.83				16.83		16.83		
ｲﾝﾀｰﾛｯｷﾝｸﾞ舗装		3.00			0.774	2.32				2.32		0.00		
	取付管(素掘)	3.00			0.774	2.32				2.32		2.32		
						(1.6*1.6-1*1*π/4=1.77)				(1.6*1.6-0.6*0.6*π/4=2.27)				
		1.6×4	6			10.62				13.62		0.00		
	人孔修繕工	6.40	6			10.62				13.62		13.62		
	本復旧													
						12.94				15.94		0.00		
	計					12.94				15.94		15.94		

残土、産廃処理計算表(舗装工分)【昼間】

工 種	種 別	面積 (m2)	アスファルト 厚さ (m)	アスファルト 立積 (m3)	ﾌﾞﾛｯｸ 厚さ (m)	ﾌﾞﾛｯｸ 立積 (m3)	礫質土 厚さ (m)	礫質土 立積 (m3)
	t=15cm	10.15	0.05	0.51			0.10	1.02
舗装掘削A	A-5,J-10	4.75	0.05	0.24			0.10	0.48
	t=5cm	11.15	0.03	0.33			0.02	0.22
〃	A-3,J-2	5.75	0.03	0.17			0.02	0.12
	t=5cm	174.69	0.05	8.73				
〃	A-5,J-0	210.72	0.05	10.54				
	t=25cm	14.82	0.05	0.74			0.20	2.96
舗装掘削A→L	A-5,J-20	16.83	0.05	0.84			0.20	3.37
	t=5cm	14.82	0.03	0.44			0.02	0.30
〃	A-3,J-2	16.83	0.03	0.50			0.02	0.34
	t=19cm	12.94			0.06	再利用	0.13	1.68
舗装掘削ｲﾝﾀｰﾛｯｷﾝｸﾞ	B-6,J-13	12.94			0.06	再利用	0.13	1.68
	t=9cm	0.00	0.03				0.06	
〃	A-3,J-6	15.94	0.03	0.48			0.06	0.96
				10.75				6.18
計				12.77				6.95

舗装復旧計算書【夜間】

	種　別	延長(m)	舗装切断		掘削部		影響部		仮復旧		仮～本復旧			備考	
			本数	切断長(m)	幅(m)	面積(m2)	幅(m)	面積(m2)	施工幅	面積(m2)	施工幅	掘削部(m2)	影響部(m2)		
C舗装						(1.6*1.6-1*1*π/4＝1.77)				(1.6*1.6-0.6*0.6*π/4=2.27)					
		1.6×3	3	14.40		5.31				6.81		6.81			
	人孔修繕工	4.80	3	14.40		5.31				6.81		6.81			
		L=1.2, W=0.8	(1.20+0.85)×2×12箇所												
		14.40	2	49.20	0.85	12.24				12.24		12.24			
	支管取替え工(延長1.2m×12箇所)														
				115.20									96.06		115.105
	本復旧			19.80									6.79	CADより	13.60
				178.80		17.55				19.05		19.05	96.06		
	計			34.20		5.31				6.81		6.81	6.79		
歩道舗装						(1*1-0.65*0.65*π/4=0.66)				(1*1-0.3*0.3*π/4=0.92)					
		1×4	12	48.00		7.92				11.04		11.04			
	汚水桝	4.00	12	48.00		7.92				11.04		11.04			
				72.00									13.83		24.872
	本復旧			38.40									18.76	CADより	29.80
				120.00		7.92				11.04		11.04	13.83		
	計			86.40		7.92				11.04		11.04	18.76		

残土、産廃処理計算表(舗装工分)【夜間】

工 種	種 別	面積 (m2)	アスファルト 厚さ (m)	アスファルト 立積 (m3)	ブロック 厚さ (m)	ブロック 立積 (m3)	礫質土 厚さ (m)	礫質土 立積 (m3)
	t=43cm	17.55	0.15	2.63			0.28	4.91
舗装掘削C	A-15,J-28	5.31	0.15	0.80			0.28	1.49
	t=15cm	19.05	0.05	0.95			0.10	1.91
〃	A-5,J-10	6.81	0.05	0.34			0.10	0.68
	t=15cm	96.06	0.15	14.41				
〃	A-15,J-0	6.79	0.15	1.02				
	t=14cm	7.92	0.04	0.32			0.10	0.79
舗装掘削歩道	A-4,J-10	7.92	0.04	0.32			0.10	0.79
	t=4cm	11.04	0.03	0.33			0.01	0.11
〃	A-3,J-1	11.04	0.03	0.33			0.01	0.11
	t=4cm	13.83	0.04	0.55				
	A-4,J-0	18.76	0.04	0.75				
				19.19				7.72
計				3.56				3.07