AENK4L0B.book Page 5 Thursday, August 29, 2019 10:31 AM

1. Đai ốc mặt bích : Để biết thông tin về lực siết, tham khảo "Lắp lại cụm vi sai sau" (Trang 3B-9).	12. Trục bánh răng truyền lực chính	23. Chốt trục bánh răng
2. Mặt bích vi sai	13. Vỏ bộ vi sai	24. Trục bánh răng
A 3. Phốt dầu : Bôi mỡ 99000-25011 vào mép phốt dầu.	14. Bánh răng vành chậu	25. Bánh răng bán trục
4. Bạc đạn trước trục bánh răng truyền lực chính	15. Bu-lông bánh răng vành chậu	26. Vòng đệm bánh răng bán trục
5. Vòng ngoài bạc đạn trước trục bánh răng truyền lực chính	16. Bạc đạn vi sai	27. Vòng đệm bánh răng hành tinh
1215 6. Giá đỡ bộ vi sai : Bôi keo ron 99000-31110 vào mặt ăn khớp với vỏ cầu.	17. Vòng ngoài bạc đạn vi sai	28. Bánh răng hành tinh
7. Bu-lông giá đỡ bộ vi sai	18. Vòng điều chỉnh bạc đạn vi sai	(a) : 55 N·m (5,6 kgf-m, 40,5 lbf-ft)
8. Ống lót trục bánh răng truyền lực chính	19. Ngàm khóa bạc đạn vi sai	(b) : 12 N·m (1,2 kgf-m, 9,0 lbf-ft)
9. Vòng ngoài bạc đạn sau trục bánh răng truyền lực chính	20. Tấm khóa bạc đạn vi sai	(c) : 85 N·m (8,7 kgf-m, 63,0 lbf-ft)
10. Bạc đạn sau trục bánh răng truyền lực chính	21. Bu-lông tấm khóa bạc đạn vi sai	HO : Tra nhớt vi sai.
11. Vòng đệm	22. Bu-lông ngàm khóa bạc đạn vi sai	⊗ : Không tái sử dụng.

Kiểm tra cụm vi sai sau

AENK4L0B3206004

Kiểm tra từng răng của bánh răng xem có bị mòn và hỏng không, kiểm tra từng bạc đạn xem có quay êm không.
Nếu phát hiện tình trạng bị lỗi, hãy thay mới. ☞(Trang 3B-6) ☞(Trang 3B-9)

Khe hở bánh răng nón

1) Tháo cụm vi sai sau. ☞(Trang 3B-5)
2) Kiểm tra khe hở bánh răng nón tham khảo bước 6) "Cụm vi sai" trong "Lắp lại cụm vi sai sau" (Trang 3B-9).
   Nếu khe hở bánh răng nón không như quy định, hãy điều chỉnh khe hở đó.

Tải trọng đặt trước của trục bánh răng nón

1) Tháo cụm vi sai sau. ☞(Trang 3B-5)
2) Tháo vỏ bộ vi sai khỏi giá đỡ bộ vi sai. ☞(Trang 3B-6)
3) Kiểm tra tải trọng đặt trước của trục bánh răng nón tham khảo bước 19) "Giá đỡ bộ vi sai và trục bánh răng truyền lực chính" trong "Lắp lại cụm vi sai sau" (Trang 3B-9).
   Nếu tải trọng đặt trước của trục bánh răng nón không như quy định, hãy điều chỉnh tải trọng đặt trước của trục bánh răng nón.

Độ đảo mặt bích

1) Tháo cụm vi sai sau. ☞(Trang 3B-5)
2) Kiểm tra độ đảo của mặt bích (2) sử dụng đồng hồ so kế (1) và dụng cụ chuyên dụng, đồng thời đánh dấu (3) trên viền mặt bích ở điểm lệch nhất so với tâm.
   Nếu độ đảo mặt bích vượt quá giới hạn, hãy thay mặt bích mới và kiểm tra lại độ đảo mặt bích.

LƯU Ý

Dấu này dùng để đảm bảo cân bằng quay của trục các-đăng. Khi lắp trục các-đăng vào bộ vi sai, căn chỉnh dấu này với mặt bích của trục các-đăng.

<u>Độ đảo mặt bích</u>
Giới hạn: 0,15 mm (0,0059 in.)

Dụng cụ chuyên dụng
(A): 09952-06010

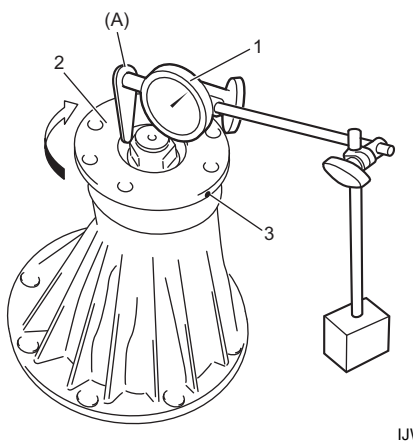

IJW60P321004-01

Tháo và lắp cụm vi sai sau

AENK4L0B3206005

Tháo

1) Nâng xe lên và tháo các bánh xe.
2) Xả nhớt vi sai khỏi vỏ cầu sau. ☞(Trang 3B-3)
3) Tháo cụm trục các-đăng khỏi cụm vi sai sau. ☞(Trang 3D-2)

   LƯU Ý

   Treo trục các-đăng đã tháo bằng dây thừng hoặc dụng cụ loại tương đương để tránh làm hỏng khớp nối trục.

4) Tháo trục cầu sau. ☞(Trang 3A-9)
5) Tháo các bu-lông giá đỡ bộ vi sai sau (1) và tháo cụm vi sai sau (2) khỏi vỏ cầu (3).

AENK4L0B.book Page 6 Thursday, August 29, 2019 10:31 AM

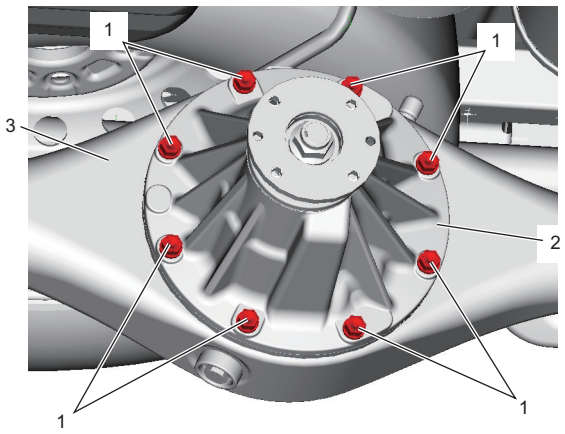

IK4L0A320005-01

Lắp

1) Làm sạch bề mặt ăn khớp của vỏ cầu sau (1) và giá đỡ bộ vi sai.
2) Bôi keo ron vào vỏ cầu sau.

   "A": Keo ron 99000-31110 (SUZUKI Bond No.1215)

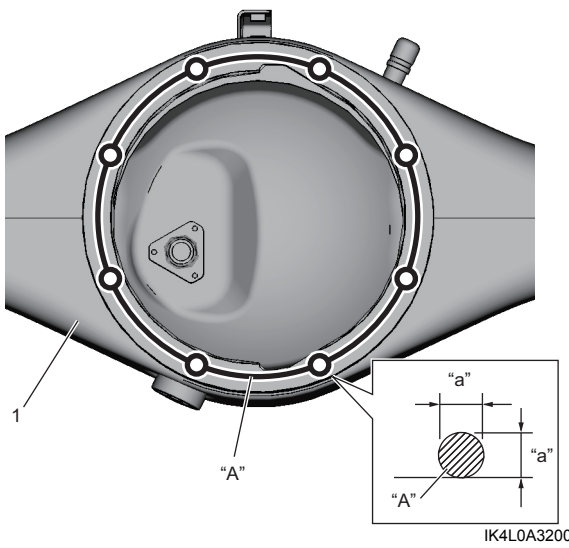

IK4L0A320006-01

"a": 1,5 mm (0,05 in.)

3) Lắp cụm vi sai sau (2) vào vỏ cầu (3).
4) Siết chặt bu-lông giá đỡ (1) đến lực siết quy định.

   Lực siết
   Bu-lông giá đỡ bộ vi sai (a): 55 N·m (5,6 kgf-m, 40,5 lbf-ft)

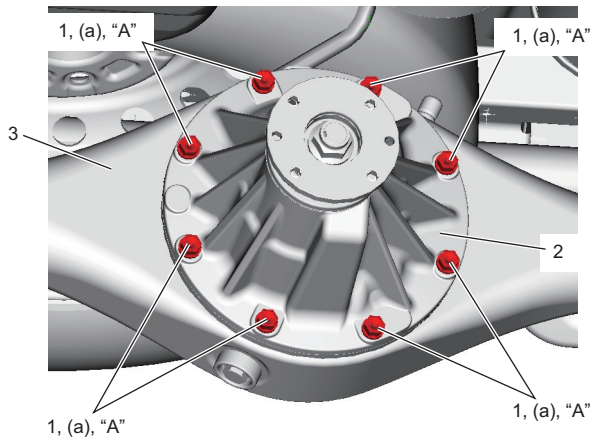

IK4L0A320008-02

5) Lắp trục cầu sau. ☞(Trang 3A-9)
6) Lắp cụm trục các-đăng vào cụm vi sai sau. ☞(Trang 3D-2)

LƯU Ý

Nếu thay mới mặt bích bộ vi sai, hãy chỉnh dấu trên mặt bích trục các-đăng gần với dấu được cung cấp trong "Độ đảo mặt bích" trong "Kiểm tra cụm vi sai sau" (Trang 3B-5) gần nhất có thể.

7) Nạp nhớt vi sai quy định mới. ☞(Trang 3B-3)

Tháo rời cụm vi sai sau

AENK4L0B3206006

1) Lắp dụng cụ chuyên dụng vào ê-tô (1).

   Dụng cụ chuyên dụng
   (A): 09944-76020

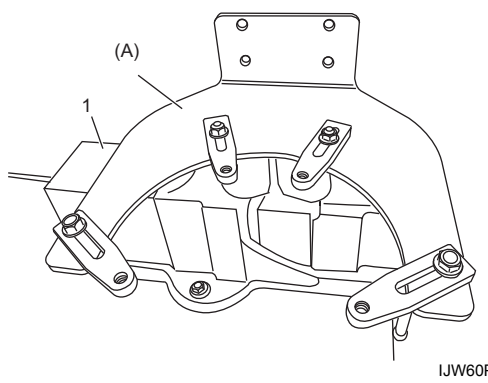

IJW60P321009-01

2) Lắp cụm vi sai vào dụng cụ chuyên dụng.

   Dụng cụ chuyên dụng
   (A): 09944-76020

3) Đặt vạch dấu khớp (7) trên các ngàm khóa bạc đạn vi sai (6) và giá đỡ bộ vi sai (1).