AENK4L0B.book Page 6 Thursday, August 29, 2019 10:31 AM

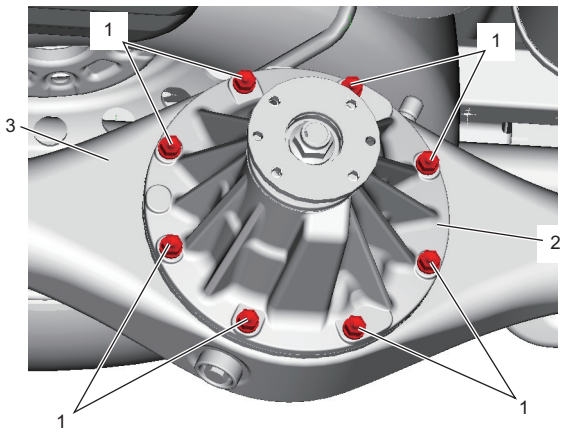

IK4L0A320005-01

Lắp

1) Làm sạch bề mặt ăn khớp của vỏ cầu sau (1) và giá đỡ bộ vi sai.
2) Bôi keo ron vào vỏ cầu sau.

   "A": Keo ron 99000-31110 (SUZUKI Bond No.1215)

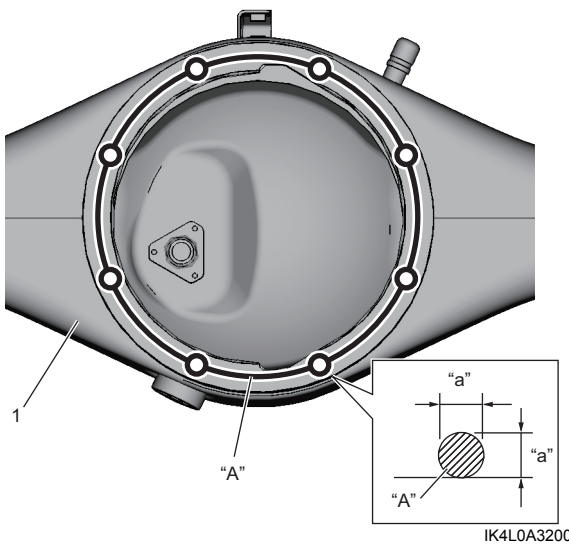

IK4L0A320006-01

"a": 1,5 mm (0,05 in.)

3) Lắp cụm vi sai sau (2) vào vỏ cầu (3).
4) Siết chặt bu-lông giá đỡ (1) đến lực siết quy định.

   Lực siết
   Bu-lông giá đỡ bộ vi sai (a): 55 N·m (5,6 kgf-m, 40,5 lbf-ft)

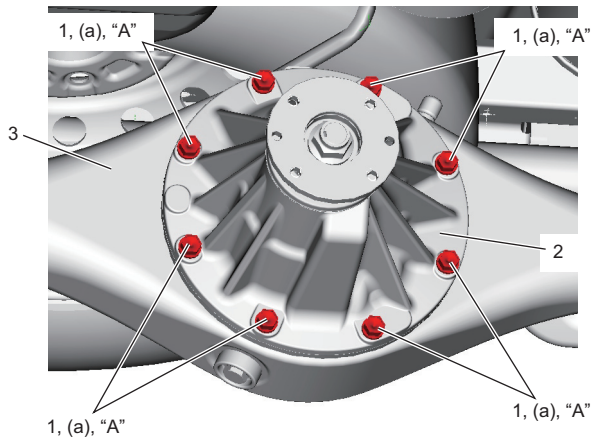

IK4L0A320008-02

5) Lắp trục cầu sau. ☞(Trang 3A-9)
6) Lắp cụm trục các-đăng vào cụm vi sai sau. ☞(Trang 3D-2)

LƯU Ý

Nếu thay mới mặt bích bộ vi sai, hãy chỉnh dấu trên mặt bích trục các-đăng gần với dấu được cung cấp trong "Độ đảo mặt bích" trong "Kiểm tra cụm vi sai sau" (Trang 3B-5) gần nhất có thể.

7) Nạp nhớt vi sai quy định mới. ☞(Trang 3B-3)

Tháo rời cụm vi sai sau

AENK4L0B3206006

1) Lắp dụng cụ chuyên dụng vào ê-tô (1).

   Dụng cụ chuyên dụng
   (A): 09944-76020

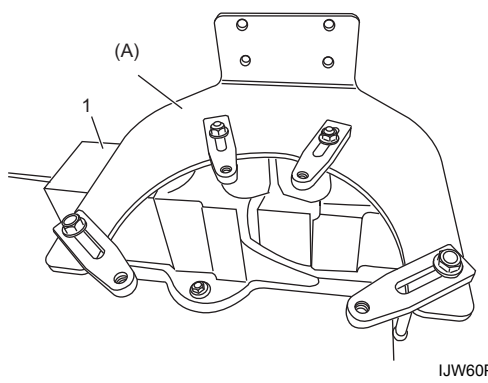

IJW60P321009-01

2) Lắp cụm vi sai vào dụng cụ chuyên dụng.

   Dụng cụ chuyên dụng
   (A): 09944-76020

3) Đặt vạch dấu khớp (7) trên các ngàm khóa bạc đạn vi sai (6) và giá đỡ bộ vi sai (1).

AENK4L0B.book Page 7 Thursday, August 29, 2019 10:31 AM

4) Tháo các tấm khóa bạc đạn vi sai (4) và ngàm khóa bạc đạn vi sai bằng cách tháo bu-lông rồi tháo các vòng điều chỉnh bạc đạn vi sai (5), vòng ngoài bạc đạn vi sai và bánh răng vành chậu (2) cùng với vỏ bộ vi sai (3).

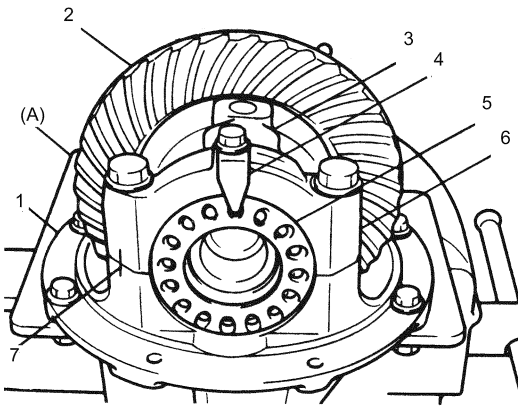

IJW60P321010-01

5) Giữ mặt bích vi sai (2) bằng dụng cụ chuyên dụng, sau đó tháo đai ốc mặt bích bằng cờ-lê lực (1).

Dụng cụ chuyên dụng
(A): 09922-66021

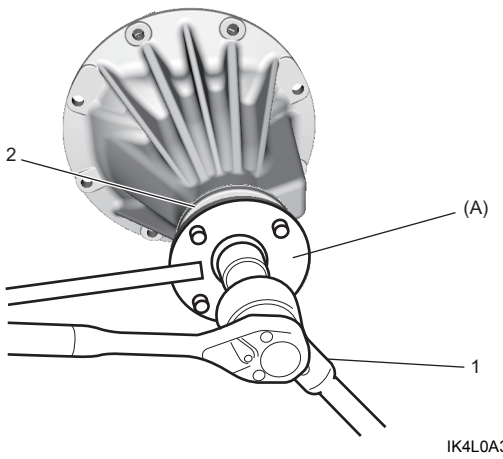

IK4L0A320009-02

6) Đánh dấu ăn khớp (1) trên trục bánh răng truyền lực chính (2) và mặt bích vi sai (3).

7) Tháo mặt bích vi sai khỏi trục bánh răng truyền lực chính bằng dụng cụ chuyên dụng.

Dụng cụ chuyên dụng
(C): 09913-65135

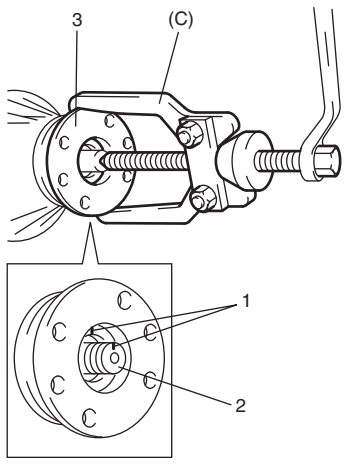

I4SN0A322013-01

8) Tháo trục bánh răng truyền lực chính, bạc đạn sau trục bánh răng truyền lực chính và ống lót khỏi giá đỡ bộ vi sai.
Nếu khó tháo, hãy vặn đai ốc mặt bích đã sử dụng vào trục và dùng búa nhựa gõ vào đai ốc đó nhưng tuyệt đối không gõ trực tiếp vào trục bánh răng truyền lực chính.

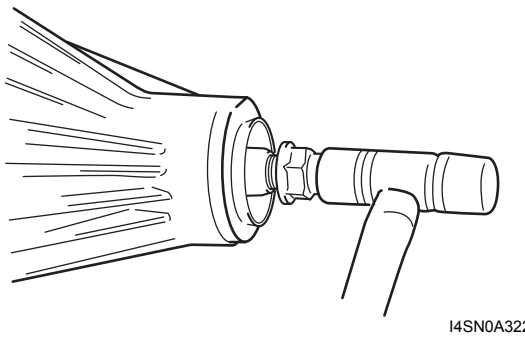

I4SN0A322014-01

9) Tháo bạc đạn sau trục bánh răng truyền lực chính (2) bằng dụng cụ tháo bạc đạn (3) và máy ép thủy lực.

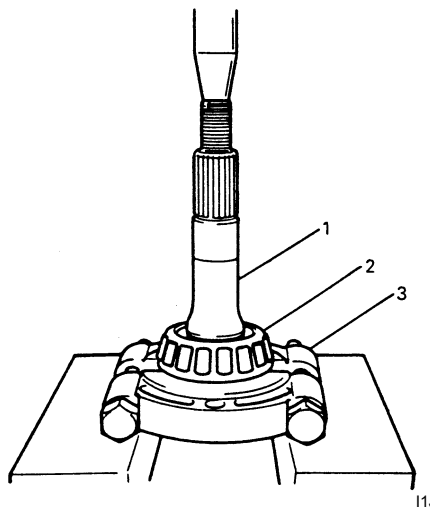

I1JA01322006-01

1. Trục bánh răng truyền lực chính

AENK4L0B.book Page 8 Thursday, August 29, 2019 10:31 AM

10) Sử dụng dụng cụ chuyên dụng để tháo bạc đạn vi sai (1) khỏi vỏ bộ vi sai.

Dụng cụ chuyên dụng
(A): 09913-65135
(B): 09913-85230

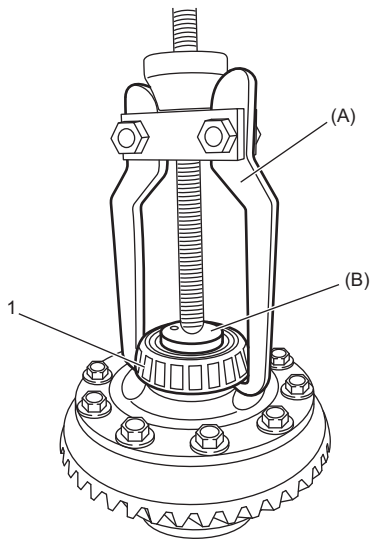

IJW60P322008-02

11) Tháo các bu-lông bánh răng vành chậu, sau đó tháo bánh răng vành chậu (2) khỏi vỏ bộ vi sai (1).

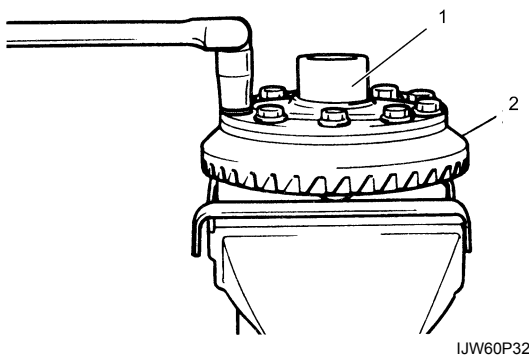

IJW60P322009-01

12) Tháo chốt trục bánh răng (1) bằng dụng cụ chuyên dụng với búa.

Dụng cụ chuyên dụng
(A): 09922-85811

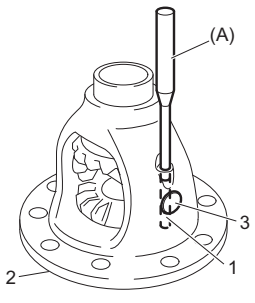

IK4L0A320011-02

2.	Vỏ bộ vi sai
3.	Trục bánh răng

13) Kéo trục bánh răng (1) ra.

14) Tháo bánh răng hành tinh (2), vòng đệm bánh răng hành tinh (3), bánh răng bán trục (4) và vòng đệm bánh răng bán trục (5) khỏi vỏ bộ vi sai (6).

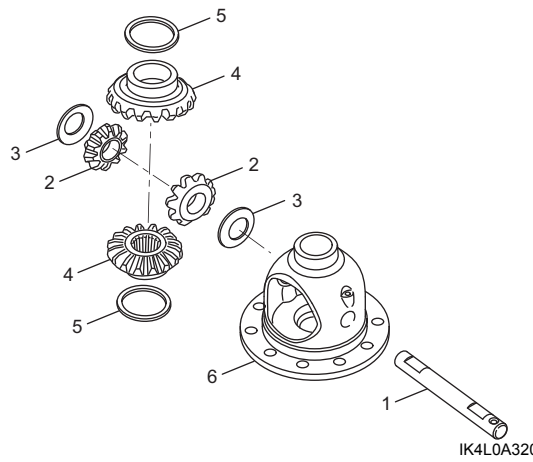

IK4L0A320012-01

15) Tháo phốt dầu (1) khỏi giá đỡ bộ vi sai bằng dụng cụ chuyên dụng.

Dụng cụ chuyên dụng
(A): 09913-50121

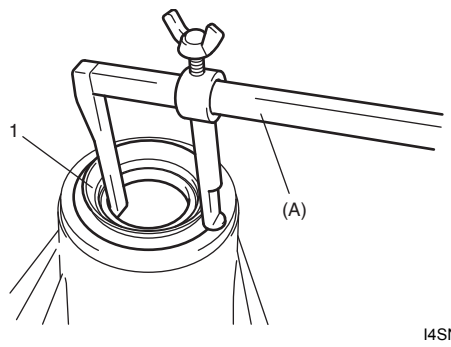

I4SN0A322020-01

16) Tháo vòng ngoài bạc đạn trục bánh răng truyền lực chính (2) trên giá đỡ bộ vi sai bằng cách gõ búa vào thanh kim loại (1) đặt lên đó.

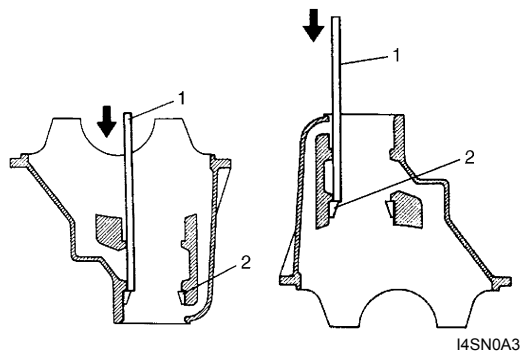

I4SN0A322021-01

Kiểm tra bộ phận của bộ vi sai sau

AENK4L0B3206007

- Kiểm tra mặt bích vi sai xem có bị mòn hoặc bị hỏng không.
- Kiểm tra bạc đạn xem có bị mòn hoặc mất màu không.
- Kiểm tra giá đỡ bộ vi sai xem có vết nứt không.
- Kiểm tra trục bánh răng truyền lực chính và bánh răng vành chậu xem có bị mòn hoặc bị nứt không.