AENK4L0B.book Page 8 Thursday, August 29, 2019 10:31 AM

10) Sử dụng dụng cụ chuyên dụng để tháo bạc đạn vi sai (1) khỏi vỏ bộ vi sai.

Dụng cụ chuyên dụng
(A): 09913-65135
(B): 09913-85230

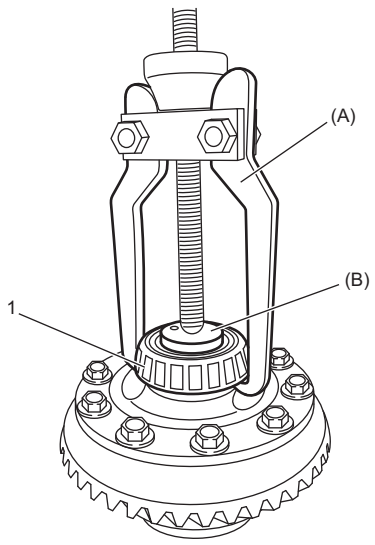

IJW60P322008-02

11) Tháo các bu-lông bánh răng vành chậu, sau đó tháo bánh răng vành chậu (2) khỏi vỏ bộ vi sai (1).

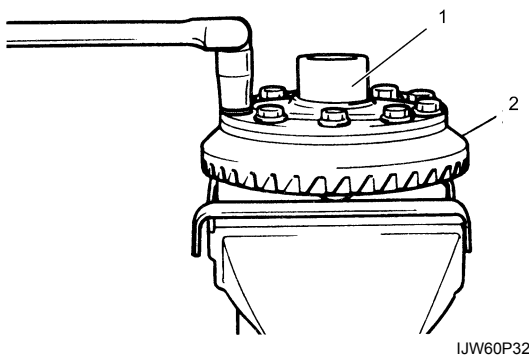

IJW60P322009-01

12) Tháo chốt trục bánh răng (1) bằng dụng cụ chuyên dụng với búa.

Dụng cụ chuyên dụng
(A): 09922-85811

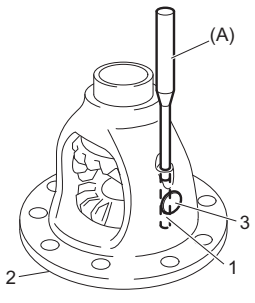

IK4L0A320011-02

2.	Vỏ bộ vi sai
3.	Trục bánh răng

13) Kéo trục bánh răng (1) ra.

14) Tháo bánh răng hành tinh (2), vòng đệm bánh răng hành tinh (3), bánh răng bán trục (4) và vòng đệm bánh răng bán trục (5) khỏi vỏ bộ vi sai (6).

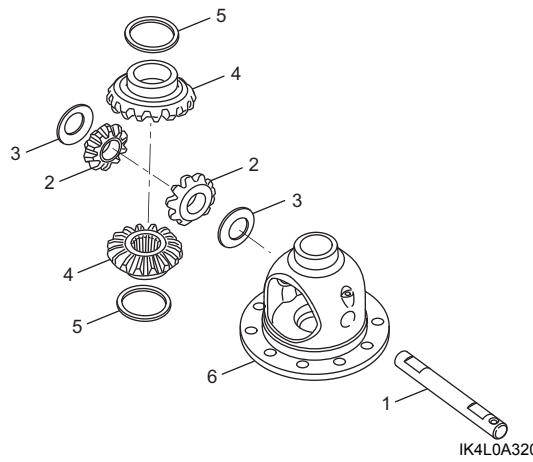

IK4L0A320012-01

15) Tháo phốt dầu (1) khỏi giá đỡ bộ vi sai bằng dụng cụ chuyên dụng.

Dụng cụ chuyên dụng
(A): 09913-50121

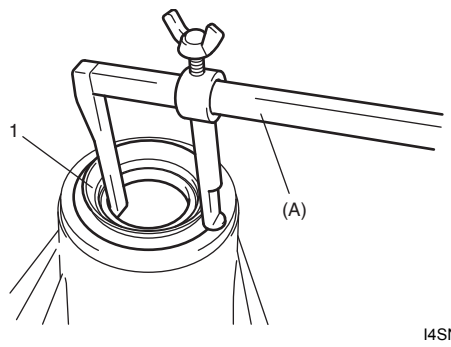

I4SN0A322020-01

16) Tháo vòng ngoài bạc đạn trục bánh răng truyền lực chính (2) trên giá đỡ bộ vi sai bằng cách gõ búa vào thanh kim loại (1) đặt lên đó.

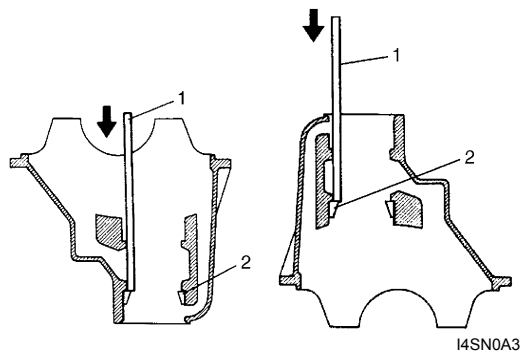

I4SN0A322021-01

Kiểm tra bộ phận của bộ vi sai sau

AENK4L0B3206007

- Kiểm tra mặt bích vi sai xem có bị mòn hoặc bị hỏng không.
- Kiểm tra bạc đạn xem có bị mòn hoặc mất màu không.
- Kiểm tra giá đỡ bộ vi sai xem có vết nứt không.
- Kiểm tra trục bánh răng truyền lực chính và bánh răng vành chậu xem có bị mòn hoặc bị nứt không.

AENK4L0B.book Page 9 Thursday, August 29, 2019 10:31 AM

- Kiểm tra các bánh răng bán trục, bánh răng hành tinh và trục bánh răng hành tinh xem có bị mòn hoặc bị hỏng không.
- Kiểm tra rãnh của bánh răng bán trục xem có bị mòn hoặc bị hỏng không.

Lắp lại cụm vi sai sau

AENK4L0B3206008

Từ những tình trạng lỗi được phát hiện trước khi tháo rời và những vấn đề phát hiện khi kiểm tra trực quan bạc đạn và răng bánh răng, v.v... sau khi tháo rời, hãy chuẩn bị những bộ phận thay thế và tiến hành lắp lại theo quy trình được mô tả.

LƯU Ý

- **Bánh răng vành chậu và trục bánh răng truyền lực chính phải được thay thế theo bộ khi cần thay một trong hai bộ phận này.**
- **Khi thay bạc đạn loại đũa côn, hãy thay cả cụm vòng trong và vòng ngoài.**

Vòng ngoài bạc đạn trục bánh răng truyền lực chính

LƯU Ý

Tiến hành lắp cẩn thận để không làm nghiêng vòng ngoài.

Lắp vòng ngoài bạc đạn trục bánh răng truyền lực chính bằng dụng cụ chuyên dụng và máy ép thủy lực.

Dụng cụ chuyên dụng
(A): 09924-74510
(B): 09926-68310
(C): 09913-75510

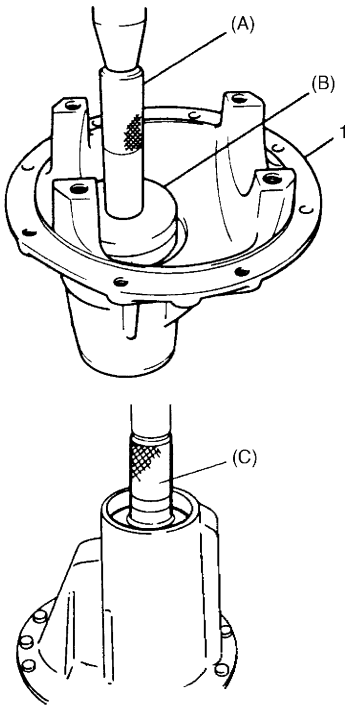

I4SN0A322015-01

1. Giá đỡ bộ vi sai

Cụm vỏ bộ vi sai

1) Trước khi tra nhớt vi sai vào các bánh răng hành tinh (2), vòng đệm bánh răng hành tinh (3), bánh răng bán trục (4) và vòng đệm bánh răng bán trục (5), hãy lắp các bộ phận này vào vỏ bộ vi sai (1) như được minh họa trong hình.
2) Lắp trục bánh răng (6) vào vỏ bộ vi sai.

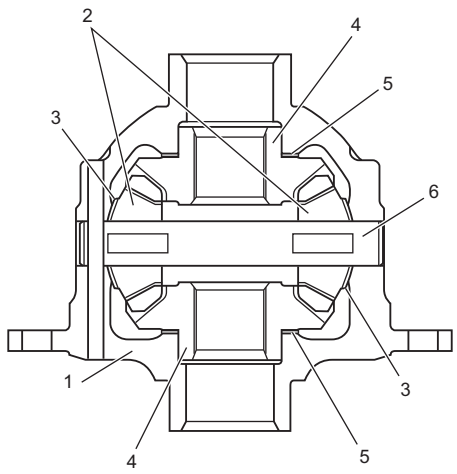

IK4L0A320013-01

3) Kiểm tra bánh răng (1) xem có quay êm không.

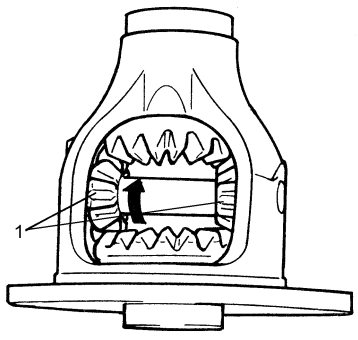

IK4L0A320015-01

4) Sử dụng đồng hồ so kế để đo độ rơ của bánh răng bán trục (1) ở phía trên [A] và phía dưới [B]. Nếu giá trị kiểm tra không nằm trong khoảng quy định, chọn vòng đệm ở phía thích hợp và thay thế.
5) Đo lại độ rơ của bánh răng bán trục.

<u>Độ rơ của bánh răng bán trục</u>
0 - 0,37 mm (0 - 0,015 in.)

<u>Độ dày vòng đệm bán trục có sẵn</u>
0,60, 0,65, 0,70, 0,75, 0,80, 0,85, 0,90, 0,95 và 1,00 mm (0,024, 0,026, 0,028, 0,030, 0,031, 0,033, 0,035, 0,037, 0,039 in.)

Dụng cụ chuyên dụng
(A): 09900-20607
(B): 09900-20701