AENK4L0B.book Page 9 Thursday, August 29, 2019 10:31 AM

- Kiểm tra các bánh răng bán trục, bánh răng hành tinh và trục bánh răng hành tinh xem có bị mòn hoặc bị hỏng không.
- Kiểm tra rãnh của bánh răng bán trục xem có bị mòn hoặc bị hỏng không.

Lắp lại cụm vi sai sau

AENK4L0B3206008

Từ những tình trạng lỗi được phát hiện trước khi tháo rời và những vấn đề phát hiện khi kiểm tra trực quan bạc đạn và răng bánh răng, v.v... sau khi tháo rời, hãy chuẩn bị những bộ phận thay thế và tiến hành lắp lại theo quy trình được mô tả.

LƯU Ý

- **Bánh răng vành chậu và trục bánh răng truyền lực chính phải được thay thế theo bộ khi cần thay một trong hai bộ phận này.**
- **Khi thay bạc đạn loại đũa côn, hãy thay cả cụm vòng trong và vòng ngoài.**

Vòng ngoài bạc đạn trục bánh răng truyền lực chính

LƯU Ý

Tiến hành lắp cẩn thận để không làm nghiêng vòng ngoài.

Lắp vòng ngoài bạc đạn trục bánh răng truyền lực chính bằng dụng cụ chuyên dụng và máy ép thủy lực.

Dụng cụ chuyên dụng
(A): 09924-74510
(B): 09926-68310
(C): 09913-75510

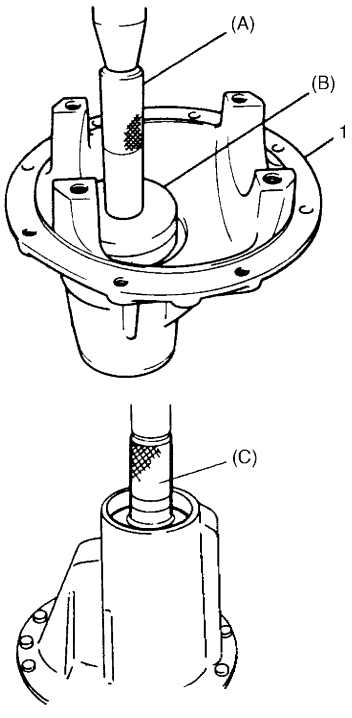

I4SN0A322015-01

1. Giá đỡ bộ vi sai

Cụm vỏ bộ vi sai

1) Trước khi tra nhớt vi sai vào các bánh răng hành tinh (2), vòng đệm bánh răng hành tinh (3), bánh răng bán trục (4) và vòng đệm bánh răng bán trục (5), hãy lắp các bộ phận này vào vỏ bộ vi sai (1) như được minh họa trong hình.
2) Lắp trục bánh răng (6) vào vỏ bộ vi sai.

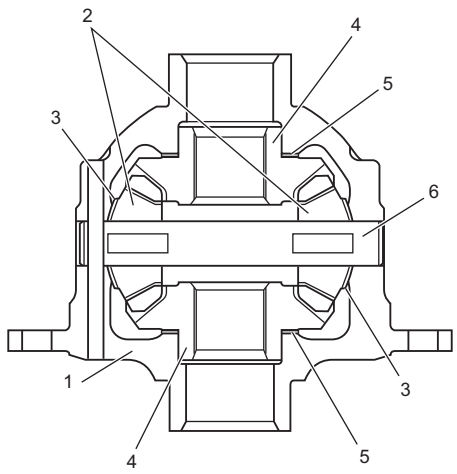

IK4L0A320013-01

3) Kiểm tra bánh răng (1) xem có quay êm không.

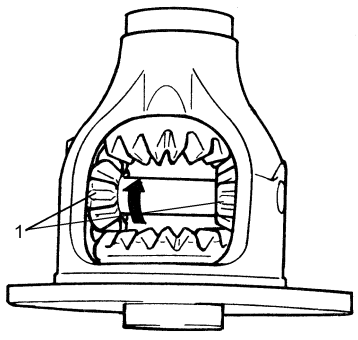

IK4L0A320015-01

4) Sử dụng đồng hồ so kế để đo độ rơ của bánh răng bán trục (1) ở phía trên [A] và phía dưới [B]. Nếu giá trị kiểm tra không nằm trong khoảng quy định, chọn vòng đệm ở phía thích hợp và thay thế.
5) Đo lại độ rơ của bánh răng bán trục.

<u>Độ rơ của bánh răng bán trục</u>
0 - 0,37 mm (0 - 0,015 in.)

<u>Độ dày vòng đệm bán trục có sẵn</u>
0,60, 0,65, 0,70, 0,75, 0,80, 0,85, 0,90, 0,95 và 1,00 mm (0,024, 0,026, 0,028, 0,030, 0,031, 0,033, 0,035, 0,037, 0,039 in.)

Dụng cụ chuyên dụng
(A): 09900-20607
(B): 09900-20701

AENK4L0B.book Page 10 Thursday, August 29, 2019 10:31 AM

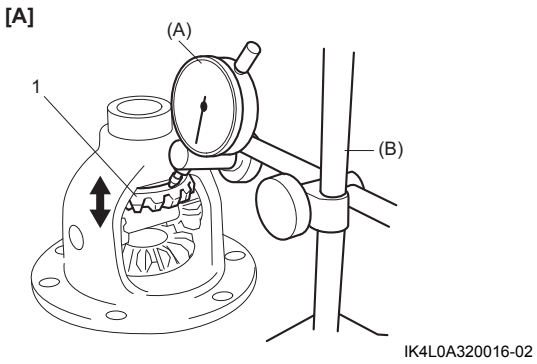

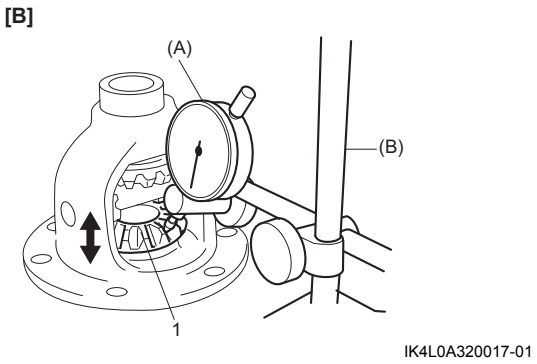

6) Căn chỉnh các lỗ của trục bánh răng (3) và vỏ bộ vi sai (2) và lắp chốt trục bánh răng mới (1) tại vị trí quy định trong vỏ bộ vi sai.

Dụng cụ chuyên dụng
(A): 09922-85811

<u>Khoảng cách giữa vỏ bộ vi sai và chốt trục bánh răng</u>
"a": 25,5 – 27,5 mm (1,004 – 1,083 in.)

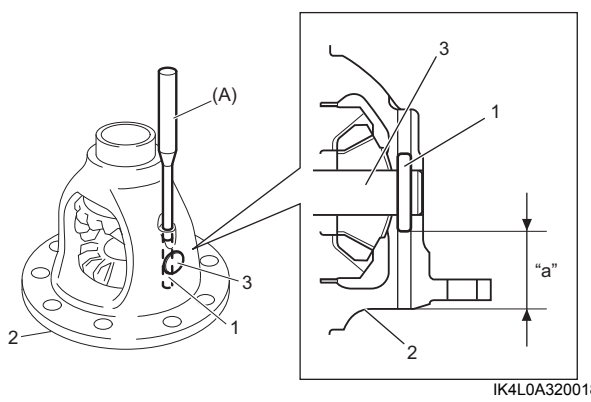

7) Đặt vỏ bộ vi sai (2) lên bánh răng vành chậu (1) và siết chặt các bu-lông bánh răng vành chậu mới (3) đến lực siết quy định.

CHÚ Ý

Các bu-lông bánh răng vành chậu được phủ một lớp keo làm kín. Nếu tái sử dụng những bu-lông này thì chúng có thể bị lỏng.
Thay các bu-lông bánh răng vành chậu bằng bu-lông mới bất cứ khi nào tháo chúng ra.

Lực siết
Bu-lông bánh răng vành chậu (a):
85 N·m (8,7 kgf-m, 63,0 lbf-ft)

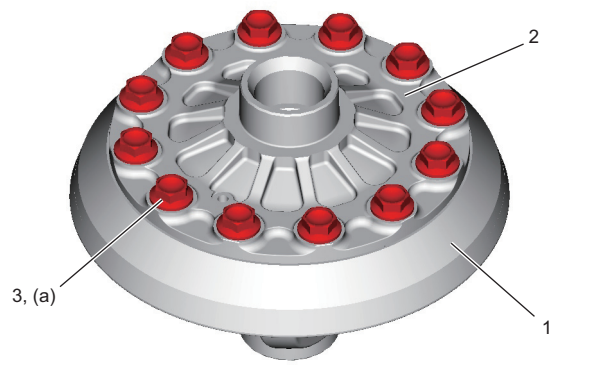

8) Lắp bạc đạn vi sai (1) vào vỏ bộ vi sai bằng dụng cụ chuyên dụng và máy ép thủy lực.

Dụng cụ chuyên dụng
(A): 09944-66020
(B): 09951-16060

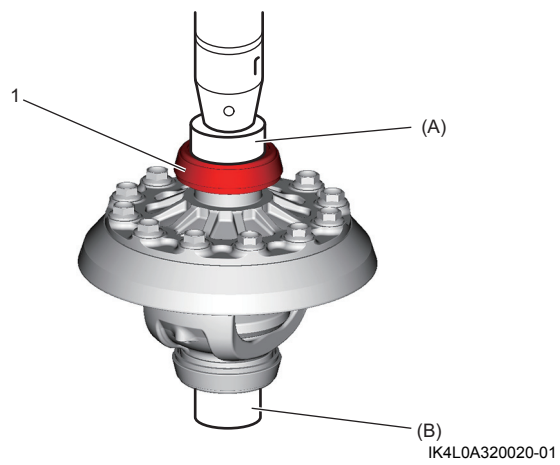

Giá đỡ bộ vi sai và trục bánh răng truyền lực chính
Để trục bánh răng truyền lực chính ăn khớp chính xác với bánh răng vành chậu, trước tiên cần lắp trục bánh răng truyền lực chính vào giá đỡ bộ vi sai một cách chính xác bằng cách điều chỉnh vòng đệm.

Dụng cụ chuyên dụng
(A): 09922-76120
(B): 09922-76240
(C): 09922-76520
(D): 09922-76550
(E): 09922-76140
(F): 09922-76410
(G): 09922-76320
(H): 09922-76150

3B-11 Bộ vi sai:

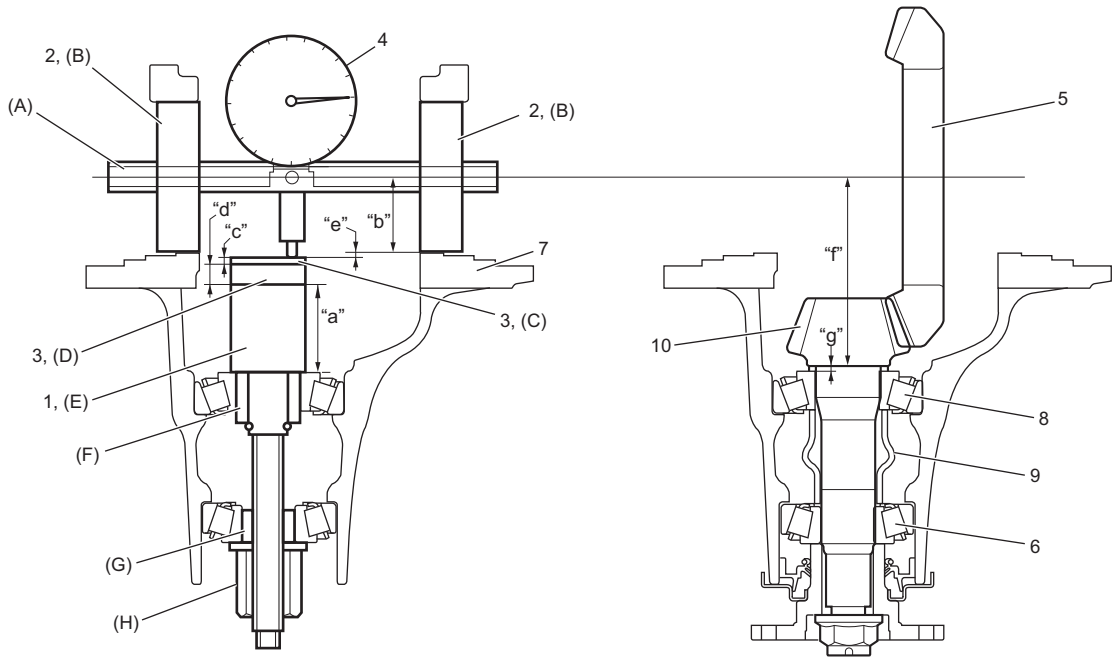

IK4L0A320021-01

"a": Chiều cao mô hình của mô hình bánh răng (= 40 mm/1,575 in.)	2. Mô hình bạc đạn với trục mô hình
"b": Bán kính của mô hình bạc đạn với trục mô hình (= 40 mm/1,575 in.)	3. Khối mô hình
"c": Độ dày của khối mô hình (= 6 mm/0,2362 in.)	4. Đồng hồ so kế
"d": Độ dày của khối mô hình (= 14 mm/0,5512 in.)	5. Bánh răng vành chậu
"a" + "b" + "c" + "d": Tổng kích thước mô hình điều chỉnh khoảng cách lắp (= 100 mm/3,937 in.)	6. Bạc đạn trước trục bánh răng truyền lực chính
"e": Kích thước đo được	7. Giá đỡ bộ vi sai
"f": Khoảng cách lắp trục bánh răng truyền lực chính (= 102 mm/4,0157 in.)	8. Bạc đạn sau trục bánh răng truyền lực chính
"g": Độ dày vòng đệm để điều chỉnh khoảng cách lắp	9. Ống lót trục bánh răng truyền lực chính
1. Mô hình bánh răng	10. Trục bánh răng truyền lực chính

1) Lắp dụng cụ chuyên dụng. (mô hình bạc đạn (2) và trục mô hình (3))

   Dụng cụ chuyên dụng
   (A): 09922-76120
   (B): 09922-76240

2) Lắp đồng hồ so kế (1) vào mô hình bạc đạn với trục mô hình như được minh họa trong hình.

   <u>Khoảng cách đặt đầu cần của đồng hồ so kế</u>
   "C": 4 – 5 mm (0,157 – 0,197 in.)

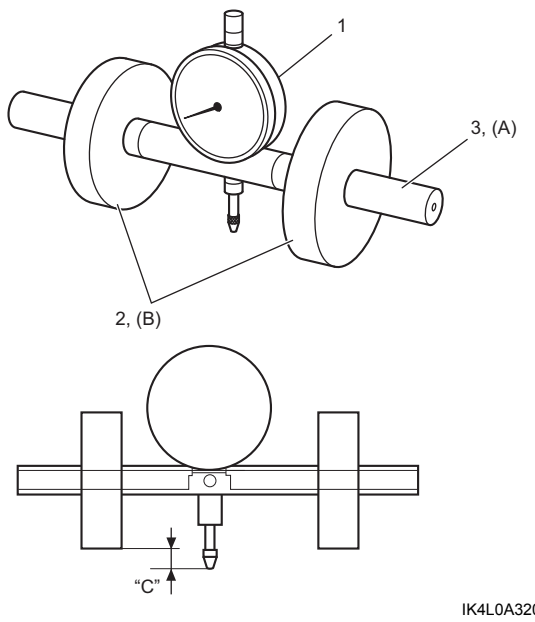

IK4L0A320022-02

3) Tra nhớt vi sai vào bạc đạn trước và sau trục bánh răng truyền lực chính.
4) Lắp mô hình bánh răng (1), các dụng cụ chuyên dụng khác và bạc đạn trục bánh răng truyền lực chính (3) vào giá đỡ bộ vi sai (2).

AENK4L0B.book Page 12 Thursday, August 29, 2019 10:31 AM

Dụng cụ chuyên dụng
(A): 09922-76140
(B): 09922-76410
(C): 09922-76320
(D): 09922-76150

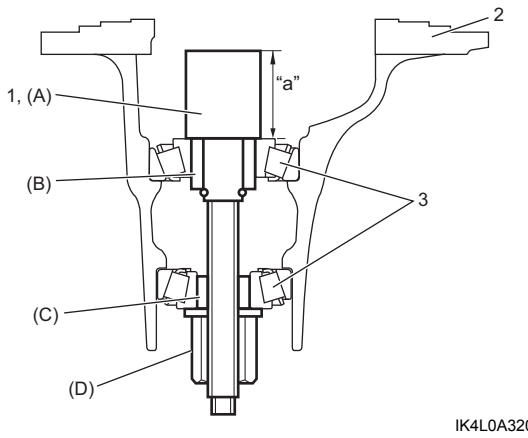

IK4L0A320023-02

5) Siết chặt đai ốc trục bánh răng nón (1) sao cho đạt được tải trọng đặt trước quy định của bạc đạn.

LƯU Ý

Trước khi đo, dùng tay quay hơn 15 vòng để kiểm tra hoat động quay.

Dụng cụ chuyên dụng
(A): 09900-23107
(B): 09915-24550
(C): 09922-76140
(D): 09922-76150

<u>Tải trọng đặt trước của bạc đạn trục bánh răng truyền lực chính ở tốc độ 50 v/ph</u>
0,9 – 1,7 N·m (9,18 – 17,3 kgf-cm, 8,0– 15,5 lbf-in.)

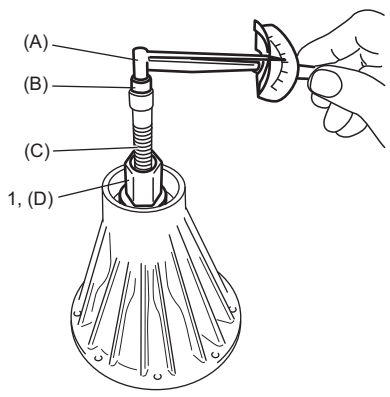

IK4L0A320027-01

6) Lắp đồng hồ so kế vào mô hình bạc đạn (1) với trục mô hình (2) và điều chỉnh 0 (không) trên bàn vạch dấu.

LƯU Ý

- **Khi lắp đồng hồ so kế vào mô hình bạc đạn với trục mô hình, siết nhẹ vít. Cẩn thận tránh siết quá chặt vì có thể làm hỏng đồng hồ so kế.**
- **Khi đã lắp đồng hồ so kế, dùng tay xoay mô hình một vài lần để đạt được điều chỉnh 0 (không) chính xác.**
- **Mong muốn là kim ngắn chỉ trên 4 mm (0,157 in.) trong khi kim dài chỉ số 0 (không).**

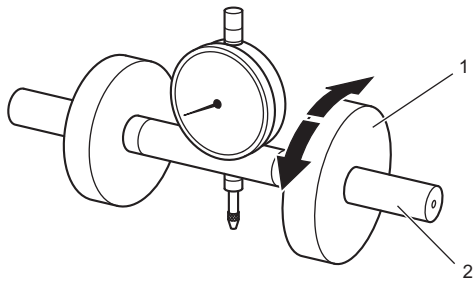

IK4L0A320024-02

7) Đặt các khối mô hình (3) trên mô hình bánh răng (2).

Dụng cụ chuyên dụng
(B): 09922-76520
(C): 09922-76550

LƯU Ý

- **Lặp lại quá trình xoay mô hình và đo khoảng cách chính xác đến mặt trên cùng của khối mô hình.**
- **Khi đầu đo của đồng hồ so kế (4) kéo dài từ vị trí 0 (không), kim sẽ quay ngược chiều kim đồng hồ.**
- **Giá trị đo được có thể vượt quá 2 mm (0,079 in.).**
  Do đó, cần biết cả chỉ số của kim ngắn.

8) Đặt mô hình bạc đạn với trục mô hình (1) đã được điều chỉnh về không và đồng hồ so kế lên khối mô hình và tiến hành đo giữa vị trí 0 (không) và đầu đo kéo dài của đồng hồ so kế.

AENK4L0B.book Page 13 Thursday, August 29, 2019 10:31 AM

9) Tính độ dày của vòng đệm điều chỉnh sử dụng giá trị đo được bằng đồng hồ so kế trong phương trình sau.
Độ dày vòng đệm “h” (mm/in.) = “g” - “f”
“g”: “e” + (“a” + “b” + “c” + “d”)
- **“a”: bán kính của dụng cụ chuyên dụng (A) (40,00 mm (1,575 in.))**
- **“b”: chiều cao của dụng cụ chuyên dụng (B) (6,00 mm (0,236 in.))**
- **“c”: chiều cao của dụng cụ chuyên dụng (C) (14,00 mm (0,551 in.))**
- **“d”: chiều cao của dụng cụ chuyên dụng (D) (40,00 mm (1,575 in.))**
- **“e”: giá trị đo được (chỉ số của đồng hồ so kế)**
- **“f”: khoảng cách lắp trục bánh răng nón (102,00 mm (4,016 in.))**

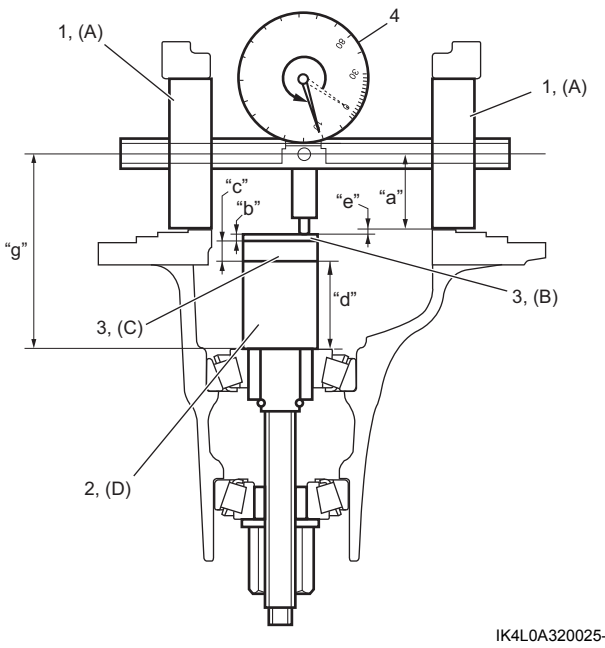

IK4L0A320025-02

10) Chọn (các) vòng đệm điều chỉnh (2) gần nhất với giá trị đo được từ các kích thước có sẵn sau đây.

<u>Độ dày vòng đệm có sẵn “a”</u>
0,30, 1,00, 1,03, 1,06, 1,09, 1,12, 1,15, 1,18, 1,21, 1,24, 1,27 và 1,30 mm (0,012, 0,039, 0,041, 0,042, 0,043, 0,044, 0,045, 0,046, 0,048, 0,049, 0,050 và 0,051 in.)

11) Đặt (các) vòng đệm vào vị trí và lắp bạc đạn sau trục bánh răng truyền lực chính (1) vào trục bánh răng truyền lực chính (3) bằng dụng cụ chuyên dụng và máy ép thủy lực (4).

Dụng cụ chuyên dụng
(A): 09924-07730
(B): 09926-37610-003

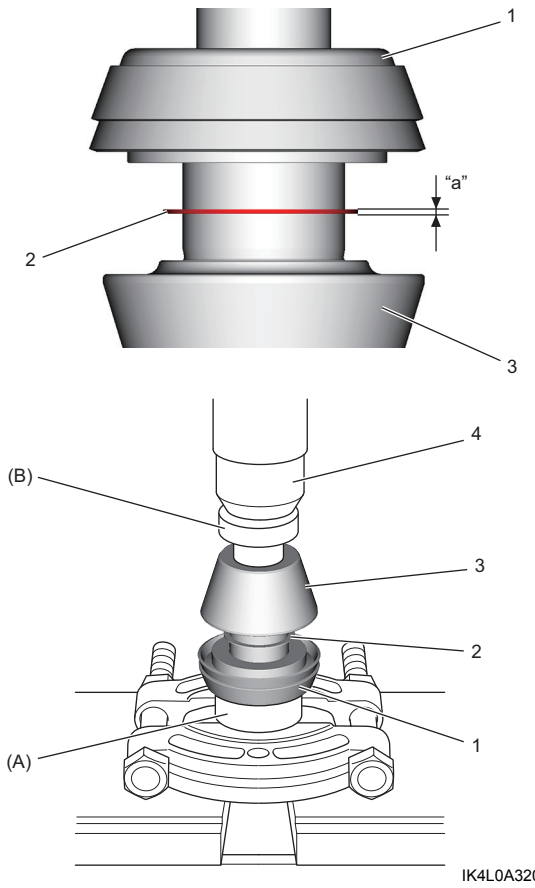

IK4L0A320028-01

12) Tra nhớt vi sai vào bạc đạn trước trục bánh răng truyền lực chính (1).
13) Lắp bạc đạn trước trục bánh răng truyền lực chính vào giá đỡ bộ vi sai (2).

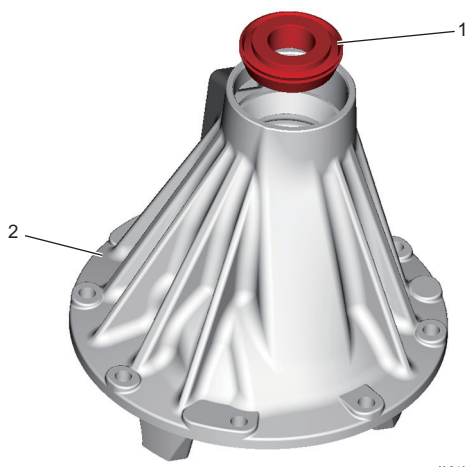

IK4L0A320029-01

14) Bôi mỡ lên mép phốt dầu.

Mỡ 99000-25011 (Mỡ SUZUKI Super Grease A)

15) Lắp phốt dầu vào giá đỡ bộ vi sai (1) bằng dụng cụ chuyên dụng.

Dụng cụ chuyên dụng
(A): 09944-66010
(B): 09924-74510

AENK4L0B.book Page 14 Thursday, August 29, 2019 10:31 AM

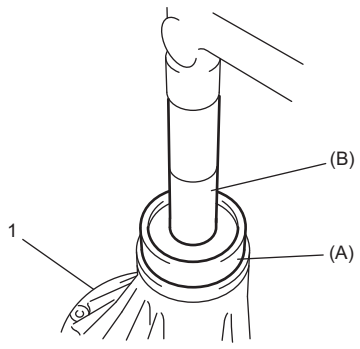

IK4L0A320030-01

16) Tra nhớt vi sai vào bạc đạn sau trục bánh răng truyền lực chính (2).
17) Lắp trục bánh răng truyền lực chính (1), ống lót trục bánh răng truyền lực chính mới (3) và mặt bích vi sai (5) vào giá đỡ bộ vi sai (4).

LƯU Ý

Sử dụng ống lót trục bánh răng truyền lực chính mới và cẩn thận để không tác dụng lực ép lên ống lót trục bánh răng truyền lực chính vì ống lót này là loại có thể điều chỉnh độ dài.

18) Cho đến khi khe hở hướng trục của bạc đạn đạt 1 – 2 mm (0,039 – 0,079 in.), lắp trục bánh răng truyền lực chính vào mặt bích vi sai bằng dụng cụ chuyên dụng và máy ép thủy lực.

LƯU Ý

Có thể xác nhận khe hở hướng trục của bạc đạn bằng cách lắc giá đỡ bộ vi sai theo hướng được minh họa trong hình.

Dụng cụ chuyên dụng
(A): 09925-58210
(B): 09951-46010

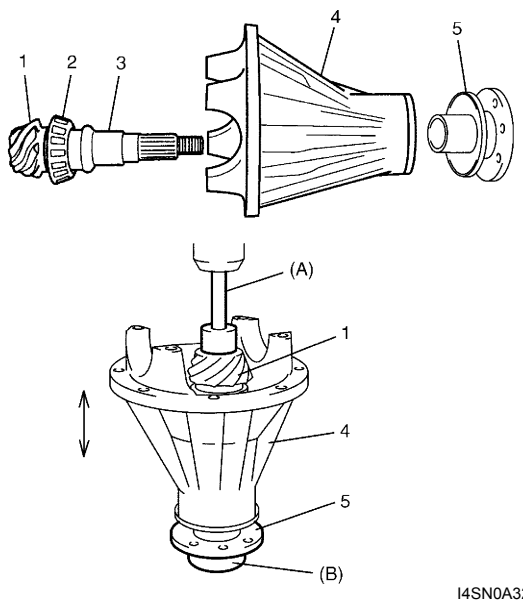

I4SN0A322034-01

19) Siết chặt dần đai ốc mặt bích bằng dụng cụ chuyên dụng để tải trọng đặt trước của trục bánh răng truyền lực chính nằm trong thông số kỹ thuật.

LƯU Ý

- **Trước khi tiến hành đo, dùng tay kiểm tra xem có quay êm không.**
- **Tải trọng đặt trước của bạc đạn trục bánh răng truyền lực chính được điều chỉnh bằng cách siết chặt đai ốc mặt bích có thể làm biến dạng ống lót trục bánh răng truyền lực chính.**
  Do đó, đảm bảo sử dụng ống lót mới để điều chỉnh và siết chặt đai ốc mặt bích từ từ và kiểm tra tải trọng đặt trước bằng cách đo lực siết ban đầu thường xuyên khi siết chặt để tránh làm vỡ ống lót.
  Nếu tải trọng đặt trước vượt quá thông số giới hạn đưa ra dưới đây trong quá trình điều chỉnh, hãy thay ống lót và lặp lại quy trình điều chỉnh tải trọng đặt trước.
  Việc giảm tải trọng đặt trước bằng cách nới lỏng đai ốc mặt bích là không có tác dụng.
- **Để đo tải trọng đặt trước của bạc đạn trục bánh răng truyền lực chính, cần quay trục bánh răng truyền lực chính ở tốc độ khoảng 50 v/ph.**
- **Ghi lại tải trọng đặt trước của bạc đạn trục bánh răng truyền lực chính vì tải trọng đặt trước được sử dụng để kiểm tra tổng tải trọng đặt trước của bạc đạn trục bánh răng truyền lực chính và bạc đạn vi sai.**

Lực siết
Đai ốc mặt bích: 100 – 400 N·m (10 – 41 kgf-m, 74,0 – 295,0 lbf-ft)

Tải trọng đặt trước của bạc đạn trục bánh răng truyền lực chính / Lực siết ban đầu của trục bánh răng truyền lực chính khi đo bằng cần siết lực
0,9 – 1,7 N·m (9,18 – 17,3 kgf-cm, 8,0 – 15,5 lbf-in.)

Dụng cụ chuyên dụng
(A): 09900-23107
(B): 09915-24550
(C): 09922-66021

AENK4L0B.book Page 15 Thursday, August 29, 2019 10:31 AM

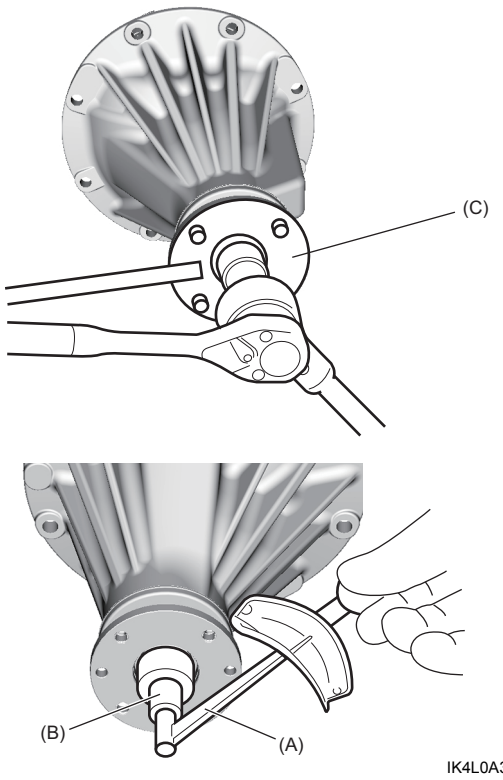

IK4L0A320026-01

20) Kiểm tra độ đảo mặt bích tham khảo bước 2) của "Độ đảo mặt bích" trong "Kiểm tra cụm vi sai sau" (Trang 3B-5).
Nếu độ đảo mặt bích vượt quá giới hạn, hãy thay mặt bích vi sai và lặp lại bước 17) đến 19).

Cụm vi sai

1) Đặt vòng ngoài bạc đạn vi sai lên các bạc đạn tương ứng. Các vòng ngoài bên trái và bên phải đã sử dụng không thể thay thế cho nhau.
2) Lắp cụm vỏ bộ vi sai vào giá đỡ bộ vi sai.
3) Lắp vòng điều chỉnh bạc đạn vi sai vào giá đỡ tương ứng, đảm bảo vòng điều chỉnh bạc đạn vi sai được lắp đúng ren.

LƯU Ý

Vặn từng vòng điều chỉnh bạc đạn vi sai cho đến khi nó tiếp xúc với vòng ngoài bạc đạn vi sai để cho vòng ngoài bạc đạn vi sai không bị chìm vào.

4) Căn chỉnh vạch dấu khớp (1) trên ngàm khóa bạc đạn vi sai và giá đỡ. Vặn hai bu-lông ngàm khóa bạc đạn vi sai hai hoặc ba vòng và dùng tay ấn ngàm khóa bạc đạn vi sai xuống.

LƯU Ý

Nếu ngàm khóa bạc đạn vi sai không lắp chặt vào giá đỡ, thì không thể lắp vòng điều chỉnh bạc đạn vi sai chính xác. Lắp lại vòng điều chỉnh bạc đạn vi sai.

5) Siết chặt bu-lông ngàm khóa bạc đạn vi sai (lực siết tạm thời).

Lực siết
Bu-lông ngàm khóa bạc đạn vi sai (a):
1,5 N·m (0,15 kgf-m, 1,5 lbf-ft) (Lực siết tạm thời)

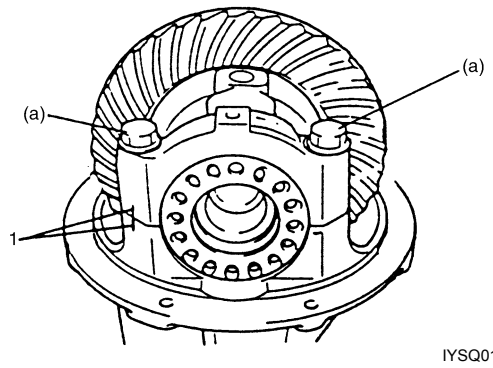

IYSQ01322042-01

6) Siết chặt cả hai vòng điều chỉnh bạc đạn vi sai (1) sao cho đạt được khe hở bánh răng quy định và đồng thời đạt được tải trọng đặt trước của bạc đạn vi sai.

LƯU Ý

- **Đảm bảo đặt đầu đo của đồng hồ so kế ở đúng góc so với phía lồi của răng.**
- **Đo ít nhất 4 điểm trên viền bánh răng vành chậu.**
- **Trên thực tế, nên thực hiện các biện pháp sau đây để đạt được cả khe hở quy định và tải trọng đặt trước của bạc đạn vi sai cùng một lúc.**
  - **Để tăng hoặc giảm khe hở để điều chỉnh, thay đổi vị trí của bánh răng vành chậu về gần hoặc cách xa trục bánh răng truyền lực chính bằng cách điều chỉnh một vòng điều chỉnh bạc đạn vi sai lại gần và điều chỉnh vòng điều chỉnh bạc đạn vi sai còn lại ra xa một khoảng bằng nhau.**
  - **Siết chặt thêm cả hai vòng điều chỉnh bạc đạn vi sai từng rãnh một.**

Khe hở bánh răng nón
0,10 – 0,20 mm (0,0039 – 0,0078 in.)

Dụng cụ chuyên dụng
(A): 09930-40120
(B): 09930-40113
(C): 09900-20607
(D): 09900-20701

AENK4L0B.book Page 16 Thursday, August 29, 2019 10:31 AM

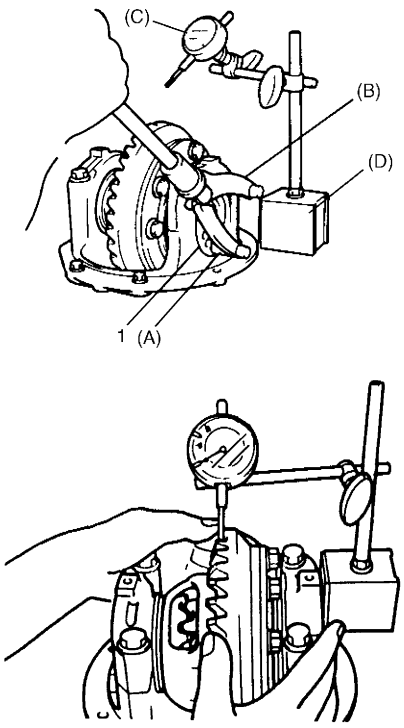

IJW60A322002-01

7) Đo tổng tải trọng đặt trước của bạc đạn trục bánh răng truyền lực chính và bạc đạn vi sai bằng cần siết lực.
8) Tính tải trọng đặt trước của bạc đạn vi sai bằng phương trình sau.

Tải trọng đặt trước của bạc đạn vi sai	=	Tổng tải trọng đặt trước	–	Tải trọng đặt trước của bạc đạn trục bánh răng truyền lực chính

Nếu tải trọng đặt trước của bạc đạn vi sai nằm trong thông số kỹ thuật được trình bày dưới đây, hãy điều chỉnh tải trọng đặt trước bằng cách siết chặt hoặc nới lỏng vòng điều chỉnh bạc đạn vi sai.

Tải trọng đặt trước của bạc đạn vi sai/Lực siết ban đầu của bánh răng truyền động khi đo bằng cần siết lực
0,2 – 0,3 N·m (2,0 – 3,1 kgf-cm, 2,0 – 3,0 lbf-in.)

Dụng cụ chuyên dụng
(A): 09900-23107
(B): 09915-24550

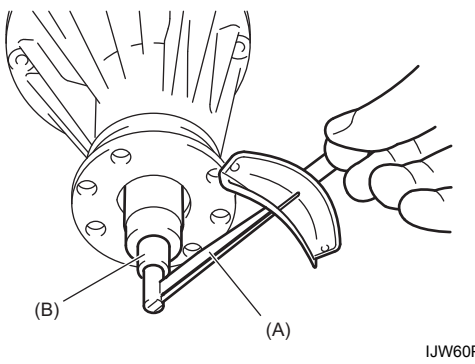

IJW60P321025-01

9) Siết chặt bu-lông ngàm khóa bạc đạn vi sai đến lực siết quy định.

Lực siết
Bu-lông ngàm khóa bạc đạn vi sai (a):
85 N·m (8,7 kgf-m, 63,0 lbf-ft)

10) Lắp tấm khóa bạc đạn vi sai, sau đó siết chặt bu-lông tấm khóa bạc đạn vi sai đến lực siết quy định.

Lực siết
Bu-lông tấm khóa bạc đạn vi sai (b):
12 N·m (1,2 kgf-m, 9,0 lbf-ft)

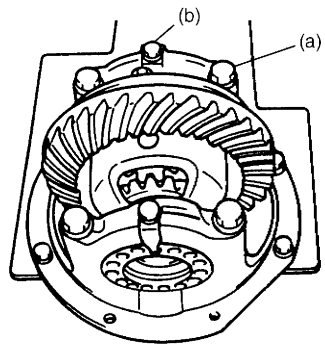

I4SN0A322038-01

11) Kiểm tra để đảm bảo khe hở bánh răng nón nằm trong khoảng quy định, tham khảo bước 6).
12) Trong bước cuối cùng, kiểm tra sự tiếp xúc răng bánh răng như sau.

⚠ CẨN THẬN

Khi bôi hồ chì màu đỏ lên răng, đảm bảo sơn đều bề mặt răng. Hồ không được quá khô hay quá lỏng.

a) Sau khi làm sạch bề mặt của khoảng 10 răng trong dãy [A], sơn đều các răng bằng hợp chất đánh dấu bánh răng bằng chổi (1) hoặc bọt biển, v.v.

LƯU Ý

Cẩn thận để không làm quay bánh răng vành chậu hơn một vòng quay hoàn chỉnh vì điều này sẽ gây trở ngại cho việc kiểm tra chính xác.

b) Quay bánh răng để đưa phần được sơn ăn khớp với trục bánh răng truyền lực chính và quay bánh răng bằng tay để lặp lại tiếp xúc.
c) Chỉnh phần được sơn hướng lên và kiểm tra kiểu tiếp xúc, tham khảo bảng sau. Nếu kiểu tiếp xúc không bình thường, hãy điều chỉnh lại hoặc thay thế nếu cần theo hướng dẫn trong bảng.

AENK4L0B.book Page 17 Thursday, August 29, 2019 10:31 AM

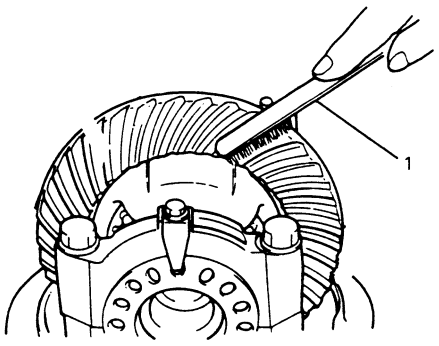

IK4L0A320031-01

13) Sau khi hoàn thành kiểm tra tiếp xúc răng bánh răng, tán khóa đai ốc mặt bích (2) bằng dụng cụ tán khóa (1) và búa.

CHÚ Ý

Nếu phần tán khóa của đai ốc mặt bích bị nứt, đai ốc mặt bích có thể bị lỏng do giảm khả năng hãm.
Cẩn thận để không làm nứt phần tán khóa trong khi tán khóa. Thay mới đai ốc mặt bích nếu bị nứt.

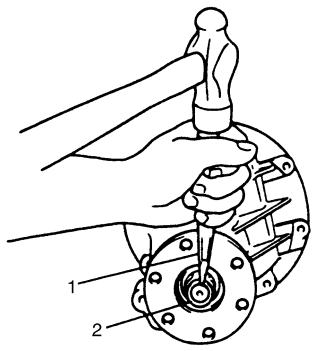

I1JA01322021-01

Kiểu tiếp xúc răng	Chẩn đoán và khắc phục	
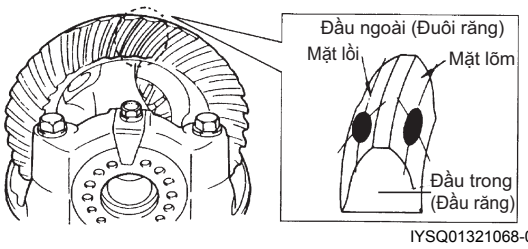 IYSQ01321068-01	Bình thường	
 IYSQ01321072-01	Tiếp xúc gần đỉnh răng Bánh răng truyền lực chính nằm quá xa tâm của bánh răng vành chậu (1). • Tăng độ dày vòng đệm điều chỉnh chiều cao của bánh răng truyền lực chính (2) và điều chỉnh vị trí bánh răng truyền lực chính gần hơn với tâm của bánh răng vành chậu. • Điều chỉnh khe hở bánh răng vành chậu theo thông số kỹ thuật.	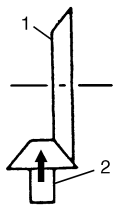 IYSQ01321073-01
 IYSQ01321074-01	Tiếp xúc gần chân răng Bánh răng truyền lực chính nằm quá gần tâm của bánh răng vành chậu (1). • Giảm độ dày vòng đệm điều chỉnh chiều cao của bánh răng truyền lực chính (2) và điều chỉnh vị trí bánh răng truyền lực chính xa hơn với tâm của bánh răng vành chậu. • Điều chỉnh khe hở bánh răng vành chậu theo thông số kỹ thuật.	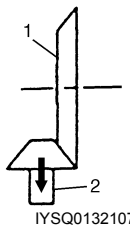 IYSQ01321076-01
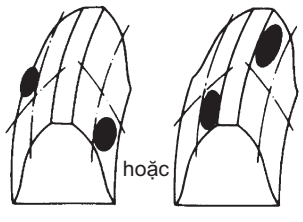 IYSQ01321077-01	Các kiểu tiếp xúc này cho thấy “độ lệch” của giá đỡ bộ vi sai quá lớn hoặc quá nhỏ. Biện pháp khắc phục là thay mới giá đỡ.	

AENK4L0B.book Page 18 Thursday, August 29, 2019 10:31 AM

Kiểu tiếp xúc răng	Chẩn đoán và khắc phục
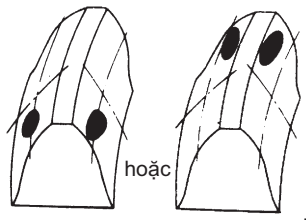 IYSQ01321078-01	Những kiểu tiếp xúc này, vị trí tiếp xúc nằm ở đầu trong hoặc đầu ngoài ở cả mặt lồi và mặt lõm, có nghĩa là 1) cả bánh răng truyền lực chính và bánh răng vành chậu đều bị hỏng, 2) giá đỡ được điều chỉnh không khớp hoặc không chính xác hoặc 3) bánh răng nằm ở vị trí không chính xác trên vỏ bộ vi sai. Biện pháp khắc phục là thay chi tiết bị hỏng.
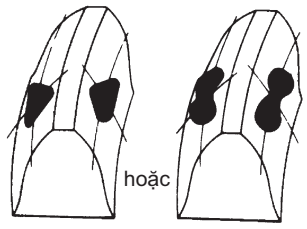 IYSQ01321079-01	Kiểu tiếp xúc không bình thường: Nếu kiểu tiếp xúc không có hình trái xoan thì nghĩa là bánh răng vành chậu bị hỏng. Các vết tiếp xúc ở trên bề mặt đỉnh hoặc chân răng hoặc trên phần đế bánh răng vành chậu là nguyên nhân dẫn đến kiểu tiếp xúc này xuất hiện ở một số răng. Biện pháp khắc phục là thay cả trục bánh răng truyền lực chính và bánh răng vành chậu và nếu phần đế bị hỏng thì thay vỏ bộ vi sai.

Thông số kỹ thuật

Thông số lực siết

AENK4L0B3207001

Bộ phận siết	Lực siết			Lưu ý
	N·m	kgf-m	lbf-ft	
Nút thăm mực nhớt/châm nhớt cầu sau	50	5,1	37,0	☞(Trang 3B-2) / ☞(Trang 3B-3)
Ốc xả nhớt cầu sau	55	5,6	40,5	☞(Trang 3B-3)
Bu-lông giá đỡ bộ vi sai	55	5,6	40,5	☞(Trang 3B-6)
Bu-lông bánh răng vành chậu	85	8,7	63,0	☞(Trang 3B-10)
Đai ốc mặt bích	100 – 400	10 – 41	74,0 – 295,0	☞(Trang 3B-14)
Bu-lông ngàm khóa bạc đạn vi sai	1,5	0,15	1,5	☞(Trang 3B-15) (Lực siết tạm thời)
Bu-lông ngàm khóa bạc đạn vi sai	85	8,7	63,0	☞(Trang 3B-16)
Bu-lông tấm khóa bạc đạn vi sai	12	1,2	9,0	☞(Trang 3B-16)

Tham khảo:
Để biết thông tin về lực siết của các bản siết lực không được trình bày trong trang này, tham khảo:
“Các bộ phận của bộ vi sai sau” (Trang 3B-4)
“Thông tin về bản siết lực” trong Phần 0A (Trang 0A-5)

Dụng cụ và thiết bị chuyên dụng

Vật liệu bảo dưỡng khuyên dùng

AENK4L0B3208001

Vật liệu	Sản phẩm hoặc thông số kỹ thuật khuyên dùng của SUZUKI		Lưu ý
Mỡ	SUZUKI Super Grease A	Mã phụ tùng: 99000-25011	☞(Trang 3B-13)
Keo ron	SUZUKI Bond No.1215	Mã phụ tùng: 99000-31110	☞(Trang 3B-6)