AENK4L0B.book Page 1 Thursday, August 29, 2019 10:31 AM

Trục các-đăng

Thông tin và quy trình chẩn đoán

Chẩn đoán triệu chứng trục các-đăng

AENK4L0B3404001

LƯU Ý

Tiếng kêu phát ra từ khớp các-đăng có thể dễ dàng phân biệt với các tiếng ồn khác do tiếng lách cách hoặc lạch cạch phát ra tùy thuộc vào tốc độ hành trình. Tiếng kêu đặc biệt rõ ràng khi khởi động tại chỗ hoặc ở trạng thái chạy theo quán tính (khi tác dụng phanh của động cơ thể hiện trên đường truyền động).

Tình trạng	Nguyên nhân có thể	Sửa chữa/Mục tham khảo
Tiếng kêu bất thường	Nới lỏng bu-lông khớp các-đăng.	*Siết chặt bu-lông khớp các-đăng. ☞(Trang 3D-1)*
	Khớp các-đăng bị mòn hoặc bị kẹt.	*Kiểm tra trục các-đăng. ☞(Trang 3D-1)*
Rung	Trục các-đăng bị biến dạng.	*Kiểm tra trục các-đăng. ☞(Trang 3D-3)*

Hướng dẫn sửa chữa

Các bộ phận của trục các-đăng

AENK4L0B3406001

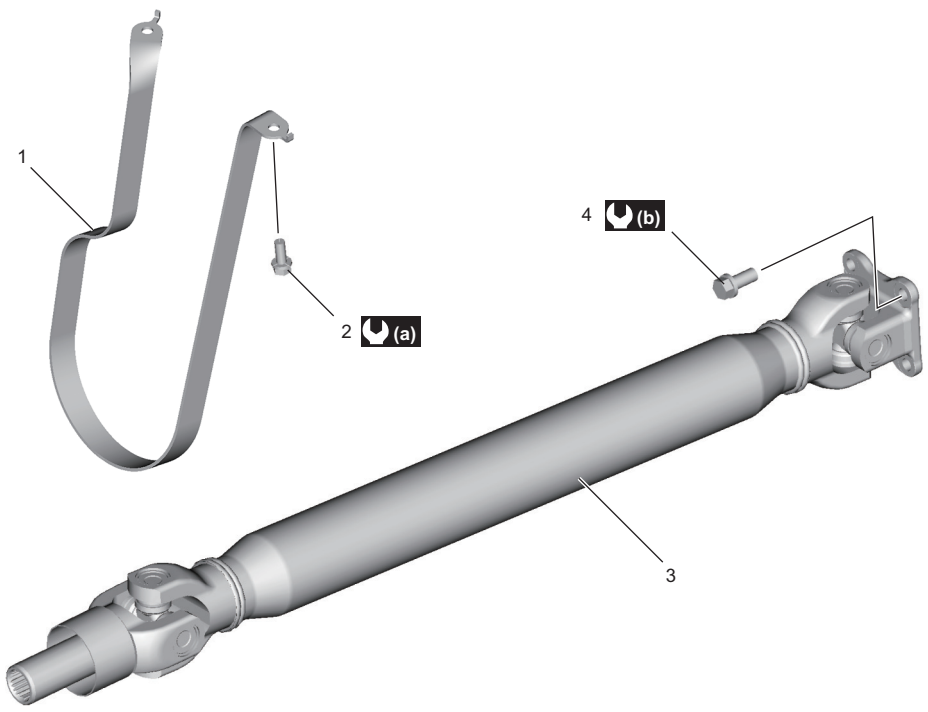

IK4L0A340001-02

1. Giá bảo vệ trục các-đăng	3. Trục các-đăng	(a) : 23 N·m (2,3 kgf-m, 17,0 lbf-ft)
2. Bu-lông giá bảo vệ trục các-đăng	4. Bu-lông trục các-đăng	(b) : 50 N·m (5,1 kgf-m, 37,0 lbf-ft)

Kiểm tra trục các-đăng trên xe

AENK4L0B3406002

Kiểm tra khớp nối

Kiểm tra các mục sau:

Nếu phát hiện bất kỳ bất thường nào, hãy thay trục các-đăng mới.

- Kiểm tra khớp nối của trục các-đăng xem có tiếng lạch cạch không bằng cách tác dụng lực bằng cả hai tay theo hướng mũi tên, quay/hướng trục/lên xuống/ngang, như được minh họa trong hình.

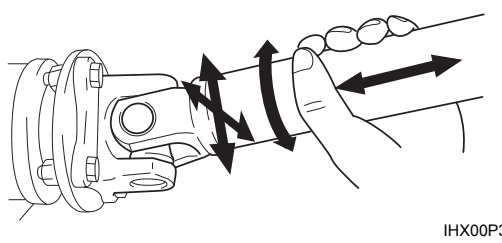

IHX00P340001-01

AENK4L0B.book Page 2 Thursday, August 29, 2019 10:31 AM

- Kiểm tra bằng mắt phốt dầu (1) và khớp nối ngang xem có bị nứt, hỏng, mòn và biến dạng không.

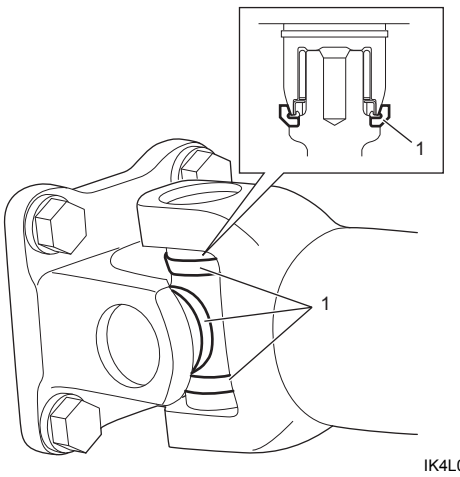

IK4L0A340007-01

Tháo và lắp trục các-đăng

AENK4L0B3406003

CHÚ Ý

Nếu chèn tuốc-nơ-vít hoặc dụng cụ loại tương đương vào khớp nối ngang (1) để khớp không bị quay chạm vào phốt dầu (2), tuốc-nơ-vít có thể làm hỏng phốt dầu trong khớp nối và làm vỡ trục các-đăng.
Không để dụng cụ chạm vào phốt dầu trong khớp nối.

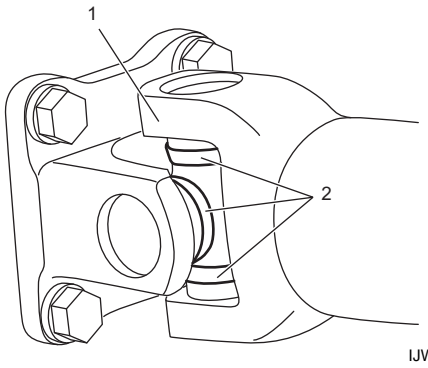

IJW60P340003-01

Tháo

1) Chuyển cần điều khiển chuyển số đến vị trí số 0.
2) Nhả phanh tay.
3) Nâng xe lên.
4) Tháo giá bảo vệ trục các-đăng (1).

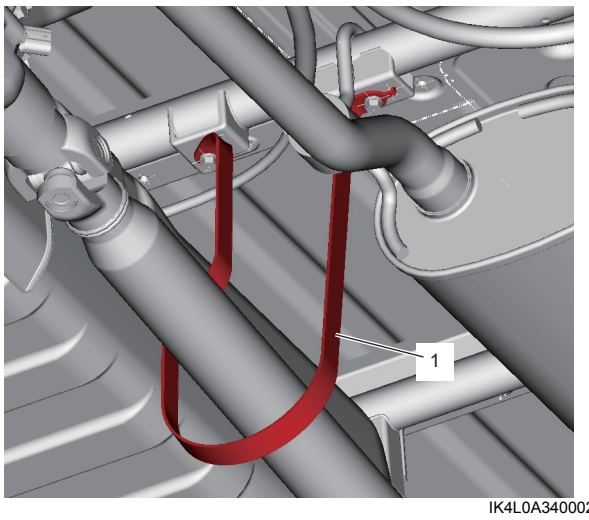

IK4L0A340002-02

5) Đặt vạch dấu khớp (1) trên mặt bích khớp nối của trục các-đăng và bộ vi sai sau.
6) Tháo trục các-đăng (2).

LƯU Ý

- **Tháo trục các-đăng khỏi hộp số bằng cách kéo trục ra vì trục các-đăng và hộp số ăn khớp với rãnh.**
- **Nếu chỉ nâng phần đầu xe để thực hiện công việc này, nhớt bánh răng sẽ chảy ra từ hộp số. Hãy đặt bình đựng nhớt bên dưới hộp số.**

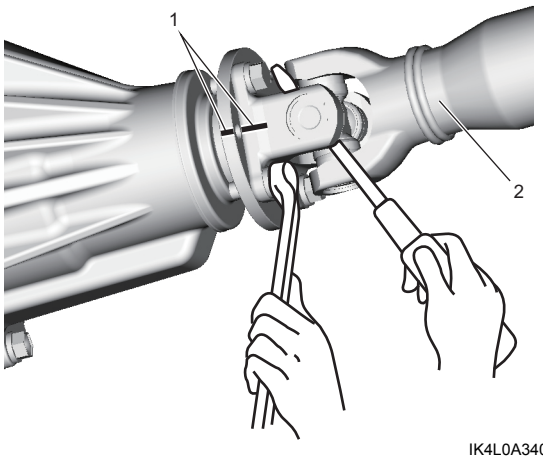

IK4L0A340003-01

Lắp

1) Lắp trục các-đăng thẳng với các vạch dấu khớp (1) trên mặt bích.
2) Siết chặt bu-lông trục các-đăng (2) đến lực siết quy định.

   Lực siết
   Bu-lông trục các-đăng (a):
   50 N·m (5,1 kgf-m, 37,0 lbf-ft)