AENK4L0B.book Page 2 Thursday, August 29, 2019 10:31 AM

- Kiểm tra bằng mắt phốt dầu (1) và khớp nối ngang xem có bị nứt, hỏng, mòn và biến dạng không.

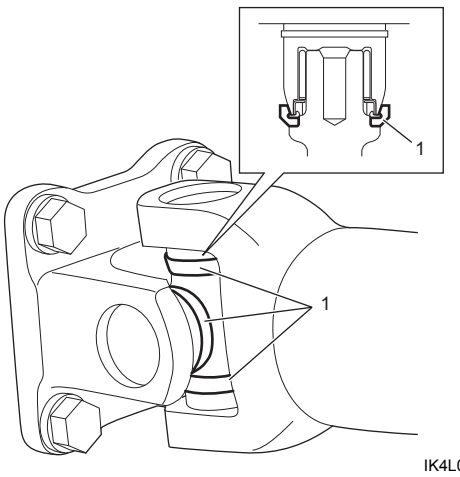

IK4L0A340007-01

Tháo và lắp trục các-đăng

AENK4L0B3406003

CHÚ Ý

Nếu chèn tuốc-nơ-vít hoặc dụng cụ loại tương đương vào khớp nối ngang (1) để khớp không bị quay chạm vào phốt dầu (2), tuốc-nơ-vít có thể làm hỏng phốt dầu trong khớp nối và làm vỡ trục các-đăng.
Không để dụng cụ chạm vào phốt dầu trong khớp nối.

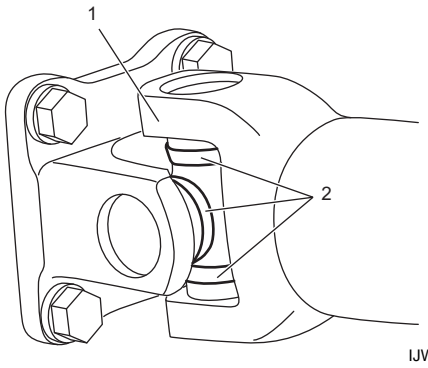

IJW60P340003-01

Tháo

1) Chuyển cần điều khiển chuyển số đến vị trí số 0.
2) Nhả phanh tay.
3) Nâng xe lên.
4) Tháo giá bảo vệ trục các-đăng (1).

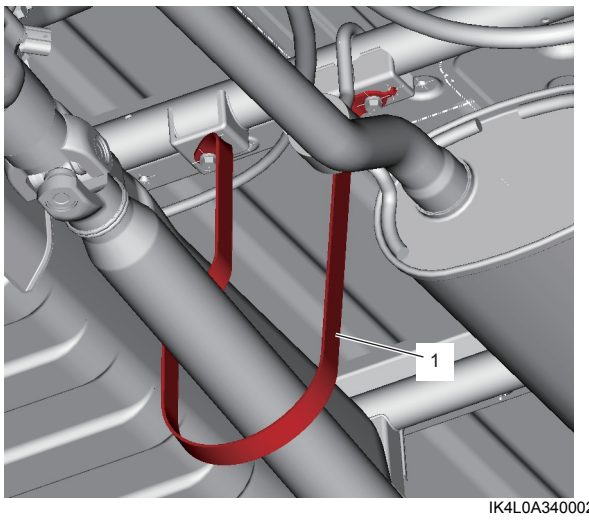

IK4L0A340002-02

5) Đặt vạch dấu khớp (1) trên mặt bích khớp nối của trục các-đăng và bộ vi sai sau.
6) Tháo trục các-đăng (2).

LƯU Ý

- **Tháo trục các-đăng khỏi hộp số bằng cách kéo trục ra vì trục các-đăng và hộp số ăn khớp với rãnh.**
- **Nếu chỉ nâng phần đầu xe để thực hiện công việc này, nhớt bánh răng sẽ chảy ra từ hộp số. Hãy đặt bình đựng nhớt bên dưới hộp số.**

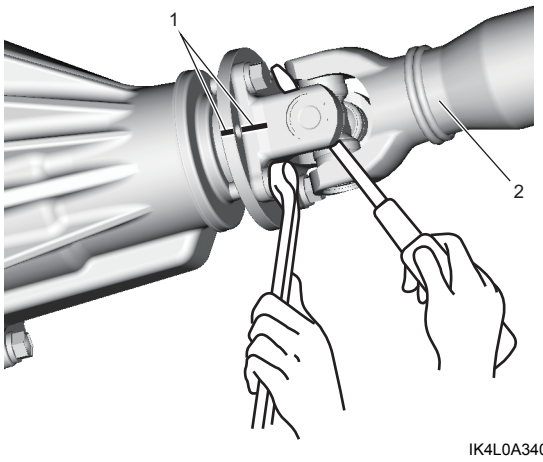

IK4L0A340003-01

Lắp

1) Lắp trục các-đăng thẳng với các vạch dấu khớp (1) trên mặt bích.
2) Siết chặt bu-lông trục các-đăng (2) đến lực siết quy định.

   Lực siết
   Bu-lông trục các-đăng (a):
   50 N·m (5,1 kgf-m, 37,0 lbf-ft)

AENK4L0B.book Page 3 Thursday, August 29, 2019 10:31 AM

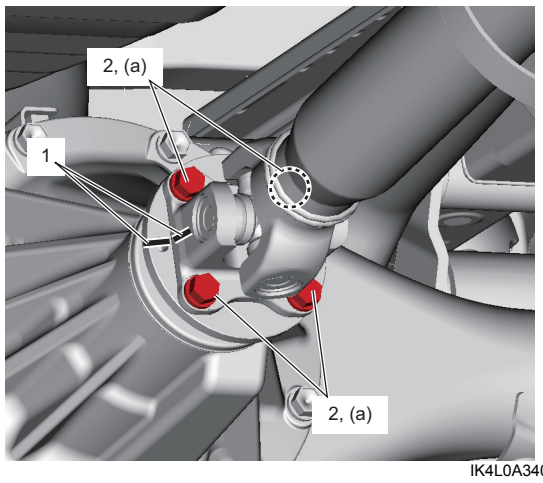

IK4L0A340004-01

3) Lắp giá bảo vệ trục các-đăng.
4) Siết chặt bu-lông giá bảo vệ trục các-đăng (1) đến lực siết quy định.

LƯU Ý

Trước khi siết bu-lông giá bảo vệ trục các-đăng, xác nhận rằng chốt chặn (2) được chèn chặt vào lỗ lắp (3).

Lực siết
Bu-lông giá bảo vệ trục các-đăng (a):
23 N·m (2,3 kgf-m, 17,0 lbf-ft)

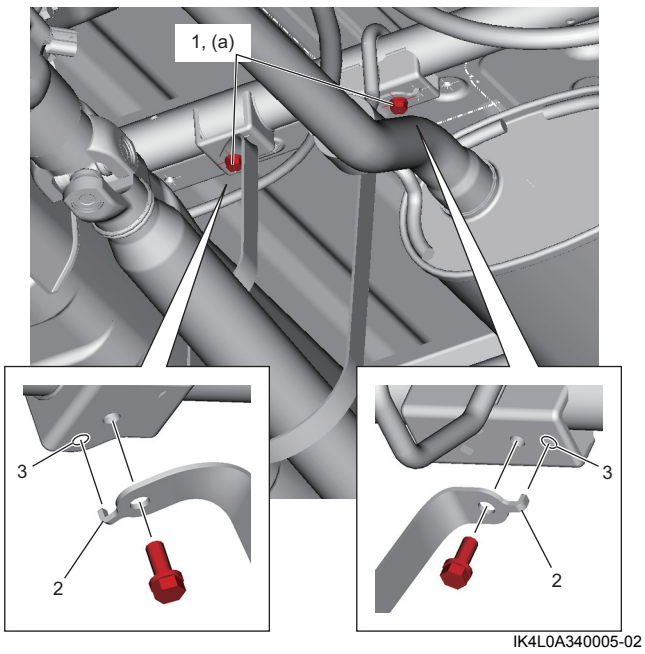

IK4L0A340005-02

5) Nếu nhớt hộp số được xả ra khi tháo trục các-đăng, hãy rót nhớt bánh răng loại quy định vào hộp số đến mực nhớt quy định. ☞(Trang 5B-4)

Kiểm tra trục các-đăng

AENK4L0B3406004

Kiểm tra khớp nối

Kiểm tra khớp nối xem có tiếng lạch cạch, bị dính và chuyển động bất thường hay không, dùng tay di chuyển mặt bích theo hướng võng xuống như được minh họa trong hình.
Nếu phát hiện bất kỳ bất thường nào, hãy thay cụm trục các-đăng mới.

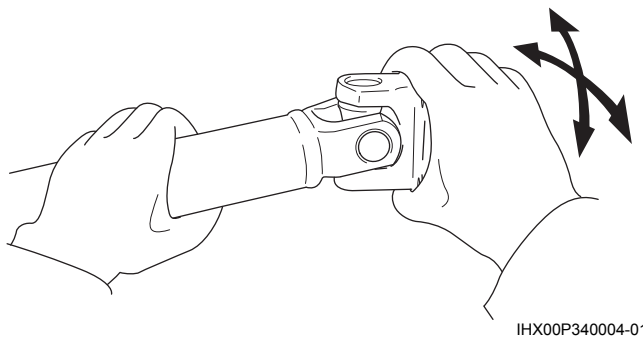
IHX00P340004-01

Độ đảo trục các-đăng

Kiểm tra trục các-đăng (2) xem có bị hỏng, biến dạng và bị đảo không.
Nếu phát hiện hư hỏng hoặc độ đảo của trục vượt quá giới hạn, hãy thay cụm trục.

Độ đảo trục các-đăng
Giới hạn: 1,0 mm (0,039 in.)

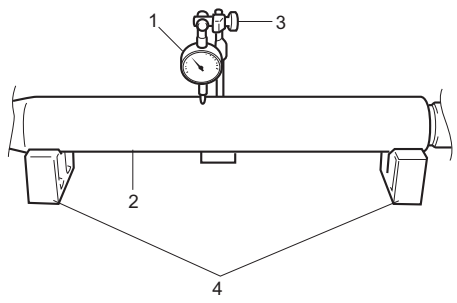

IJW60A340001-01

1. Đồng hồ so kế	4. Khối V
3. Đế từ	