AENK4L0B.book Page 3 Thursday, August 29, 2019 10:31 AM

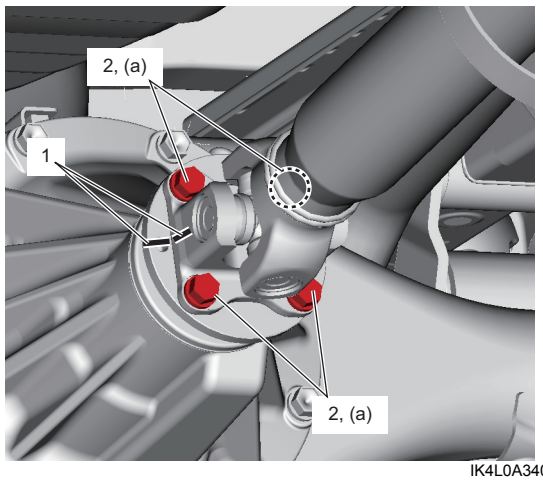

IK4L0A340004-01

3) Lắp giá bảo vệ trục các-đăng.
4) Siết chặt bu-lông giá bảo vệ trục các-đăng (1) đến lực siết quy định.

LƯU Ý

Trước khi siết bu-lông giá bảo vệ trục các-đăng, xác nhận rằng chốt chặn (2) được chèn chặt vào lỗ lắp (3).

Lực siết
Bu-lông giá bảo vệ trục các-đăng (a):
23 N·m (2,3 kgf-m, 17,0 lbf-ft)

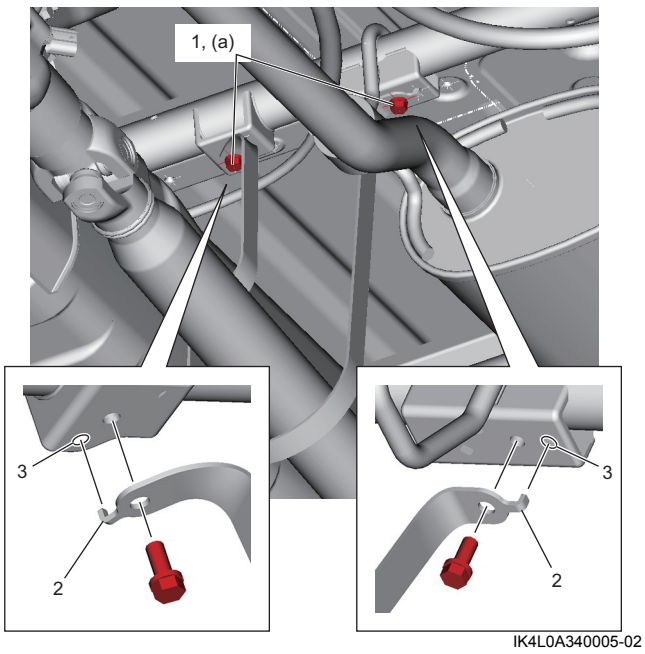

IK4L0A340005-02

5) Nếu nhớt hộp số được xả ra khi tháo trục các-đăng, hãy rót nhớt bánh răng loại quy định vào hộp số đến mực nhớt quy định. ☞(Trang 5B-4)

Kiểm tra trục các-đăng

AENK4L0B3406004

Kiểm tra khớp nối

Kiểm tra khớp nối xem có tiếng lạch cạch, bị dính và chuyển động bất thường hay không, dùng tay di chuyển mặt bích theo hướng võng xuống như được minh họa trong hình.
Nếu phát hiện bất kỳ bất thường nào, hãy thay cụm trục các-đăng mới.

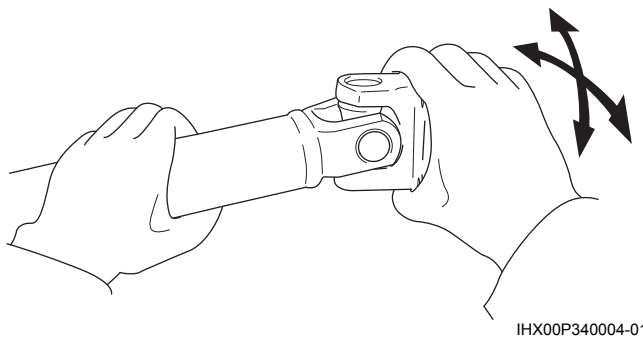
IHX00P340004-01

Độ đảo trục các-đăng

Kiểm tra trục các-đăng (2) xem có bị hỏng, biến dạng và bị đảo không.
Nếu phát hiện hư hỏng hoặc độ đảo của trục vượt quá giới hạn, hãy thay cụm trục.

Độ đảo trục các-đăng
Giới hạn: 1,0 mm (0,039 in.)

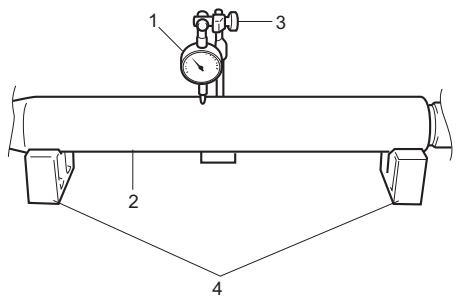

IJW60A340001-01

1. Đồng hồ so kế	4. Khối V
3. Đế từ	

AENK4L0B.book Page 4 Thursday, August 29, 2019 10:31 AM

Thông số kỹ thuật

Thông số lực siết

AENK4L0B3407001

Bộ phận siết	Lực siết			Lưu ý
	N·m	kgf-m	lbf-ft	
Bu-lông trục các-đăng	50	5,1	37,0	☞(Trang 3D-2)
Bu-lông giá bảo vệ trục các-đăng	23	2,3	17,0	☞(Trang 3D-3)

Tham khảo:
Để biết thông tin về lực siết của các bản siết lực không được trình bày trong trang này, tham khảo:
“Các bộ phận của trục các-đăng” (Trang 3D-1)
“Thông tin về bản siết lực” trong Phần 0A (Trang 0A-5)