AENK4L0B.book Page 10 Thursday, August 29, 2019 10:31 AM

Các bộ phận của bàn đạp phanh

AENK4L0B4106005

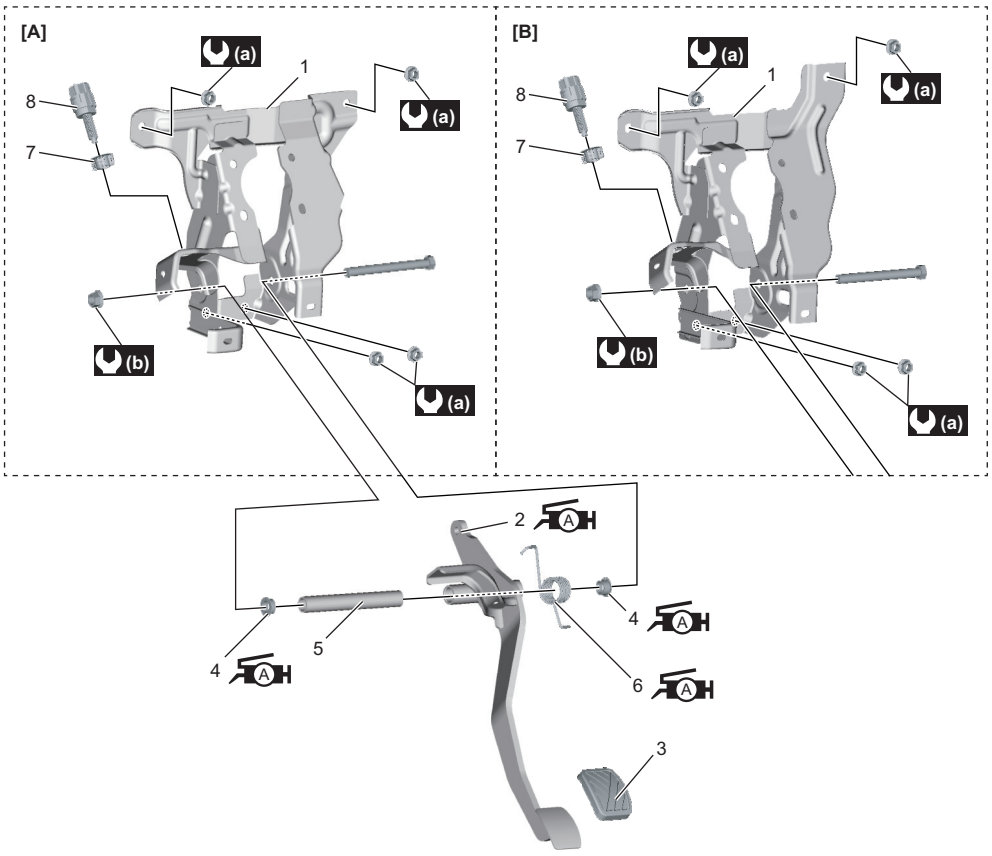

IK4L0B410005-01

[A]: LHD	5. Ống lót
[B]: RHD	6. Lò xo bàn đạp phanh : Bôi mỡ 99000-25011 vào bên trong lò xo.
1. Giá đỡ bàn đạp phanh	7. Bạc lót
2. Bàn đạp phanh : Bôi mỡ 99000-25011 vào bên trong lỗ chốt kẹp.	8. Công tắc đèn phanh
3. Ốp bàn đạp phanh	(a) : 13 N·m (1,3 kgf-m, 9,5 lbf-ft)
4. Bạc lót bàn đạp phanh : Bôi mỡ 99000-25011 vào bên ngoài bạc lót.	(b) : 23 N·m (2,3 kgf-m, 17,0 lbf-ft)

Tháo và lắp bộ bàn đạp phanh

AENK4L0B4106006

Để biết cách tháo và lắp bộ bàn đạp phanh, tham khảo “Tháo và lắp bộ trợ lực phanh” (Trang 4A-33).

Tháo rời và lắp lại bộ bàn đạp phanh

AENK4L0B4106007

Tháo rời

1) Tháo bạc lót và công tắc đèn phanh. ☞(Trang 4A-13)
2) Tháo đai ốc trục bàn đạp phanh (1) và bu-lông trục bàn đạp phanh (2) khỏi giá đỡ bàn đạp phanh (3).
3) Tháo bàn đạp phanh (4), bạc lót bàn đạp phanh (5), lò xo bàn đạp phanh (6), ống lót (7) và ốp bàn đạp phanh (8) khỏi giá đỡ bàn đạp phanh.
4) Tháo bạc lót bàn đạp phanh, lò xo bàn đạp phanh, ống lót và ốp bàn đạp phanh khỏi bàn đạp phanh.

LHD

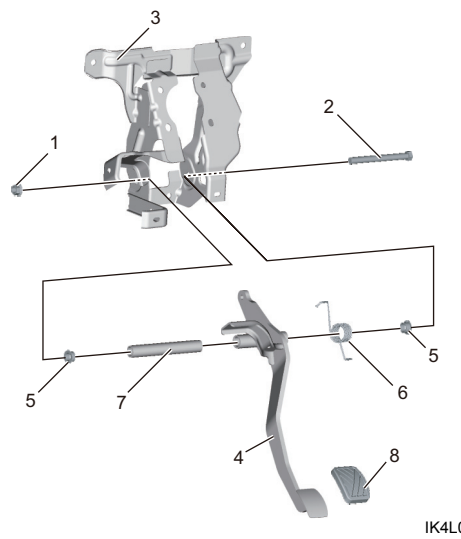

IK4L0B410006-01

AENK4L0B.book Page 11 Thursday, August 29, 2019 10:31 AM

RHD

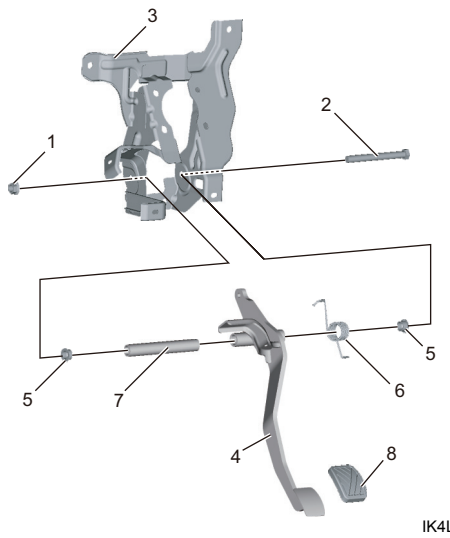

IK4L0A410006-03

Lắp lại

Thực hiện ngược lại quy trình tháo, lưu ý những điểm sau.

- Bôi mỡ vào bên ngoài bạc lót bàn đạp phanh (1) và bên trong lò xo bàn đạp phanh (2).

  "A": Mỡ 99000-25011
  (Mỡ SUZUKI Super Grease A)

- Khi lắp lại lò xo bàn đạp phanh, móc một phía của móc lò xo vào rãnh của giá đỡ (3) và phía còn lại vào bàn đạp phanh (4).
- Siết chặt đai ốc trục bàn đạp phanh (5) đến lực siết quy định.

  Lực siết
  Đai ốc trục bàn đạp phanh (a):
  23 N·m (2,3 kgf-m, 17,0 lbf-ft)

LHD

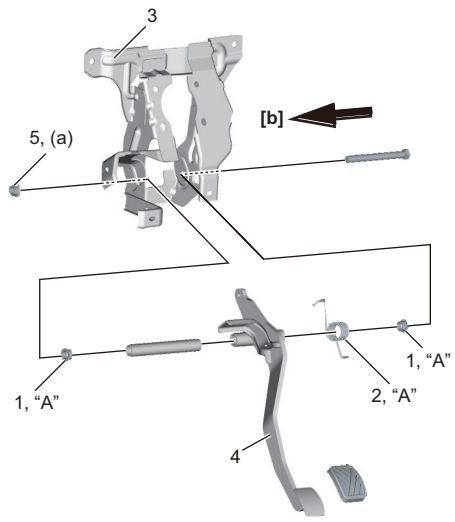

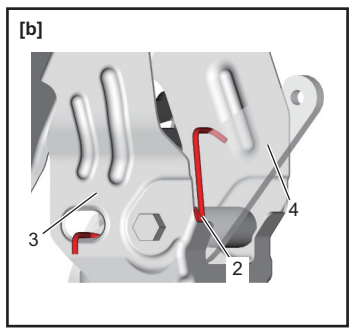

IK4L0B410007-01

RHD

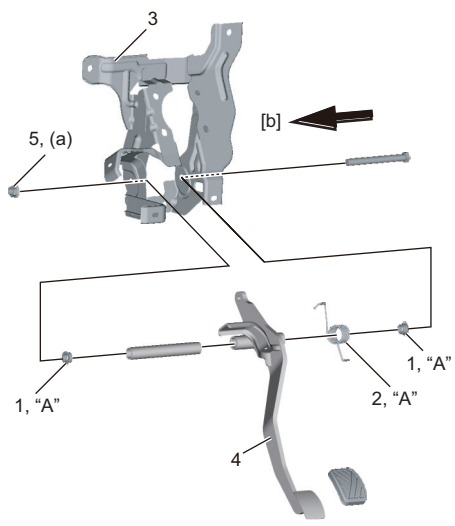

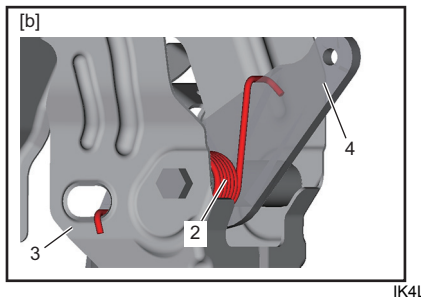

IK4L0A410007-02

AENK4L0B.book Page 12 Thursday, August 29, 2019 10:31 AM

Kiểm tra vị trí bàn đạp phanh (Khoảng cách theo chiều ngang tính từ bửng trước cabin)

AENK4L0B4106008

LƯU Ý

Khoảng cách từ bàn đạp phanh đến bửng trước cabin phải được đo từ điểm (1) như hình minh họa.

IK4L0A410048-01

Kiểm tra vị trí bàn đạp phanh. Nếu nằm ngoài thông số kỹ thuật, hãy kiểm tra và điều chỉnh các mục sau.

- Sự cong vênh của bàn đạp phanh
- Sự cong vênh của bửng trước cabin
- Lắp đặt bộ trợ lực phanh: ☞(Trang 4A-33)
- Chiều dài cần đẩy bộ trợ lực phanh: ☞(Trang 4A-36)

Vị trí bàn đạp phanh “a” (khoảng cách theo chiều ngang tính từ bửng trước cabin)
LHD: 220 – 240 mm (8,66 – 9,25 in.)
RHD: 215 – 235 mm (8,46 – 9,25 in.)

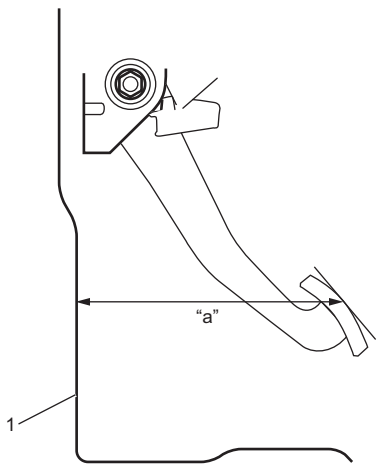

IK4L0A410047-02

1. Bửng trước cabin

Kiểm tra độ rơ bàn đạp phanh

AENK4L0B4106009

Sau khi đã dừng động cơ, nhấn bàn đạp phanh nhiều lần.
Dùng ngón tay nhấn bàn đạp phanh cho đến khi cảm nhận được lực cản và đo khoảng cách tới điểm đó.
Nếu độ rơ bàn đạp phanh không như quy định, hãy kiểm tra chiều dài cần đẩy. ☞(Trang 4A-36)
Nếu chiều dài cần đẩy không như quy định, hãy kiểm tra tình trạng lắp đặt và độ lỏng của chốt kẹp chữ U và chốt của cần đẩy xi-lanh. Thay bộ bàn đạp phanh nếu bị lỏng.

Độ rơ bàn đạp phanh “a”
: 1 – 8 mm (0,04 – 0,31 in.)

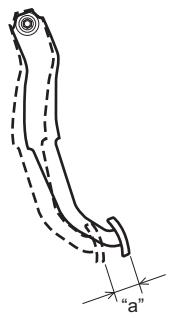

IAP70B410015-01

Kiểm tra hành trình bàn đạp phanh quá lớn

AENK4L0B4106010

LƯU Ý

Khoảng cách từ bàn đạp phanh đến bửng trước cabin phải được đo từ điểm (1) như hình minh họa.

IK4L0A410048-01

1) Khởi động động cơ.
2) Nhấn bàn đạp phanh vài lần.
3) Với bàn đạp phanh được nhấn với lực khoảng 300 N (30,6 kgf, 67,4 lbf), đo khoảng cách “a” giữa bàn đạp phanh và bửng trước cabin. Nếu khoảng cách “a” nhỏ hơn thông số kỹ thuật, nguyên nhân có thể là có không khí trong ống dẫn dầu phanh. Nếu khoảng cách “a” vẫn nhỏ hơn thông số kỹ thuật ngay cả sau khi thực hiện xả khí cho hệ thống phanh, có thể có nguyên nhân khác nhưng ít gặp là chiều dài cần đẩy bộ trợ lực phanh nằm ngoài thông số kỹ thuật.
   - Xả khí hệ thống phanh. ☞(Trang 4A-8)
   - Kiểm tra chiều dài cần đẩy bộ trợ lực phanh. ☞(Trang 4A-36)

Khoảng cách từ cần bàn đạp phanh đến bửng trước cabin “a”
Khi bàn đạp được nhấn với lực 300 N (30,6 kgf, 67,4 lbf):
- **LHD: hơn 127 mm (5,00 in)**
- **RHD: hơn 136 mm (5,35 in)**