AENK4L0B.book Page 10 Thursday, August 29, 2019 10:31 AM

Các bộ phận của bàn đạp phanh

AENK4L0B4106005

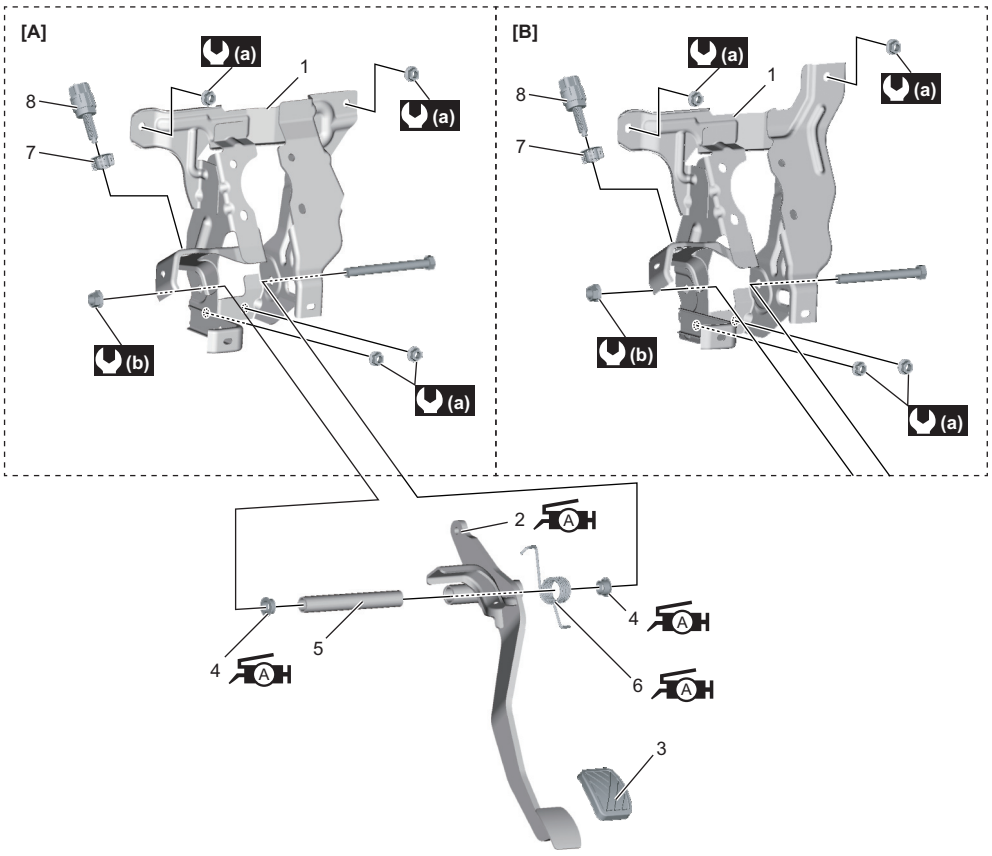

IK4L0B410005-01

[A]: LHD	5. Ống lót
[B]: RHD	6. Lò xo bàn đạp phanh : Bôi mỡ 99000-25011 vào bên trong lò xo.
1. Giá đỡ bàn đạp phanh	7. Bạc lót
2. Bàn đạp phanh : Bôi mỡ 99000-25011 vào bên trong lỗ chốt kẹp.	8. Công tắc đèn phanh
3. Ốp bàn đạp phanh	(a) : 13 N·m (1,3 kgf-m, 9,5 lbf-ft)
4. Bạc lót bàn đạp phanh : Bôi mỡ 99000-25011 vào bên ngoài bạc lót.	(b) : 23 N·m (2,3 kgf-m, 17,0 lbf-ft)

Tháo và lắp bộ bàn đạp phanh

AENK4L0B4106006

Để biết cách tháo và lắp bộ bàn đạp phanh, tham khảo “Tháo và lắp bộ trợ lực phanh” (Trang 4A-33).

Tháo rời và lắp lại bộ bàn đạp phanh

AENK4L0B4106007

Tháo rời

1) Tháo bạc lót và công tắc đèn phanh. ☞(Trang 4A-13)
2) Tháo đai ốc trục bàn đạp phanh (1) và bu-lông trục bàn đạp phanh (2) khỏi giá đỡ bàn đạp phanh (3).
3) Tháo bàn đạp phanh (4), bạc lót bàn đạp phanh (5), lò xo bàn đạp phanh (6), ống lót (7) và ốp bàn đạp phanh (8) khỏi giá đỡ bàn đạp phanh.
4) Tháo bạc lót bàn đạp phanh, lò xo bàn đạp phanh, ống lót và ốp bàn đạp phanh khỏi bàn đạp phanh.

LHD

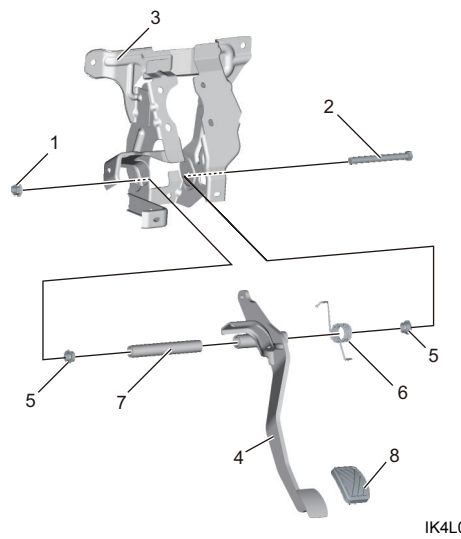

IK4L0B410006-01