AENK4L0B.book Page 12 Thursday, August 29, 2019 10:31 AM

Kiểm tra vị trí bàn đạp phanh (Khoảng cách theo chiều ngang tính từ bửng trước cabin)

AENK4L0B4106008

LƯU Ý

Khoảng cách từ bàn đạp phanh đến bửng trước cabin phải được đo từ điểm (1) như hình minh họa.

IK4L0A410048-01

Kiểm tra vị trí bàn đạp phanh. Nếu nằm ngoài thông số kỹ thuật, hãy kiểm tra và điều chỉnh các mục sau.

- Sự cong vênh của bàn đạp phanh
- Sự cong vênh của bửng trước cabin
- Lắp đặt bộ trợ lực phanh: ☞(Trang 4A-33)
- Chiều dài cần đẩy bộ trợ lực phanh: ☞(Trang 4A-36)

Vị trí bàn đạp phanh “a” (khoảng cách theo chiều ngang tính từ bửng trước cabin)
LHD: 220 – 240 mm (8,66 – 9,25 in.)
RHD: 215 – 235 mm (8,46 – 9,25 in.)

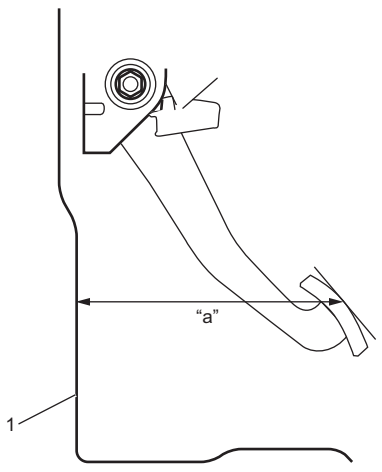

IK4L0A410047-02

1. Bửng trước cabin

Kiểm tra độ rơ bàn đạp phanh

AENK4L0B4106009

Sau khi đã dừng động cơ, nhấn bàn đạp phanh nhiều lần.
Dùng ngón tay nhấn bàn đạp phanh cho đến khi cảm nhận được lực cản và đo khoảng cách tới điểm đó.
Nếu độ rơ bàn đạp phanh không như quy định, hãy kiểm tra chiều dài cần đẩy. ☞(Trang 4A-36)
Nếu chiều dài cần đẩy không như quy định, hãy kiểm tra tình trạng lắp đặt và độ lỏng của chốt kẹp chữ U và chốt của cần đẩy xi-lanh. Thay bộ bàn đạp phanh nếu bị lỏng.

Độ rơ bàn đạp phanh “a”
: 1 – 8 mm (0,04 – 0,31 in.)

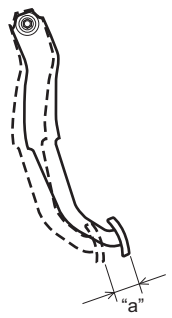

IAP70B410015-01

Kiểm tra hành trình bàn đạp phanh quá lớn

AENK4L0B4106010

LƯU Ý

Khoảng cách từ bàn đạp phanh đến bửng trước cabin phải được đo từ điểm (1) như hình minh họa.

IK4L0A410048-01

1) Khởi động động cơ.
2) Nhấn bàn đạp phanh vài lần.
3) Với bàn đạp phanh được nhấn với lực khoảng 300 N (30,6 kgf, 67,4 lbf), đo khoảng cách “a” giữa bàn đạp phanh và bửng trước cabin. Nếu khoảng cách “a” nhỏ hơn thông số kỹ thuật, nguyên nhân có thể là có không khí trong ống dẫn dầu phanh. Nếu khoảng cách “a” vẫn nhỏ hơn thông số kỹ thuật ngay cả sau khi thực hiện xả khí cho hệ thống phanh, có thể có nguyên nhân khác nhưng ít gặp là chiều dài cần đẩy bộ trợ lực phanh nằm ngoài thông số kỹ thuật.
   - Xả khí hệ thống phanh. ☞(Trang 4A-8)
   - Kiểm tra chiều dài cần đẩy bộ trợ lực phanh. ☞(Trang 4A-36)

Khoảng cách từ cần bàn đạp phanh đến bửng trước cabin “a”
Khi bàn đạp được nhấn với lực 300 N (30,6 kgf, 67,4 lbf):
- **LHD: hơn 127 mm (5,00 in)**
- **RHD: hơn 136 mm (5,35 in)**

AENK4L0B.book Page 13 Thursday, August 29, 2019 10:31 AM

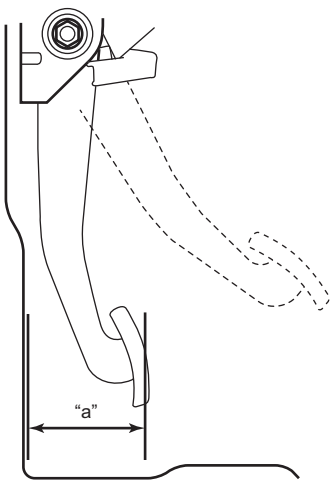

IK4L0A410051-01

Tháo và lắp công tắc đèn phanh

AENK4L0B4106011

Tháo

1) Rút giắc cắm công tắc đèn phanh.
2) Tháo công tắc đèn phanh (1) khỏi giá đỡ bàn đạp (2) bằng cách xoay ngược chiều kim đồng hồ nhìn từ phía trên khoảng 90°.
3) Tháo bạc lót (3), nếu cần.

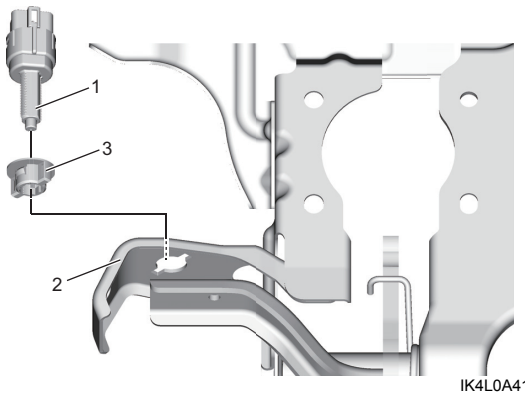

IK4L0A410008-03

Lắp

1) Lắp bạc lót, nếu đã tháo.
2) Trong khi kéo bàn đạp phanh hết cỡ, lắp công tắc đèn phanh (1) bằng cách ấn nó vào giá đỡ bàn đạp (2) sao cho hành trình công tắc về 0 và xoay theo chiều kim đồng hồ nhìn từ phía trên khoảng 90°.
3) Xác nhận khoảng cách "a" giữa công tắc đèn phanh và bàn đạp phanh nằm trong giá trị quy định khi bàn đạp phanh tự do.

<u>Khoảng cách giữa công tắc đèn phanh và bàn đạp phanh</u>
"a": 0,2 – 1,2 mm (0,007 – 0,040 in.)

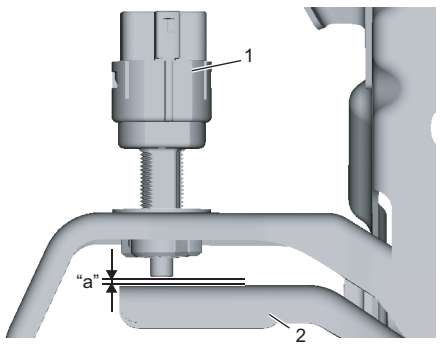

IK4L0A410009-02

4) Cắm giắc cắm công tắc đèn phanh.

Kiểm tra công tắc đèn phanh trên xe

AENK4L0B4106012

Kiểm tra sự thông mạch

Kiểm tra sự thông mạch giữa các cực của công tắc đèn phanh ở mỗi tình trạng trục.
Nếu kết quả kiểm tra không như quy định, hãy thay công tắc.

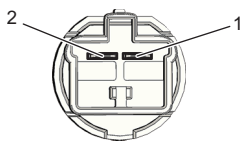

[B] \ [A]	1	2
[C]		
[D]	○	○

IK4L0A410045-01

[A]: Cực	[C]: Nhả bàn đạp phanh
[B]: Tình trạng	[D]: Nhấn bàn đạp phanh

Kiểm tra đèn

Nhấn bàn đạp phanh cho đến khi đèn phanh sáng và đo hành trình bàn đạp phanh tính đến điểm đó.
Nếu hành trình bàn đạp không như quy định, hãy tháo và lắp lại công tắc đèn phanh.

<u>Hành trình bàn đạp phanh cho đến khi đèn phanh SÁNG</u>
"a": 4,0 – 15,0 mm (0,156 – 0,585 in.)

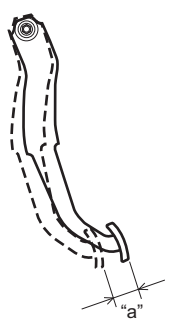

IAP70B410015-01