AENK4L0B.book Page 13 Thursday, August 29, 2019 10:31 AM

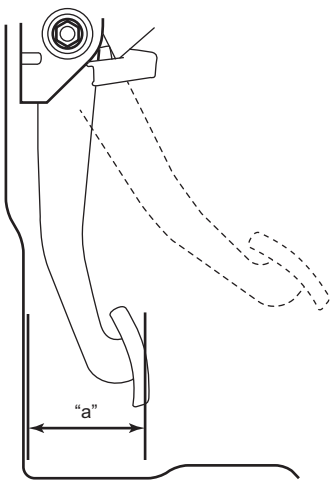

IK4L0A410051-01

Tháo và lắp công tắc đèn phanh

AENK4L0B4106011

Tháo

1) Rút giắc cắm công tắc đèn phanh.
2) Tháo công tắc đèn phanh (1) khỏi giá đỡ bàn đạp (2) bằng cách xoay ngược chiều kim đồng hồ nhìn từ phía trên khoảng 90°.
3) Tháo bạc lót (3), nếu cần.

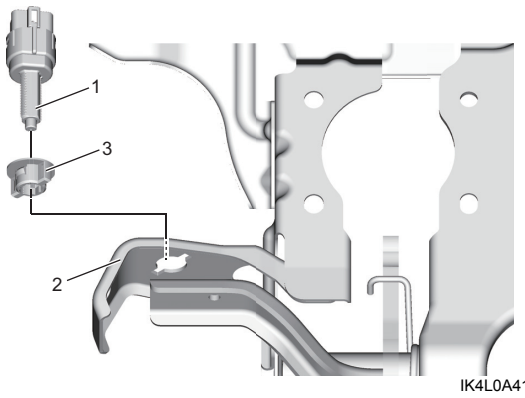

IK4L0A410008-03

Lắp

1) Lắp bạc lót, nếu đã tháo.
2) Trong khi kéo bàn đạp phanh hết cỡ, lắp công tắc đèn phanh (1) bằng cách ấn nó vào giá đỡ bàn đạp (2) sao cho hành trình công tắc về 0 và xoay theo chiều kim đồng hồ nhìn từ phía trên khoảng 90°.
3) Xác nhận khoảng cách "a" giữa công tắc đèn phanh và bàn đạp phanh nằm trong giá trị quy định khi bàn đạp phanh tự do.

<u>Khoảng cách giữa công tắc đèn phanh và bàn đạp phanh</u>
"a": 0,2 – 1,2 mm (0,007 – 0,040 in.)

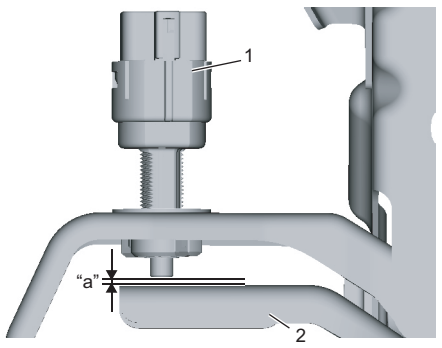

IK4L0A410009-02

4) Cắm giắc cắm công tắc đèn phanh.

Kiểm tra công tắc đèn phanh trên xe

AENK4L0B4106012

Kiểm tra sự thông mạch

Kiểm tra sự thông mạch giữa các cực của công tắc đèn phanh ở mỗi tình trạng trục.
Nếu kết quả kiểm tra không như quy định, hãy thay công tắc.

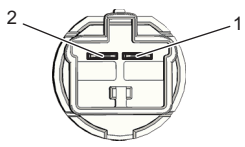

[B] \ [A]	1	2
[C]		
[D]	○	○

IK4L0A410045-01

[A]: Cực	[C]: Nhả bàn đạp phanh
[B]: Tình trạng	[D]: Nhấn bàn đạp phanh

Kiểm tra đèn

Nhấn bàn đạp phanh cho đến khi đèn phanh sáng và đo hành trình bàn đạp phanh tính đến điểm đó.
Nếu hành trình bàn đạp không như quy định, hãy tháo và lắp lại công tắc đèn phanh.

<u>Hành trình bàn đạp phanh cho đến khi đèn phanh SÁNG</u>
"a": 4,0 – 15,0 mm (0,156 – 0,585 in.)

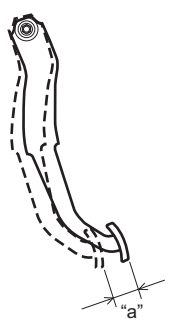

IAP70B410015-01