AENK4L0B.book Page 23 Thursday, August 29, 2019 10:31 AM

Tháo và lắp ống mềm dầu phanh và đường ống phanh

AENK4L0B4106014

CHÚ Ý

Dầu phanh gây tổn hại cực mạnh đến bề mặt sơn.
Nếu dầu phanh dính vào bề mặt sơn, hãy lau sạch dầu ngay và rửa sạch bề mặt bằng nước.

Tháo

1) Nâng xe lên và tháo bánh xe. ☞(Trang 2D-3)

LƯU Ý

Thao tác này không cần thiết khi tháo các đường ống nối với xi-lanh phanh chính.

2) Loại bỏ bụi bẩn và vật lạ từ các đầu nối tại cả hai đầu ống mềm và đường ống.
3) Xả dầu phanh trong bình chứa. ☞(Trang 4A-7)
4) Tháo ống mềm dầu phanh hoặc đường ống phanh.

Dụng cụ chuyên dụng
: 09950-78220

Lắp

CHÚ Ý

Ống mềm phanh sau đã sử dụng một lần có xu hướng bị cong. Lắp ngược các ống mềm đã sử dụng từ bên phải sang bên trái, từ phía trên xuống phía dưới hoặc lắp ngược các đầu nối khi lắp lại có thể làm hỏng thân xe vì chúng có thể chạm vào thân xe và uốn cong theo những hướng ngoài ý muốn.
Khi lắp ống mềm phanh sau, hãy lắp theo đúng vị trí và hướng như trước khi tháo ra, ví dụ như có thể đánh dấu bằng cách vẽ vạch dấu khớp trên các đầu nối ống.

Thực hiện ngược lại quy trình tháo, lưu ý những điểm sau.

- Lắp đúng cách tất cả kẹp đường ống phanh. ☞(Trang 4A-14)
- Kiểm tra để đảm bảo vô lăng ở vị trí thẳng lái và các ống mềm dầu phanh không bị xoắn hoặc thắt nút.
- Kiểm tra để đảm bảo các ống mềm dầu phanh không tiếp xúc với bất kỳ bộ phận nào của hệ thống treo.
- Xả khí hệ thống phanh. ☞(Trang 4A-8)
- Kiểm tra để đảm bảo hệ thống phanh hoạt động đúng cách và không có hiện tượng rò rỉ dầu phanh.

Kiểm tra ống mềm dầu phanh và đường ống phanh

AENK4L0B4106015

Ống mềm dầu phanh

Kiểm tra những điểm sau. Nếu kết quả kiểm tra không ỔN, hãy thay ống mềm dầu phanh (1).

- Tình trạng rò rỉ và các hư hỏng khác.
- Bong tróc, nứt và các hỏng hóc khác.

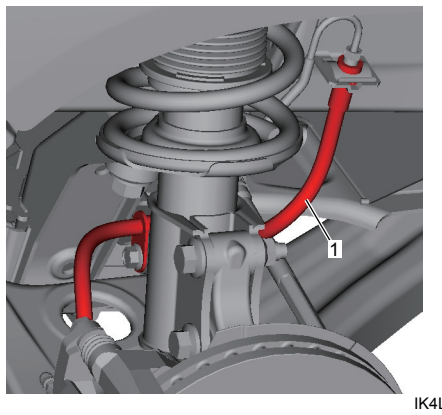

IK4L0A410013-01

Đường ống

Kiểm tra đường ống phanh xem có bị hỏng hóc, nứt, lõm và gỉ sét không. Nếu kết quả kiểm tra không ỔN, hãy thay đường ống.

Tháo và lắp van điều hòa lực phanh

AENK4L0B4106016

Để biết cách tháo và lắp van điều hòa lực phanh, tham khảo “Các bộ phận của ống mềm dầu phanh và đường ống phanh” (Trang 4A-14).

Các bộ phận của xi-lanh phanh chính

AENK4L0B4106017

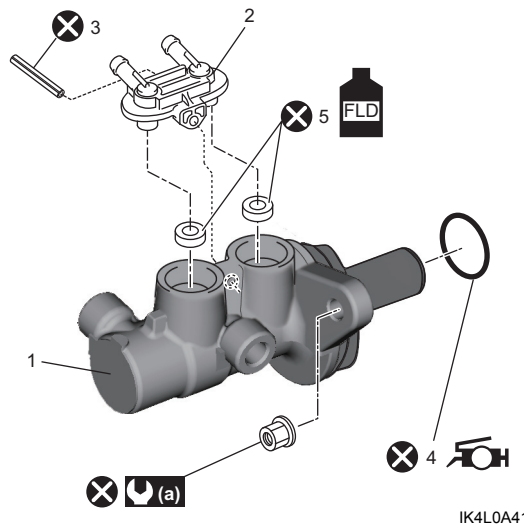

IK4L0A410041-02

1. Xi-lanh phanh chính	FLD 5. Vòng đệm : Tra dầu phanh.
2. Đầu nối	(a) : 13 N·m (1,3 kgf-m, 9,5 lbf-ft)
3. Chốt lò xo	⊗ : Không tái sử dụng.
4. Phốt chữ O	

AENK4L0B.book Page 24 Thursday, August 29, 2019 10:31 AM

Kiểm tra bộ xi-lanh phanh chính trên xe

AENK4L0B4106018

Kiểm tra xi-lanh phanh chính (1) xem có bị nứt, hỏng hóc hay rò rỉ dầu phanh không. Nếu kết quả kiểm tra không ỔN, hãy thay bộ xi-lanh phanh chính.

LHD

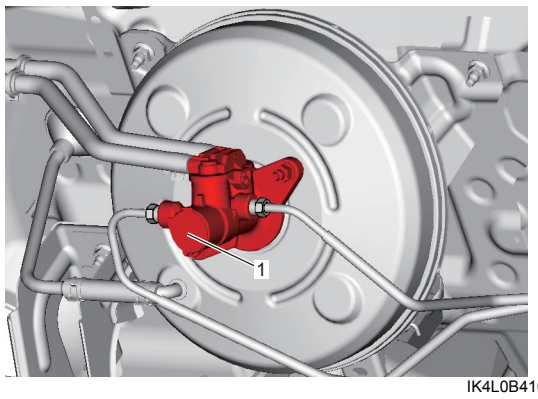

IK4L0B410014-01

RHD

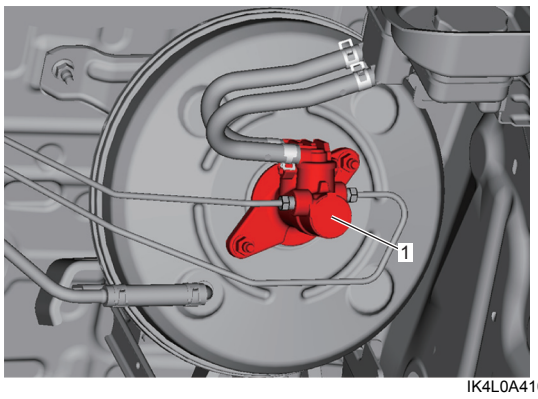

IK4L0A410015-02

Tháo và lắp bộ xi-lanh phanh chính

AENK4L0B4106019

CHÚ Ý

Không thực hiện đúng các phòng ngừa khi tháo và lắp bộ xi-lanh chính sẽ làm mất hiệu suất ban đầu.

- **Thực hiện các phòng ngừa sau đây khi tháo và lắp bộ xi-lanh chính.**
- **Không tháo rời bộ xi-lanh chính. Nếu phát hiện tình trạng lỗi, hãy thay mới bộ xi-lanh chính.**
- **Không nghiêng phía pít-tông của xi-lanh chính xuống dưới.**
- **Không chạm vào pít-tông của bộ xi-lanh chính bằng tay trần.**
- **Dầu phanh gây tổn hại cực mạnh đến bề mặt sơn.**
  Nếu dầu phanh dính vào bề mặt sơn, hãy lau sạch dầu ngay và rửa sạch bề mặt bằng nước.

Tháo

1) Lau sạch bề mặt ngoài của xi-lanh phanh chính (1).
2) Xả dầu phanh từ bình chứa. ☞(Trang 4A-7)
3) Tháo bình chứa dầu phanh với giá đỡ bình chứa (2) khỏi xe. ☞(Trang 4A-26)
4) Tháo ống bình chứa (3).
5) Dùng dụng cụ chuyên dụng, nới lỏng các đai ốc (4) và tháo đường ống phanh (5) khỏi xi-lanh phanh chính.

   Dụng cụ chuyên dụng
   : 09950-78220

6) Tháo đai ốc xi-lanh phanh chính (6).

LHD

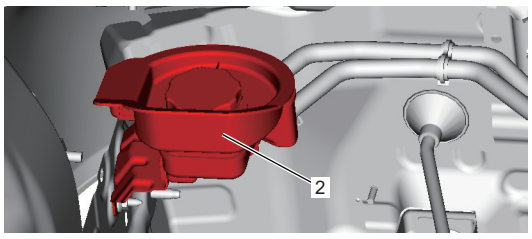

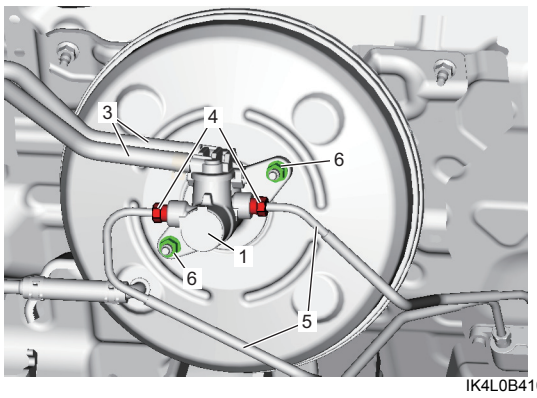

IK4L0B410015-01

RHD

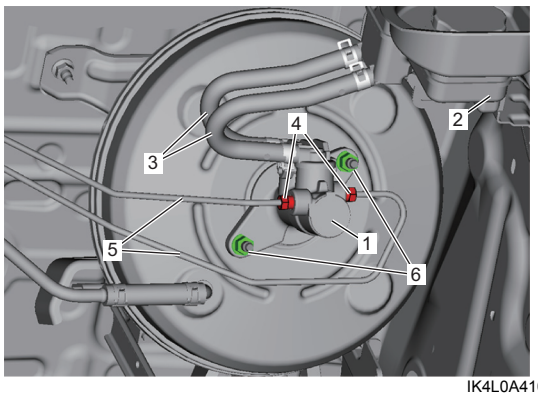

IK4L0A410016-02

7) Tháo xi-lanh phanh chính khỏi bộ trợ lực phanh.
8) Tháo phốt chữ O (2) khỏi xi-lanh phanh chính (1).