AENK4L0B.book Page 23 Thursday, August 29, 2019 10:31 AM

Tháo và lắp ống mềm dầu phanh và đường ống phanh

AENK4L0B4106014

CHÚ Ý

Dầu phanh gây tổn hại cực mạnh đến bề mặt sơn.
Nếu dầu phanh dính vào bề mặt sơn, hãy lau sạch dầu ngay và rửa sạch bề mặt bằng nước.

Tháo

1) Nâng xe lên và tháo bánh xe. ☞(Trang 2D-3)

LƯU Ý

Thao tác này không cần thiết khi tháo các đường ống nối với xi-lanh phanh chính.

2) Loại bỏ bụi bẩn và vật lạ từ các đầu nối tại cả hai đầu ống mềm và đường ống.
3) Xả dầu phanh trong bình chứa. ☞(Trang 4A-7)
4) Tháo ống mềm dầu phanh hoặc đường ống phanh.

Dụng cụ chuyên dụng
: 09950-78220

Lắp

CHÚ Ý

Ống mềm phanh sau đã sử dụng một lần có xu hướng bị cong. Lắp ngược các ống mềm đã sử dụng từ bên phải sang bên trái, từ phía trên xuống phía dưới hoặc lắp ngược các đầu nối khi lắp lại có thể làm hỏng thân xe vì chúng có thể chạm vào thân xe và uốn cong theo những hướng ngoài ý muốn.
Khi lắp ống mềm phanh sau, hãy lắp theo đúng vị trí và hướng như trước khi tháo ra, ví dụ như có thể đánh dấu bằng cách vẽ vạch dấu khớp trên các đầu nối ống.

Thực hiện ngược lại quy trình tháo, lưu ý những điểm sau.

- Lắp đúng cách tất cả kẹp đường ống phanh. ☞(Trang 4A-14)
- Kiểm tra để đảm bảo vô lăng ở vị trí thẳng lái và các ống mềm dầu phanh không bị xoắn hoặc thắt nút.
- Kiểm tra để đảm bảo các ống mềm dầu phanh không tiếp xúc với bất kỳ bộ phận nào của hệ thống treo.
- Xả khí hệ thống phanh. ☞(Trang 4A-8)
- Kiểm tra để đảm bảo hệ thống phanh hoạt động đúng cách và không có hiện tượng rò rỉ dầu phanh.

Kiểm tra ống mềm dầu phanh và đường ống phanh

AENK4L0B4106015

Ống mềm dầu phanh

Kiểm tra những điểm sau. Nếu kết quả kiểm tra không ỔN, hãy thay ống mềm dầu phanh (1).

- Tình trạng rò rỉ và các hư hỏng khác.
- Bong tróc, nứt và các hỏng hóc khác.

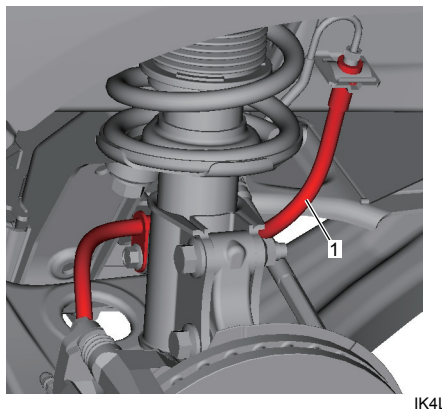

IK4L0A410013-01

Đường ống

Kiểm tra đường ống phanh xem có bị hỏng hóc, nứt, lõm và gỉ sét không. Nếu kết quả kiểm tra không ỔN, hãy thay đường ống.

Tháo và lắp van điều hòa lực phanh

AENK4L0B4106016

Để biết cách tháo và lắp van điều hòa lực phanh, tham khảo “Các bộ phận của ống mềm dầu phanh và đường ống phanh” (Trang 4A-14).

Các bộ phận của xi-lanh phanh chính

AENK4L0B4106017

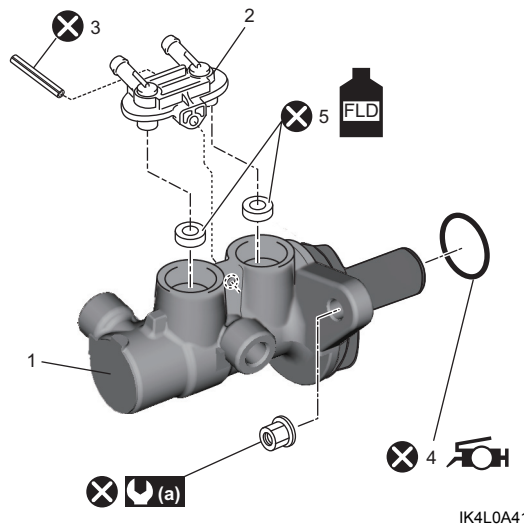

IK4L0A410041-02

1. Xi-lanh phanh chính	FLD 5. Vòng đệm : Tra dầu phanh.
2. Đầu nối	(a) : 13 N·m (1,3 kgf-m, 9,5 lbf-ft)
3. Chốt lò xo	⊗ : Không tái sử dụng.
4. Phốt chữ O	