AENK4L0B.book Page 24 Thursday, August 29, 2019 10:31 AM

Kiểm tra bộ xi-lanh phanh chính trên xe

AENK4L0B4106018

Kiểm tra xi-lanh phanh chính (1) xem có bị nứt, hỏng hóc hay rò rỉ dầu phanh không. Nếu kết quả kiểm tra không ỔN, hãy thay bộ xi-lanh phanh chính.

LHD

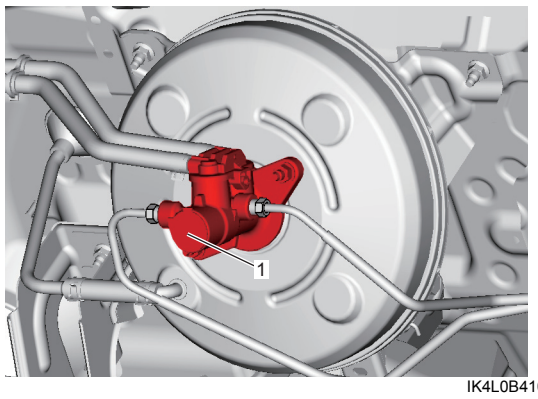

IK4L0B410014-01

RHD

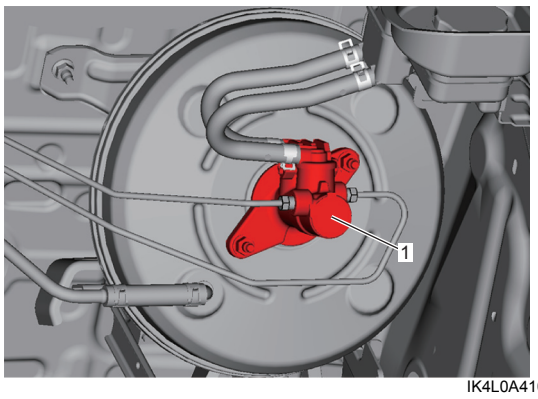

IK4L0A410015-02

Tháo và lắp bộ xi-lanh phanh chính

AENK4L0B4106019

CHÚ Ý

Không thực hiện đúng các phòng ngừa khi tháo và lắp bộ xi-lanh chính sẽ làm mất hiệu suất ban đầu.

- **Thực hiện các phòng ngừa sau đây khi tháo và lắp bộ xi-lanh chính.**
- **Không tháo rời bộ xi-lanh chính. Nếu phát hiện tình trạng lỗi, hãy thay mới bộ xi-lanh chính.**
- **Không nghiêng phía pít-tông của xi-lanh chính xuống dưới.**
- **Không chạm vào pít-tông của bộ xi-lanh chính bằng tay trần.**
- **Dầu phanh gây tổn hại cực mạnh đến bề mặt sơn.**
  Nếu dầu phanh dính vào bề mặt sơn, hãy lau sạch dầu ngay và rửa sạch bề mặt bằng nước.

Tháo

1) Lau sạch bề mặt ngoài của xi-lanh phanh chính (1).
2) Xả dầu phanh từ bình chứa. ☞(Trang 4A-7)
3) Tháo bình chứa dầu phanh với giá đỡ bình chứa (2) khỏi xe. ☞(Trang 4A-26)
4) Tháo ống bình chứa (3).
5) Dùng dụng cụ chuyên dụng, nới lỏng các đai ốc (4) và tháo đường ống phanh (5) khỏi xi-lanh phanh chính.

   Dụng cụ chuyên dụng
   : 09950-78220

6) Tháo đai ốc xi-lanh phanh chính (6).

LHD

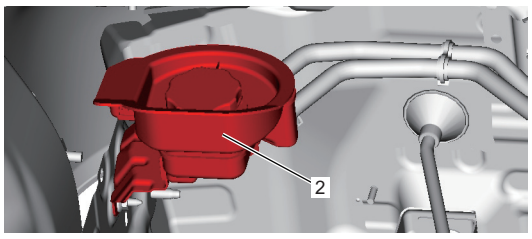

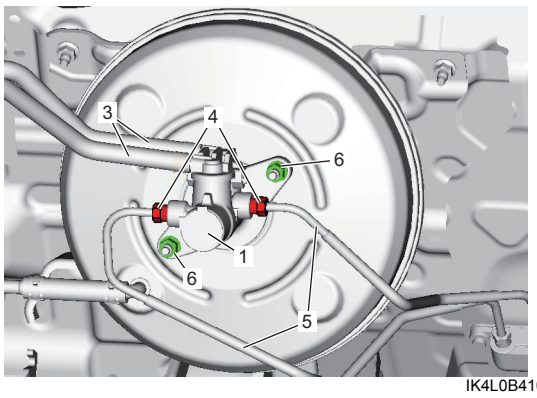

IK4L0B410015-01

RHD

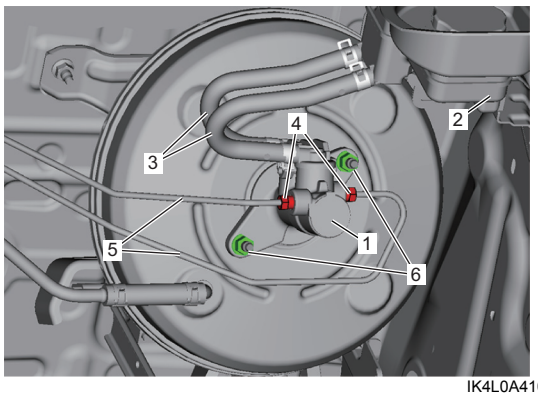

IK4L0A410016-02

7) Tháo xi-lanh phanh chính khỏi bộ trợ lực phanh.
8) Tháo phốt chữ O (2) khỏi xi-lanh phanh chính (1).

AENK4L0B.book Page 25 Thursday, August 29, 2019 10:31 AM

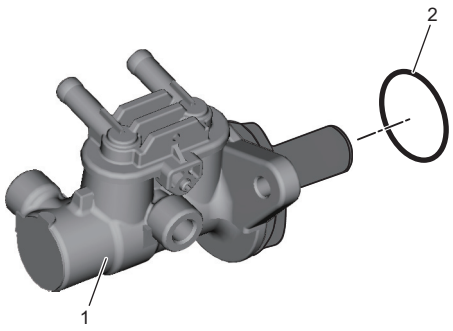

IK4L0A410040-02

Lắp

Thực hiện ngược lại quy trình tháo, lưu ý những điểm sau.

- Bôi mỡ “A” vào phốt chữ O mới (1).

  “A”: Mỡ 99000-59124-006

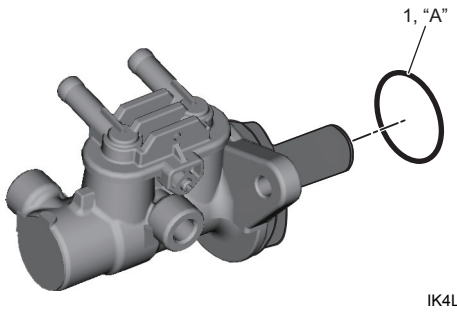

IK4L0A410039-02

- Siết chặt đai ốc xi-lanh phanh chính (1) và đai ốc đường ống phanh (2) đến lực siết quy định.

  Lực siết
  Đai ốc xi-lanh phanh chính (a):
  13 N·m (1,3 kgf-m, 9,5 lbf-ft)
  Đai ốc đường ống phanh (model không trang bị hệ thống ESP®) (b): 16 N·m (1,6 kgf-m, 12,0 lbf-ft)
  Đai ốc đường ống phanh (model có trang bị hệ thống ESP®) (b): 21 N·m (2,1 kgf-m, 15,5 lbf-ft)

LHD

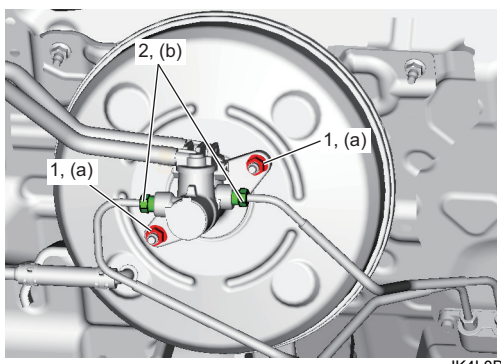

IK4L0B410016-01

RHD

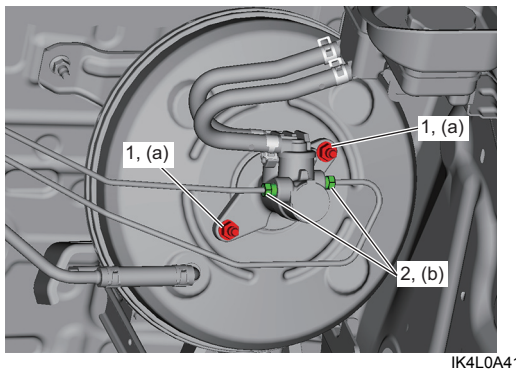

IK4L0A410019-01

- Xả khí hệ thống phanh. ☞(Trang 4A-8)
- Kiểm tra để đảm bảo hệ thống phanh hoạt động đúng và không có hiện tượng rò rỉ dầu phanh.

Các bộ phận của bình chứa xi-lanh phanh chính

AENK4L0B4106020

LHD

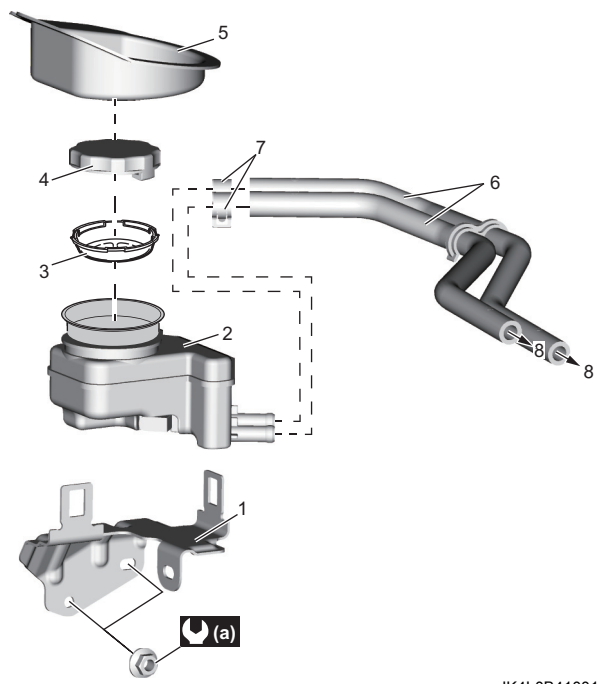

IK4L0B410017-01

1.	Giá đỡ bình chứa	6.	Ống bình chứa
2.	Bình chứa dầu phanh	7.	Kẹp
3.	Bộ lọc	8.	Đến xi-lanh phanh chính
4.	Nắp bình chứa	(a) :	10 N·m (1,0 kgf-m, 7,5 lbf-ft)
5.	Khay bình chứa dầu phanh		