AENK4L0B.book Page 25 Thursday, August 29, 2019 10:31 AM

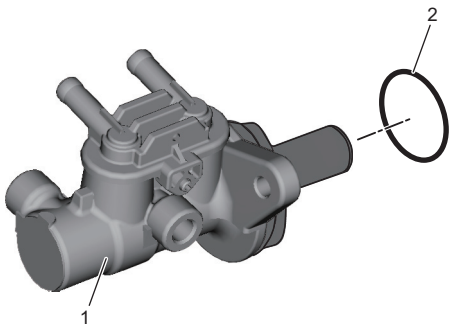

IK4L0A410040-02

Lắp

Thực hiện ngược lại quy trình tháo, lưu ý những điểm sau.

- Bôi mỡ “A” vào phốt chữ O mới (1).

  “A”: Mỡ 99000-59124-006

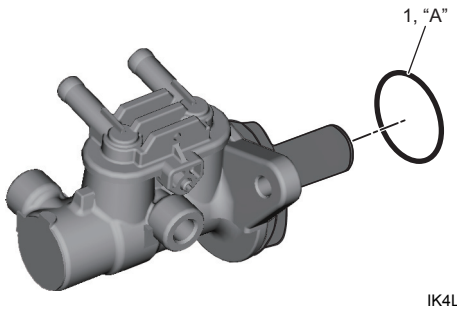

IK4L0A410039-02

- Siết chặt đai ốc xi-lanh phanh chính (1) và đai ốc đường ống phanh (2) đến lực siết quy định.

  Lực siết
  Đai ốc xi-lanh phanh chính (a):
  13 N·m (1,3 kgf-m, 9,5 lbf-ft)
  Đai ốc đường ống phanh (model không trang bị hệ thống ESP®) (b): 16 N·m (1,6 kgf-m, 12,0 lbf-ft)
  Đai ốc đường ống phanh (model có trang bị hệ thống ESP®) (b): 21 N·m (2,1 kgf-m, 15,5 lbf-ft)

LHD

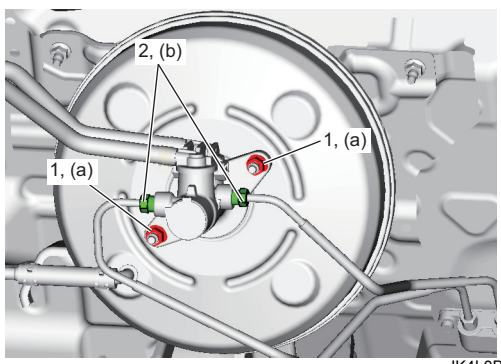

IK4L0B410016-01

RHD

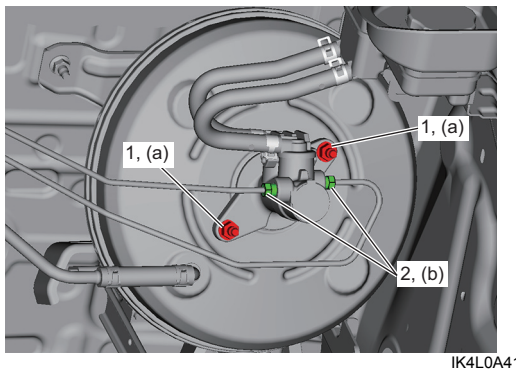

IK4L0A410019-01

- Xả khí hệ thống phanh. ☞(Trang 4A-8)
- Kiểm tra để đảm bảo hệ thống phanh hoạt động đúng và không có hiện tượng rò rỉ dầu phanh.

Các bộ phận của bình chứa xi-lanh phanh chính

AENK4L0B4106020

LHD

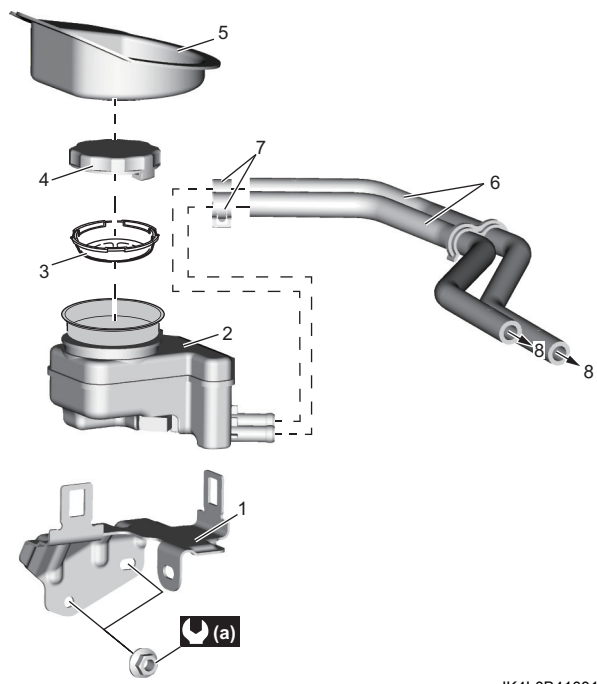

IK4L0B410017-01

1.	Giá đỡ bình chứa	6.	Ống bình chứa
2.	Bình chứa dầu phanh	7.	Kẹp
3.	Bộ lọc	8.	Đến xi-lanh phanh chính
4.	Nắp bình chứa	(a) :	10 N·m (1,0 kgf-m, 7,5 lbf-ft)
5.	Khay bình chứa dầu phanh		

AENK4L0B.book Page 26 Thursday, August 29, 2019 10:31 AM

RHD

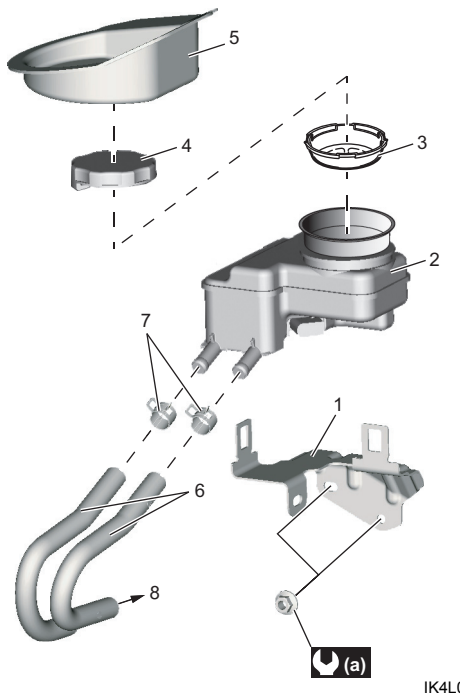

IK4L0A410020-01

1. Giá đỡ bình chứa	6. Ống bình chứa
2. Bình chứa dầu phanh	7. Kẹp
3. Bộ lọc	8. Đến xi-lanh phanh chính
4. Nắp bình chứa	(a) : 10 N·m (1,0 kgf-m, 7,5 lbf-ft)
5. Khay bình chứa dầu phanh	

Tháo và lắp bình chứa xi-lanh phanh chính

AENK4L0B4106021

CHÚ Ý

Dầu phanh gây tổn hại cực mạnh đến bề mặt sơn. Nếu dầu phanh dính vào bề mặt sơn, hãy lau sạch dầu ngay và rửa sạch bề mặt bằng nước.

Tháo

1) Xả dầu phanh trong bình chứa dầu phanh. ☞(Trang 4A-7)
2) Tháo khay bình chứa dầu phanh. ☞(Trang 4A-25)
3) Rút giắc cắm công tắc mực dầu phanh (1) và kẹp (2), sau đó tháo đai ốc giá đỡ bình chứa (3).
4) Tháo ống bình chứa (4).

LHD

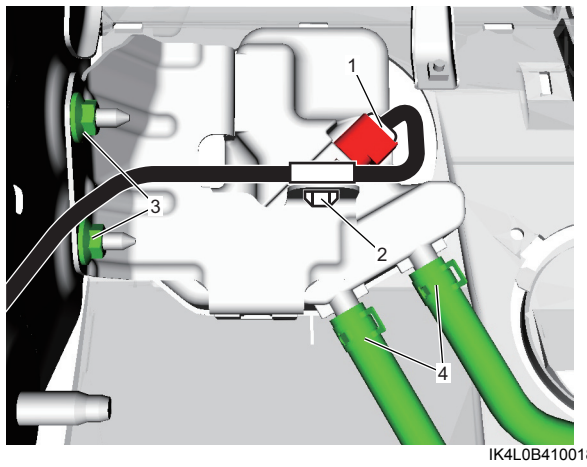

IK4L0B410018-01

RHD

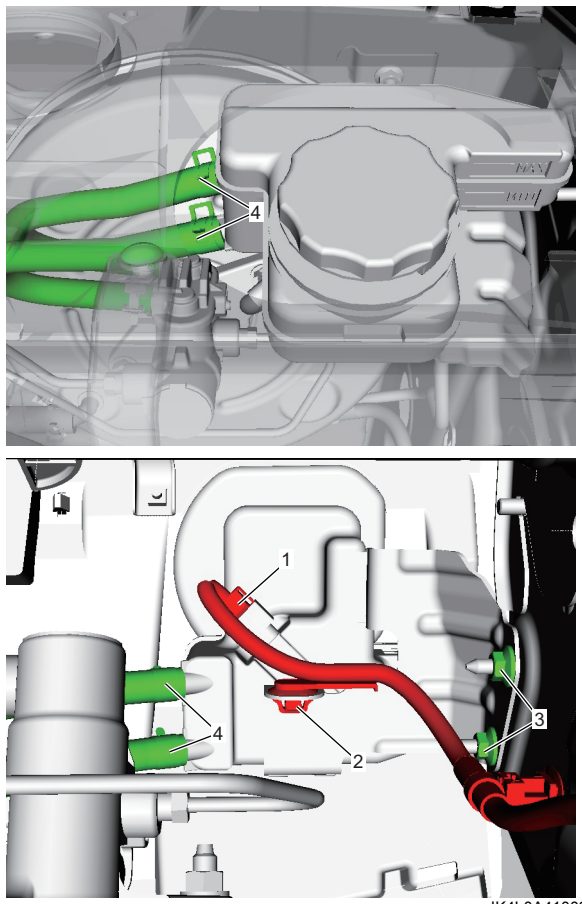

IK4L0A410021-03