AENK4L0B.book Page 26 Thursday, August 29, 2019 10:31 AM

RHD

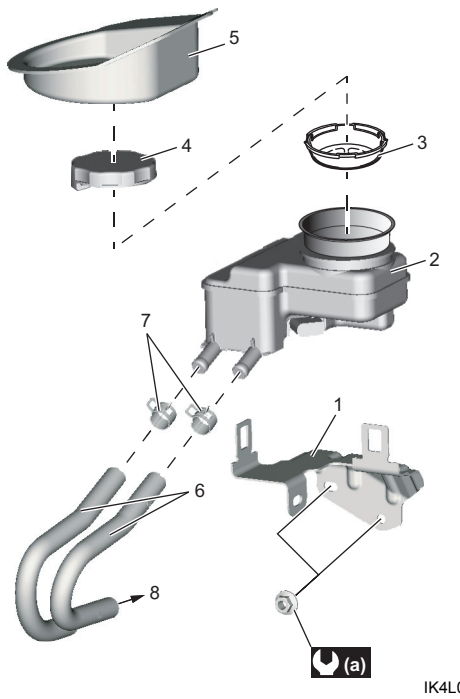

IK4L0A410020-01

1. Giá đỡ bình chứa	6. Ống bình chứa
2. Bình chứa dầu phanh	7. Kẹp
3. Bộ lọc	8. Đến xi-lanh phanh chính
4. Nắp bình chứa	(a) : 10 N·m (1,0 kgf-m, 7,5 lbf-ft)
5. Khay bình chứa dầu phanh	

Tháo và lắp bình chứa xi-lanh phanh chính

AENK4L0B4106021

CHÚ Ý

Dầu phanh gây tổn hại cực mạnh đến bề mặt sơn. Nếu dầu phanh dính vào bề mặt sơn, hãy lau sạch dầu ngay và rửa sạch bề mặt bằng nước.

Tháo

1) Xả dầu phanh trong bình chứa dầu phanh. ☞(Trang 4A-7)
2) Tháo khay bình chứa dầu phanh. ☞(Trang 4A-25)
3) Rút giắc cắm công tắc mực dầu phanh (1) và kẹp (2), sau đó tháo đai ốc giá đỡ bình chứa (3).
4) Tháo ống bình chứa (4).

LHD

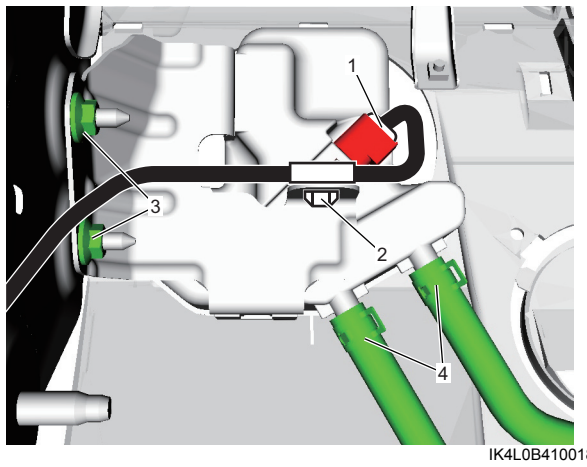

IK4L0B410018-01

RHD

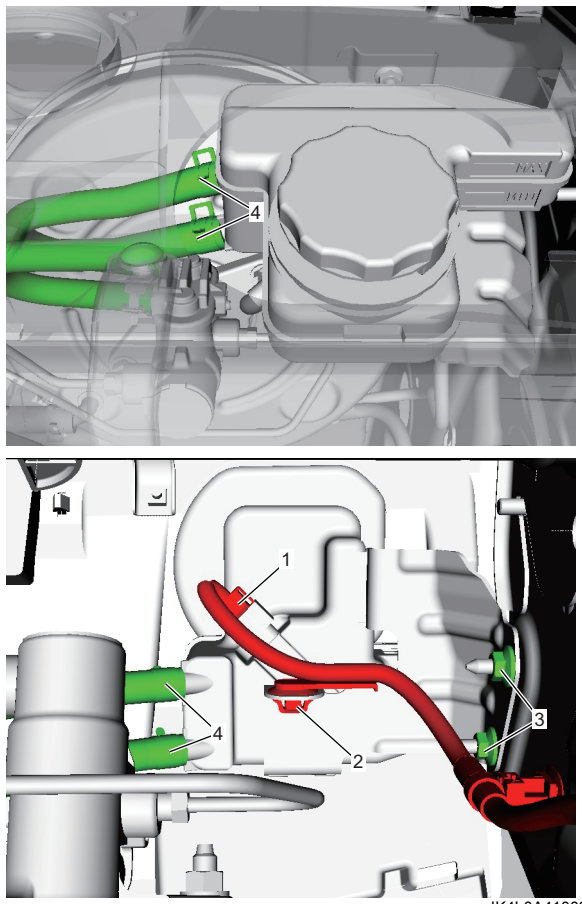

IK4L0A410021-03

AENK4L0B.book Page 27 Thursday, August 29, 2019 10:31 AM

5) Tháo bình chứa dầu phanh (1) với giá đỡ bình chứa (2).

LHD

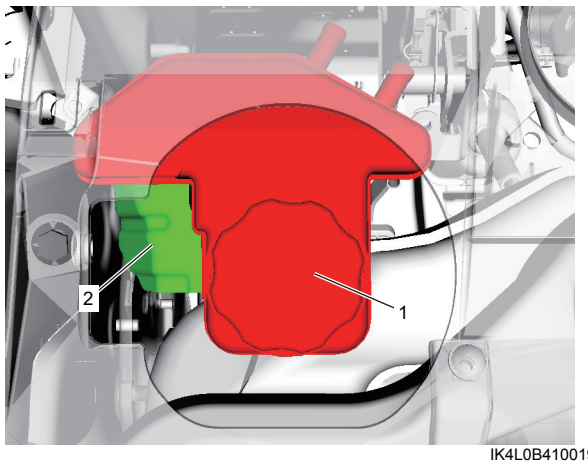

IK4L0B410019-01

RHD

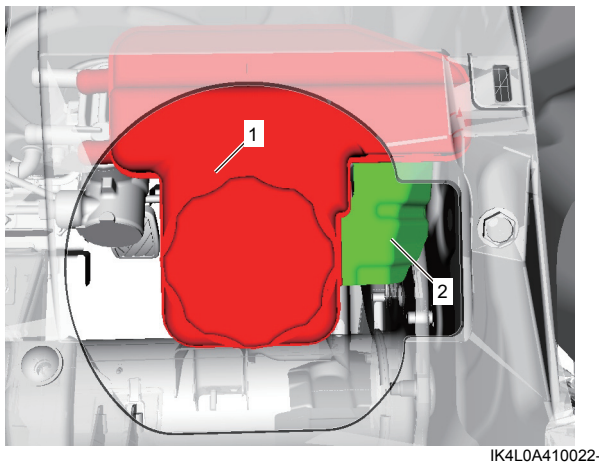

IK4L0A410022-02

6) Tháo bình chứa dầu phanh (1) khỏi giá đỡ bình chứa (2).

LHD

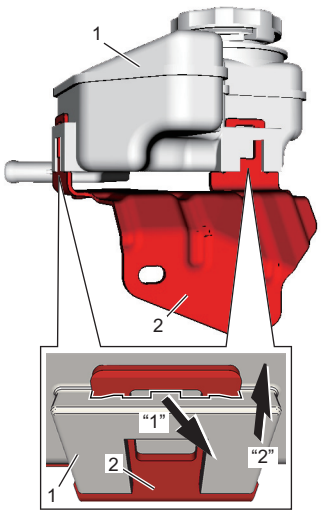

IK4L0B410020-01

RHD

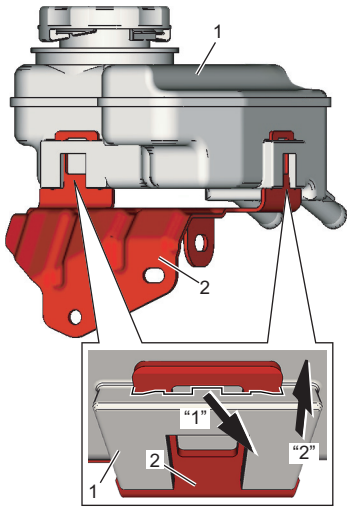

IK4L0A410023-02

Lắp

Thực hiện ngược lại quy trình tháo, lưu ý những điểm sau.

- Lắp vòng chặn (1) của bình chứa dầu phanh (2) vào giá đỡ bình chứa (3).

LHD

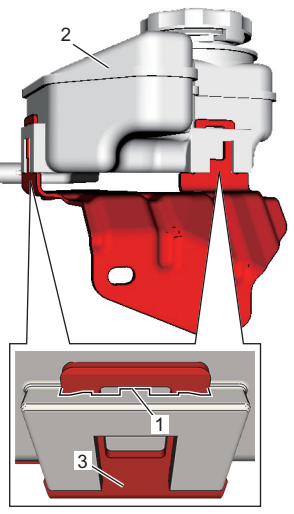

IK4L0B410021-01

AENK4L0B.book Page 28 Thursday, August 29, 2019 10:31 AM

RHD

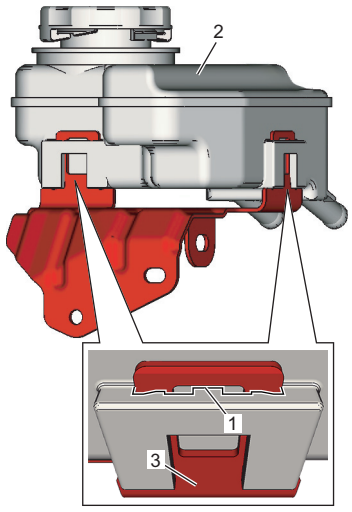

IK4L0A410024-01

- Siết chặt đai ốc giá đỡ (1) đến lực siết quy định.

Lực siết
Đai ốc giá đỡ (a): 10 N·m (1,0 kgf-m, 7,5 lbf-ft)

LHD

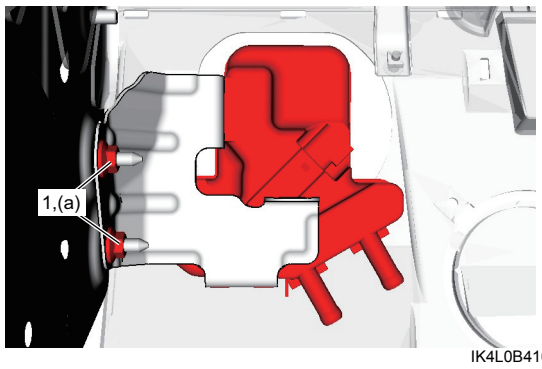

IK4L0B410022-01

RHD

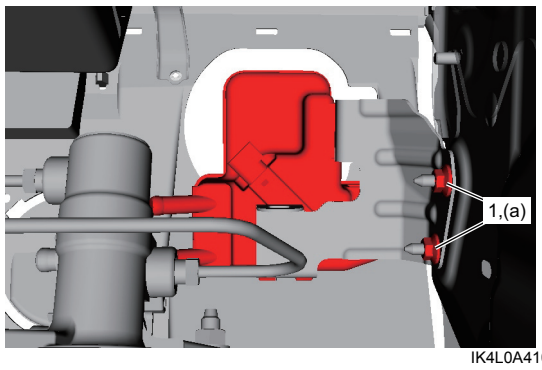

IK4L0A410025-01

- Xả khí hệ thống phanh. ☞(Trang 4A-8)
- Kiểm tra để đảm bảo hệ thống phanh hoạt động đúng và không có hiện tượng rò rỉ dầu phanh.

Kiểm tra bộ xi-lanh phanh chính

AENK4L0B4106022

LƯU Ý

Sau khi kiểm tra bộ xi-lanh phanh chính, lắp bộ phận này vào xe và kiểm tra độ rơ bàn đạp phanh, hành trình bàn đạp phanh và sự rò rỉ dầu phanh.

Kiểm tra khi xe không chất tải

1) Lắp dụng cụ chuyên dụng vào cổng chính (1) như hình dưới dây.

LƯU Ý

Nếu xe không được trang bị ESP®, không dùng dụng cụ chuyên dụng (B) để thực hiện kiểm tra này.

Dụng cụ chuyên dụng
(A): 09918-78230
(B): 09952-48010

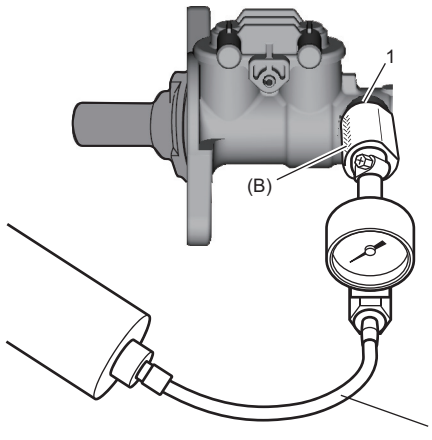

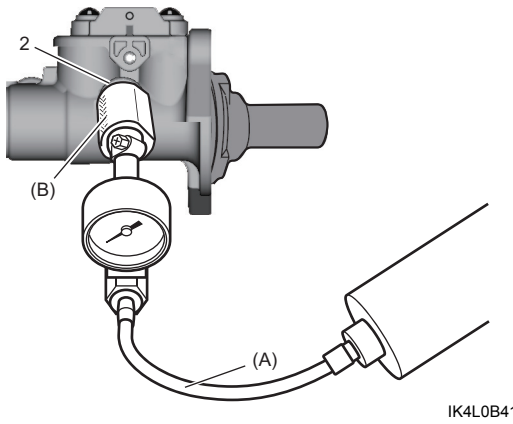

IK4L0B410023-01

2. Cổng phụ

2) Sử dụng dụng cụ chuyên dụng (A) để đưa áp suất vào bộ xi-lanh phanh chính và đảm bảo rằng áp suất trong xi-lanh không tăng lên.
   Nếu áp suất tăng, bộ xi-lanh phanh chính đã bị lỗi và cần được thay thế.
3) Ngoài ra, lặp lại Bước 1) – 2) cho cổng phụ.