AENK4L0B.book Page 28 Thursday, August 29, 2019 10:31 AM

RHD

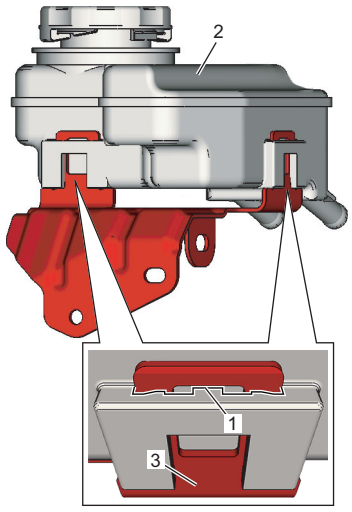

IK4L0A410024-01

- Siết chặt đai ốc giá đỡ (1) đến lực siết quy định.

Lực siết
Đai ốc giá đỡ (a): 10 N·m (1,0 kgf-m, 7,5 lbf-ft)

LHD

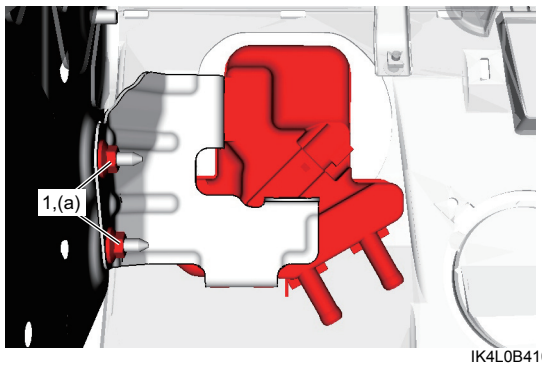

IK4L0B410022-01

RHD

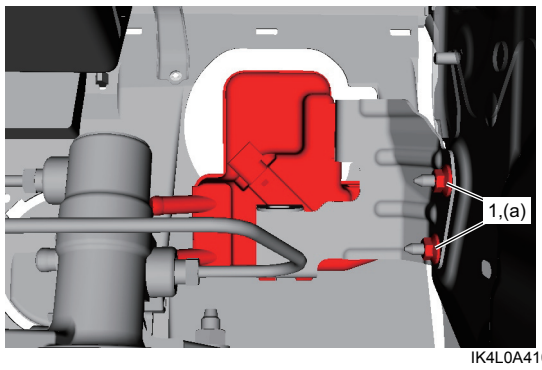

IK4L0A410025-01

- Xả khí hệ thống phanh. ☞(Trang 4A-8)
- Kiểm tra để đảm bảo hệ thống phanh hoạt động đúng và không có hiện tượng rò rỉ dầu phanh.

Kiểm tra bộ xi-lanh phanh chính

AENK4L0B4106022

LƯU Ý

Sau khi kiểm tra bộ xi-lanh phanh chính, lắp bộ phận này vào xe và kiểm tra độ rơ bàn đạp phanh, hành trình bàn đạp phanh và sự rò rỉ dầu phanh.

Kiểm tra khi xe không chất tải

1) Lắp dụng cụ chuyên dụng vào cổng chính (1) như hình dưới dây.

LƯU Ý

Nếu xe không được trang bị ESP®, không dùng dụng cụ chuyên dụng (B) để thực hiện kiểm tra này.

Dụng cụ chuyên dụng
(A): 09918-78230
(B): 09952-48010

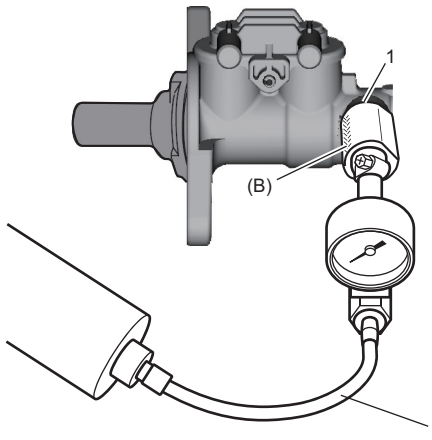

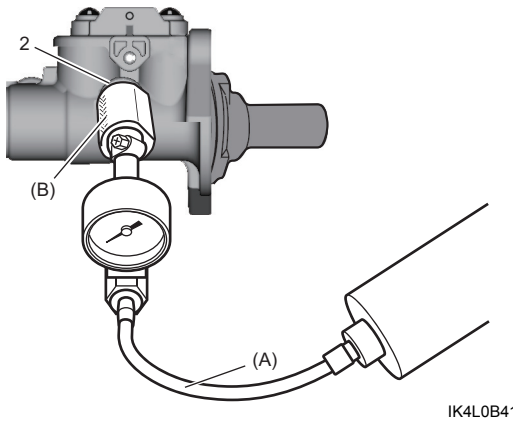

IK4L0B410023-01

2. Cổng phụ

2) Sử dụng dụng cụ chuyên dụng (A) để đưa áp suất vào bộ xi-lanh phanh chính và đảm bảo rằng áp suất trong xi-lanh không tăng lên.
   Nếu áp suất tăng, bộ xi-lanh phanh chính đã bị lỗi và cần được thay thế.
3) Ngoài ra, lặp lại Bước 1) – 2) cho cổng phụ.

AENK4L0B.book Page 29 Thursday, August 29, 2019 10:31 AM

Kiểm tra độ kín khít

1) Với bộ xi-lanh phanh chính (1) được cố định trong ê-tô (2) như hình dưới đây, lắp dụng cụ chuyên dụng vào cổng chính (3).

LƯU Ý

- **Khi sử dụng ê-tô, đặt miếng vải sạch giữa xi-lanh phanh chính và ê-tô để tránh làm hỏng xi-lanh phanh chính.**
- **Nếu xe không được trang bị ESP®, không dùng dụng cụ chuyên dụng (B) để thực hiện kiểm tra này.**

Dụng cụ chuyên dụng
(A): 09918-78230
(B): 09952-48010

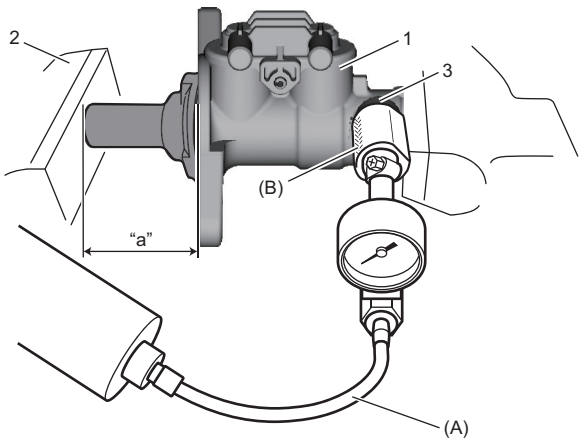

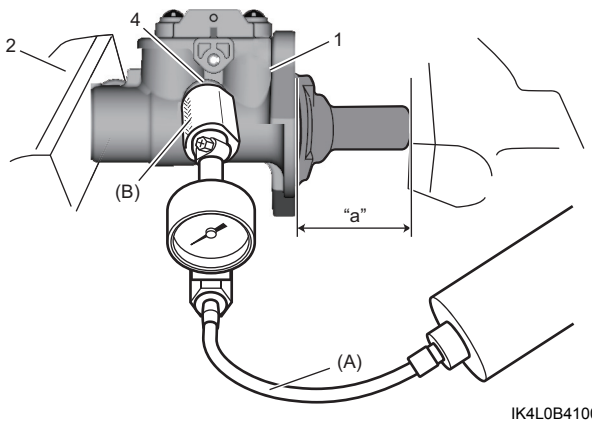

IK4L0B410024-01

"a": 50 mm (2,0 in.)	4. Cổng phụ

2) Sử dụng dụng cụ chuyên dụng để đưa áp suất 50 kPa (0,5 kgf/cm^2, 7,25 psi, 0,5 bar) vào bộ xi-lanh phanh chính.
   Nếu áp suất không tăng, bộ xi-lanh phanh chính đã bị lỗi và cần được thay thế.
3) Lặp lại Bước 1) – 2) cho cổng phụ.

AENK4L0B.book Page 30 Thursday, August 29, 2019 10:31 AM

Các bộ phận của bộ trợ lực phanh

AENK4L0B4106023

LHD

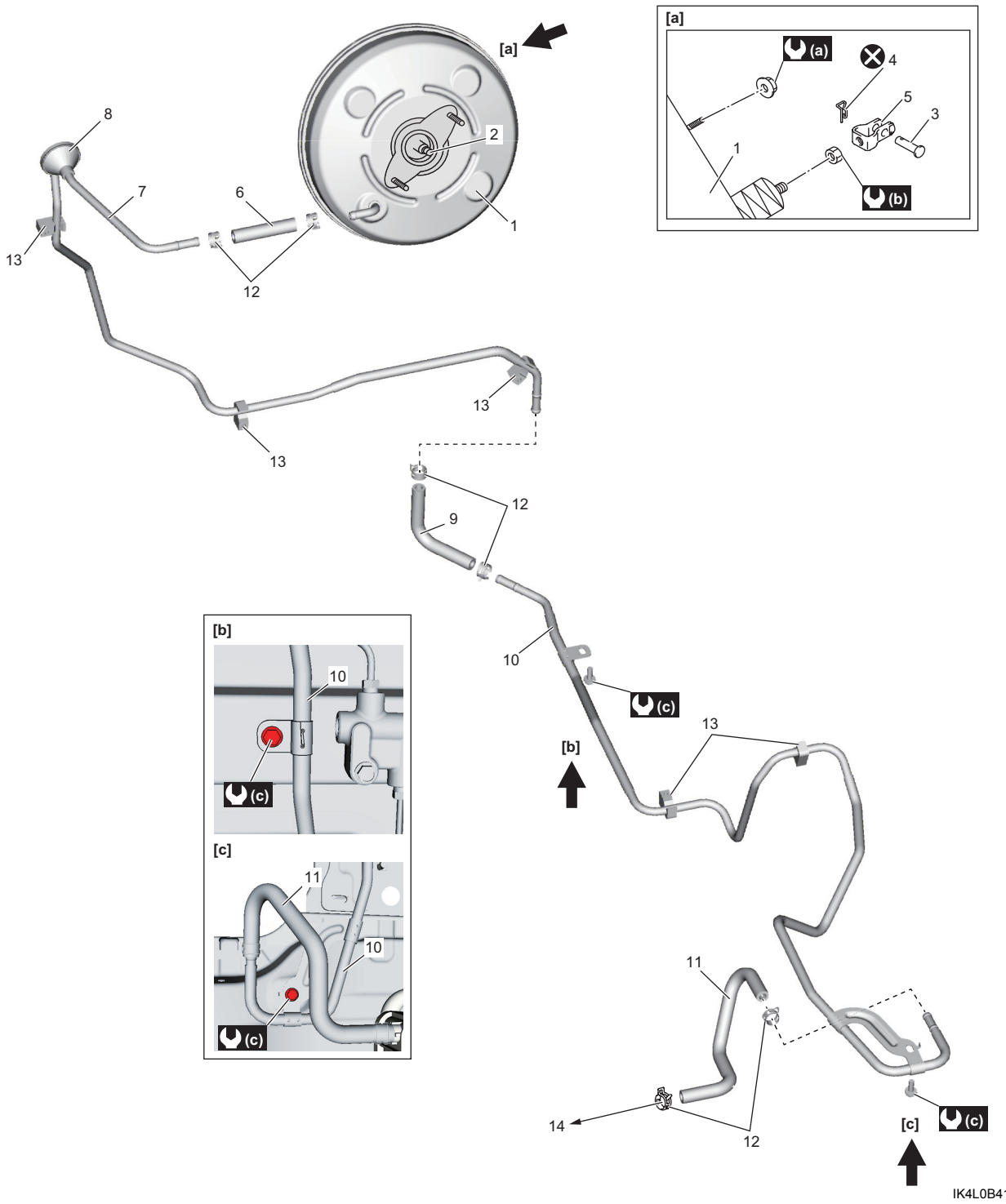

IK4L0B410025-02

1. Bộ trợ lực phanh	7. Đường ống chân không số 1	13. Kẹp đường ống
2. Cần dẫn pít-tông	8. Khớp nối ống	14. Đến cổ góp nạp
3. Chốt kẹp	9. Ống chân không số 2	(a) : 13 N·m (1,3 kgf-m, 9,5 lbf-ft)
4. Kẹp	10. Đường ống chân không số 2	(b) : 26 N·m (2,7 kgf-m, 19,5 lbf-ft)
5. Kẹp cần đẩy	11. Ống chân không số 3	(c) : 8,8 N·m (0,90 kgf-m, 6,5 lbf-ft)
6. Ống chân không số 1	12. Kẹp ống	⊗ : Không tái sử dụng.